Lyngby-Taarbæk Kommune

CVR-nr. 11 71 53 11

12. juni 2019

Revisionsberetning nr. 9 af 12. juni 2019 vedrørende årsregnskabet 2018

Indholdsfortegnelse

1.	**Indledning**	**1**
2.	**Konklusion på den udførte revision**	**1**
2.1	Den uafhængige revisors revisionspåtegning	1
2.2	Bemærkninger, der skal besvares over for tilsynsmyndigheden	1
2.3	Opfølgning på afgivne revisionsberetninger og -bemærkninger	1
3.	**Revisionens formål, udførelse og afrapportering**	**2**
3.1	Formål og ansvar	2
3.2	Revisionens udførelse	2
3.2.1	Risikovurdering og revisionsstrategi	3
3.2.2	Juridisk-kritisk revision og forvaltningsrevision som en integreret løbende proces	4
3.2.3	Drøftelse med ledelsen om besvigelser	4
3.3	Rapportering	4
4.	**Den udførte revision**	**5**
4.1	Revisionsplan	5
4.2	IT-sikkerhed	6
4.3	Økonomistyring	7
4.4	Overholdelse af konteringsregler	8
4.5	Bogføringsprocessen samt økonomisk ledelsestilsyn	8
4.6	Beholdningseftersyn samt afstemning af balanceposter	9
4.7	Besøg ved decentrale enheder	9
4.8	Lønninger og vederlag	10
4.9	Områder med statsrefusion	10
4.10	Områder i øvrigt med særlige rapporteringskrav	11
4.11	Revision af balancen	11
4.12	Vurdering af kommunens økonomiske udvikling	11
4.12.1	Målopfyldelse i forhold til vedtaget politik	12
4.13	Juridisk-kritisk revision	13
4.13.1	Lov om kommunernes styrelse	13
4.13.2	Kommunalbestyrelsens/fagudvalgenes beslutninger	13
4.13.3	Bevillingsregler	13
4.13.4	Låne- og deponeringsregler	14
4.14	Forvaltningsrevision	14
4.14.1	Anlægsprojekter – ledelse og økonomistyring	14
4.14.2	Tilskud til folkeoplysende foreninger (aftenskoler)	14
4.14.3	Sparsommelighed	15
5.	**Uafhængighed**	**15**
5.1	Vores uafhængighed	15
5.2	Ledende revisionspartner(e)	15
5.3	Andre ydelser end lovpligtig revision	15

6.	**Sammendrag af kommunikation**	**16**
7.	**Afslutning**	**16**
8.	**Bilag 1 – Ledelsesnotater og afgivne erklæringer**	**17**
8.1	Den uafhængige revisors påtegning	17
8.2	Oversigt over notater	20
8.3	Oversigt over reviderede og påtegnede opgørelser, erklæringer mv.	21

Bilag 2 Redegørelse til ressortministerierne om revisionen af områder, der er omfattet af refusion eller tilskud fra Staten i regnskabsåret 2018 22

Bilag 3 Oversigt over konstaterede fejl og mangler på Beskæftigelsesministeriets, Børne- og Socialministeriet samt Udlændinge-og Integrationsministeriets områder - regnskabsåret 2018 22

1. Indledning

Vi har afsluttet revisionen af årsregnskabet for regnskabsåret 1. januar - 31. december 2018, og vi afgiver en revisionspåtegning uden forbehold.

Vi henviser til vores redegørelse om ansvar for aflæggelsen af årsregnskabet mv. samt revisionens udførelse og omfang i "Revisionsberetning vedrørende ansvarsforhold, revisionens omfang og rapportering" (Vilkår for revisionsopgaven) af 31. maj 2018, siderne 1 – 5. Revisionen er udført i overensstemmelse med de deri beskrevne principper.

Implementeringen af EU forordning 537/2014 medfører yderligere rapporteringskrav for revisors rapportering til kommunalbestyrelsen i forbindelse med den lovpligtige revision af virksomheder af interesse for offentligheden. Disse yderligere rapporteringskrav omfatter bl.a. en beskrivelse af karakteren, hyppigheden og omfanget af kommunikationen med ledelsen, en beskrivelse af omfanget af og tidsplanen for revisionen samt en bedømmelse af de vurderingsmetoder, der er anvendt for de forskellige poster i regnskabet. Vi har opfyldt nogle af disse yderligere rapporteringskrav i vores revisionsplan for året, der blev fremlagt for og drøftet med ledelsen på mødet den 11. september 2018. De resterende rapporteringskrav er opfyldt direkte i denne revisionsberetning.

Som følge af implementeringen i Danmark af EU forordningen omfatter revisionspåtegningen en beskrivelse af centrale forhold ved revisionen. Centrale forhold ved revisionen er de forhold, der efter vores faglige vurdering var mest betydelige ved revisionen af regnskabet.

2. Konklusion på den udførte revision

2.1 Den uafhængige revisors revisionspåtegning

Vi har afgivet en revisionspåtegning uden forbehold. Der henvises til bilag 1, afsnit 8.1.

2.2 Bemærkninger, der skal besvares over for tilsynsmyndigheden

I henhold til bekendtgørelse om kommunernes budget, regnskab, revision mv. skal revisionen gøre bemærkninger, hvis den mener,

- at regnskabet ikke er rigtigt, eller at de dispositioner, der er omfattet af regnskabsaflæggelsen, ikke er i overensstemmelse med meddelte bevillinger, kommunalbestyrelsens øvrige beslutninger, love og andre forskrifter samt med indgåede aftaler og sædvanlig praksis,
- at udførelsen af kommunalbestyrelsens og udvalgenes beslutninger og den øvrige forvaltning af kommunens anliggender ikke er varetaget på en økonomisk hensigtsmæssig måde.

Revisionen har ikke givet anledning til bemærkninger, som skal besvares over for tilsynsmyndigheden.

2.3 Opfølgning på afgivne revisionsberetninger og -bemærkninger

Der er ikke afgivet revisionsbemærkninger vedrørende revisionen af årsregnskabet for 2017, som skulle behandles af kommunalbestyrelsen.

3. Revisionens formål, udførelse og afrapportering

3.1 Formål og ansvar

Revisionen har til formål at påse:

- at regnskab og årsberetning er rigtigt opstillet på grundlag af kommunens bogføring,
- at regnskab og årsberetning i sin helhed giver et retvisende billede af kommunens samlede økonomiske forvaltning,
- at de af Økonomi- og Indenrigsministeriet fastsatte regler for regnskabsaflæggelse er efterlevet,
- at der er en tilfredsstillende intern kontrol på væsentlige områder,
- at gældende love og forskrifter samt kommunalbestyrelsens beslutninger bliver overholdt,
- at tilsynsmyndighedens godkendelse foreligger til disposition, hvor det er nødvendigt, og
- at kommunalbestyrelsens og tilsynsmyndighedens afgørelser vedrørende eventuelle revisionsbemærkninger for tidligere år er iagttaget således, at disse forhold ikke giver anledning til yderligere bemærkninger.

Det er kommunalbestyrelsens ansvar at godkende budgettet for det kommende år. Borgmesteren skal drage omsorg for, at ingen udgift afholdes eller indtægt oppebæres uden fornøden bevilling, og at udgifter og indtægter bogføres i overensstemmelse med de af Økonomi- og Indenrigsministeriet og kommunalbestyrelsens fastsatte regler.

Gennem regler godkendt af kommunalbestyrelsen er der fastsat bestemmelser om tilrettelæggelsen af de administrative forhold.

Kommunens årsregnskab udarbejdes af administrationen og aflægges af økonomiudvalget til kommunalbestyrelsens godkendelse. Ledelsen har ansvaret for, at årsregnskabet er i overensstemmelse med lovgivningens krav herom, og at forvaltningen foregår på en betryggende måde.

Den økonomiske forvaltning skal ske i overensstemmelse med reglerne i lov om kommunernes styrelse. Dette gælder også form og indhold af årsregnskabet.

Det er ledelsens ansvar at tilrettelægge økonomistyringen på en måde, der er hensigtsmæssig efter kommunens forhold. Dette omfatter også ansvar for en tilrettelæggelse af forvaltningen, økonomistyringen og øvrige registreringer på en sådan måde, at det kan dokumenteres, at midlerne er anvendt i overensstemmelse med forudsætningerne, at de tilsigtede resultater opnås, samt at der sker en løbende overvågning og evaluering af økonomistyringen, rutiner og resultater i øvrigt.

Ansvaret for bogføring og formueforvaltning varetager borgmesteren og administrationen blandt andet gennem etablering af forretningsgange og interne kontroller, der skal sikre, at registreringerne dækker over gyldige transaktioner, og at registreringerne er fuldstændige og nøjagtige. Etablering af forretningsgange og interne kontroller sker endvidere med henblik på at forebygge og opdage eventuelle besvigelser i form af misbrug af kommunens aktiver og bevidste fejlinformationer i regnskabsrapporteringen.

3.2 Revisionens udførelse

Vores revision omfatter:

- *finansiel revision*, som består i at efterprøve, om regnskabet er rigtigt, det vil sige uden væsentlige fejl og mangler,
- *juridisk-kritisk revision*, hvor vi vurderer, om de dispositioner, der er omfattet af regnskabsaflæggelsen, er i overensstemmelse med meddelte bevillinger (bevillingskontrol), love og andre forskrifter samt indgåede aftaler og sædvanlig praksis,
- *økonomisk kritisk revision*, hvor formålet er at vurdere, om de enkelte afdelinger, institutioner og medarbejdere anvender de tildelte midler på en økonomisk hensigtsmæssig måde (forvaltningsrevision).

Ved den *finansielle revision* er prioriteringen af opgaverne og revisionsområderne bestemt af vores vurdering af risikoen for at fejl opstår, kombineret med den betydning (væsentlighed) eventuelle fejl vil have. Disse vurderinger foretages dels i forbindelse med planlægningen af revisionsåret og dels som en løbende proces ud fra erfaringer indhentet ved den løbende revision af eksisterende forretningsgange og det interne tilsyns- og kontrolmiljø. I vurderingerne indgår også resultater og erfaringer, som indhentes via kommunens interne tilsyn. *Den juridisk-kritiske revision* på udvalgte områder indgår altid som en integreret del af den finansielle revision.

Ved den *økonomisk kritiske revision* vurderer vi på udvalgte områder, om opgaveløsningen sker i overensstemmelse med de opstillede mål, og om der administreres på en økonomisk hensigtsmæssig måde.

I årets løb anvender vi systemrevision, som kombineres med substansrevision (analytisk og detailrevision) i større eller mindre omfang. Systemrevisionen har til formål at efterprøve, om de interne kontroller (forretningsgange) er hensigtsmæssigt og sikkert tilrettelagt og efterlevet. Ved mulige mangler eller manglende efterlevelse af forretningsgange, vil vi gøre kommunens ledelse opmærksom herpå.

Til den afsluttende revision anvender vi fortrinsvis substansrevision. Revisionen udføres i vid udstrækning ved regnskabsanalytiske undersøgelser, hvor det aflagte regnskab og regnskabsforklaringer gennemgås og vurderes i forhold til budgetterede og bevilgede beløb og de forudsætninger, som ligger til grund herfor. Endvidere indgår afstemninger og efterprøvelse af forvaltningens interne kontrolrutiner i forbindelse med årsafslutningen. Vi har anvendt udtræk fra kommunens økonomisystem til regnskabsanalytiske undersøgelser, stikprøveudtagninger og efterprøvelser af kontoplanrelationer vedrørende økonomiposteringer.

3.2.1 Risikovurdering og revisionsstrategi

Revisionen gennemføres med udgangspunkt i en af os udarbejdet revisionsstrategi. Revisionsstrategien skal sikre, at revisionen fokuseres mod de væsentligste og mest risikofyldte områder af betydning for årsregnskabet.

Baseret på vores drøftelser med ledelsen og vores kendskab til kommunens aktiviteter, kommuner generelt – og forhold i øvrigt, har vi i forbindelse med planlægningen og udførelsen af revisionen identificeret følgende væsentlige områder:

- It-sikkerhed
- Økonomistyring
- Interne kontroller
- Sociale- og beskæftigelsesmæssige områder

Revisionen giver således ikke en fuld sikkerhed for, at alle fejl og mangler opdages, men kun en høj grad af sikkerhed for at væsentlige fejl og mangler i forhold til regnskabets retvisende billede og overholdelse af love, regler mv. opdages.

3.2.2 Juridisk-kritisk revision og forvaltningsrevision som en integreret løbende proces

Juridisk-kritisk revision og forvaltningsrevision omfatter på udvalgte områder en vurdering af, om de dispositioner, der er omfattet af regnskabsaflæggelsen, er i overensstemmelse med meddelte bevillinger, love og andre forskrifter samt indgåede aftaler og sædvanlig praksis, samt en vurdering af om udførelsen af kommunalbestyrelsens og udvalgenes beslutninger og den øvrige forvaltning af kommunens anliggender er varetaget på en økonomisk hensigtsmæssig måde.

Områderne i forhold til den udførte revision vil over en flerårig periode i henhold til de nye standarder for offentlige revision ("SOR") omfatte følgende inden for SOR 6 ("Juridisk-kritisk revision") og SOR 7 (Forvaltningsrevision):

SOR 6 - Juridisk-kritisk revision	***SOR 7 - Forvaltningsrevision***
a) Gennemførelsen af indkøb	**a)** Aktivitets- og ressourcestyring
b) Løn- og ansættelsesmæssige dispositioner	**b)** Mål- og resultatstyring
c) Gennemførelsen af salg	**c)** Styring af offentlige indkøb
d) Myndigheders gebyropkrævning	**d)** Budgetstyring af flerårige investeringsprojekter
e) Afgørelser om tildeling af tilskud mv.	**e)** Styring af offentlige tilskudsordninger
f) Rettighedsbestemte overførsler	

For at skabe det nødvendige revisionsbevis for regnskabets rigtighed, finder vi det nødvendigt at foretage og anvende forskellige analyser, nøgletal, udviklingstendenser, sammenligninger samt vurderinger af forretningsgange. Herved udføres revisionen automatisk som en integreret del af de normale revisionshandlinger. Revisionsresultaterne kan således nyttiggøres i en bredere sammenhæng.

Vurdering og efterprøvelse af forretningsgange er efter vores generelle opfattelse, sammen med vurdering af de kontrolmæssige aspekter, udtryk for en løbende vurdering af, om administration og sagsbehandling foregår på en hensigtsmæssig måde. Forslag til ændringer/justeringer af forretningsgange fremsættes og aftales oftest i den løbende dialog med og rapportering til de administrative ledelsesniveauer.

3.2.3 Drøftelse med ledelsen om besvigelser

Revisor skal i henhold til revisionsstandarderne forespørge ledelsen om, hvordan den øver tilsyn med de aktiviteter og procedurer, ledelsen har iværksat med henblik på at identificere og reagere på risikoen for væsentlige besvigelser i kommunen, samt hvilke interne kontroller ledelsen har implementeret for at forebygge sådanne risici.

Vi skal desuden forespørge ledelsen om, hvorvidt den har kendskab til faktiske besvigelser, der påvirker kommunen, eller om mistanker og beskyldninger herom.

Vi har som led heri med ledelsen drøftet de ledelses- og styringsprocesser, som kommunen har etableret med henblik på at opdage og forebygge besvigelser og fejl. Ledelsen har i denne forbindelse oplyst, at den ikke er bekendt med besvigelser eller mistanker og beskyldninger om besvigelser, som kunne have en væsentlig indflydelse på regnskabet.

3.3 Rapportering

Revisionens indhold og resultater rapporteres i forskellig detaljeringsgrad til henholdsvis det administrative og det politiske niveau.

Til det administrative niveau rapporteres løbende til de enkelte forvaltninger og institutioner. Det sker såvel mundtlig som skriftligt ved notater til ledelsen. Vi søger desuden gennem en konstruktiv løbende

dialog med kommunens medarbejdere om konkrete og generelle problemstillinger at medvirke til at forebygge, at der opstår væsentlige fejl.

Rapportering til kommunalbestyrelsen sker i form af beretninger. Eventuelle bemærkninger, som kommunalbestyrelsen skal tage stilling til og besvare over for tilsynsmyndigheder, vil fremgå som bemærkninger i afsnittet *"Bemærkninger der skal besvares over for tilsynsmyndigheden"*.

4. Den udførte revision

4.1 Revisionsplan

Vi har med kommunens ledelse drøftet det indledende omfang og tidsplanen for revisionen, som fremgår af vores revisionsplan for 2018 fremlagt på mødet den 19. september 2018. Revisionsplanen indeholder en beskrivelse af omfanget af vores revision, herunder en oversigt over væsentlige områder som vi har inkluderet i omfanget af revisionen baseret på risiko eller andre faktorer. Revisionsplanen indeholder desuden en beskrivelse af vores revisionsmetode samt den planlagte tilgang til revisionen. Revisionsplanen omfatter derudover vores væsentlighedsvurderinger.

Revisionen er udført i overensstemmelse med revisionsplanen for 2018. Der er ingen ændringer i den valgte revisionsstrategi sammenholdt med tidligere år.

Vi har som led i udformningen af vores revision fastsat væsentlighed og vurderet risikoen for væsentlig fejlinformation i regnskabet. Vi har desuden undersøgt risikoen for, at ledelsen tilsidesætter interne kontroller, og har bl.a. i den forbindelse overvejet, hvorvidt der har været tegn på manglende uvildighed, som eventuelt kan repræsentere en risiko for væsentlig fejlinformation som følge af besvigelse.

Omfanget af revisionen er påvirket af vores brug af væsentlighed. En revision er udformet med henblik på at opnå høj grad af sikkerhed for, om årsregnskabet er uden væsentlig fejlinformation. Fejlinformationer kan opstå som følge af besvigelser eller fejl. De betragtes som væsentlige, hvis det med rimelighed kan forventes, at de enkeltvis eller samlet har indflydelse på de økonomiske beslutninger, som brugerne træffer på grundlag af regnskabet.

Vi har på grundlag af vores faglige vurdering fastsat visse kvantitative grænser for væsentlighed, herunder overordnet væsentlighed for regnskabet som helhed, som anført i nedenstående tabel. Sammen med kvalitative overvejelser har dette hjulpet os med at fastsætte omfanget af vores revision samt arten, tidsplanlægningen og omfanget af vores revisionshandlinger, og med at vurdere effekten af fejlinformationer, såvel enkeltvis som samlet, på regnskabet som helhed.

Overordnet væsentlighed for kommunen	DKK 33 mio.
Hvordan vi har fastlagt det	1 % af kommunens indtægter fra skatter og generelle tilskud
Begrundelse for anvendt væsentlighedsbenchmark	Revisionen gennemføres med udgangspunkt i en af os udarbejdet revisionsplan og -strategi. Revisionsstrategien skal sikre, at revisionen fokuseres mod de væsentligste og mest risikofyldte områder af betydning for regnskabet som helhed. Områder med højere risiko, det vil sige, hvor der er tale om væsentlig regnskabspraksis og/eller en betydelig grad af vurdering eller skøn, kræver specielle revisionsmæssige overvejelser på grund af karakteren af risikoen, det sandsynlige omfang af eventuelle fejlop-

	lysninger samt sandsynligheden for, at risikoen bliver til virkelighed. Som led heri overvejer vi også såvel kvantitative som kvalitative faktorer i forbindelse med vores vurdering af væsentlighed. Vi vurderer også de parametre, der anvendes af regnskabsbrugerne, til at fastslå det rigtige grundlag for en vurdering af væsentlighed. Vi identificerer og vurderer risikoen for væsentlig fejlinformation på overordnet regnskabsniveau, og i relation til klasser af transaktioner, saldi og oplysninger.
Finansiel status (balance)	Ved fastlæggelsen af væsentlighedsniveauet på balancen anvendes der op til 3% af kommunens samlede aktivmasse svarende til ca. DKK 159 mio., hvilket er relateret til eventuelle fejl under kommunens balance, hvor der ikke er effekt på driftsopgørelsen eller likviditetsmæssig effekt.

4.2 IT-sikkerhed

Som led i vores revision af årsregnskabet for Lyngby-Taarbæk Kommune for 2018 har vi foretaget en revision af de generelle it-kontroller (ITGCFR), som påvirker regnskabsaflæggelsen.

Vores it-revision, der er gennemført i oktober 2018 – februar 2019, har omfattet følgende systemer:

- Windows, der styrer brugernes adgang til netværk
- KMD Opus Økonomi
- KMD Opus Løn og Personale
- KMD Nexus
- KMD Aktiv

I det omfang vi har vurdereret det relevant for vores finansielle revision har nedenstående hovedområder været omfattet af vores it-revision:

1. It-politikker og organisation:
    - Udvikling og implementering af it-strategi og sikkerhedspolitikker
    - Identifikation og vurdering af it-risici
    - It-medarbejdere
    - Styring af outsourcing-/serviceleverandører
2. Drift af datacentre og netværk
    - Fysisk sikkerhed
    - Driftsprocedurer
3. Anskaffelse, ændringer og vedligeholdelse af systemsoftware
    - Patchning
4. Adgangssikkerhed:
    - Politikker og procedurer
    - Beskyttelse af data og funktionsadskillelse
5. Anskaffelse, udvikling og vedligeholdelse af applikationssystemer.

Lyngby-Taarbæk Kommune anvender it-serviceleverandører for systemer vurderet væsentlige for den finansielle revision. En væsentlig del af gennemgangen af de generelle it-kontroller for systemer outsourcet til it-serviceleverandører baseres derfor på årlige revisionserklæringer udarbejdet af it-serviceleverandørernes uafhængige revisorer.

Vi er opmærksomme på, at kommunen for 2018 ikke vil modtage en revisionserklæring fra KMD på KMD OPUS. Kommunen skal fortsat sikre sig, at der er et tilstrækkeligt kontrolmiljø i relation til KMD OPUS. Vi

skal derfor anbefale, at kommunen udfører de nødvendige kompenserende procedurer, herunder bl.a. gennemgang af brugere med udvidede rettigheder fra KMD samt test af nye versioner til KMD OPUS.

Overordnet konklusion
Det er vores vurdering, at ledelsen i Borgerservice og Digitalisering i perioden har fortsat arbejdet med at styrke de generelle it-kontroller, især på områder omhandlende brugeradministration, har Lyngby-Taarbæk Kommune arbejdet på en ny IDM løsning. IDM Løsningen vil løbende omfatte flere systemer og applikationer, hvor målet er at alle roller og rettigheder skal være automatisk styret baseret på ansættelsesvilkår og arbejdsbetinget behov.

På nuværende tidspunkt, er kontroller i det væsentligste beskrevet i politikker og retningslinjer, men er endnu ikke efterlevet på alle hovedområder, om end medarbejderne i IT og Digitalisering og IT-afdelingen er bekendt med deres ansvar for kontrol.

Vi har ved årets revision observeret et enkelt nyt forhold vedrørende konsulentkonti, som ikke har automatisk udløbsdato. Samlet har vi ved afslutningen 2018 afgivet 8 anbefalinger til styrkelse af de generelle it-kontroller.

Vi anbefaler, at ledelsen fortsat opretholder fokus på informationssikkerhed, og sikrer, at kontroller relateret til ændrings- og adgangsstyring styrkes, samt at retningslinjerne herfor implementeres i praksis.

Såfremt Lyngby-Taarbæk styrker de generelle it-kontroller på bl.a. områderne for ledelsens styring og organisering af it-anvendelsen, styring af vedligeholdelse samt adgangssikkerhed vedrørende følgende forhold, vurderes de generelle it-kontroller at kunne bringes til et meget tilfredsstillende niveau:

- Ledelsesmæssig godkendelse af udarbejdet it-risikoanalyse.
- Udbygning og dokumentation af de gældende change management procedurer.
- Gennemførelse af periodisk overvågning af adgange til fagsystemer.
- Etablering af formaliserede procedurer for administration af brugeradgang til KMD fagsystemer.

Som følge af Lyngby-Taarbæk Kommunes afhængighed af et robust it-kontrolmiljø anbefaler vi endvidere, at ledelsen kontinuerligt har opmærksomhed på cybersikkerhed til sikring af, at Lyngby-Taarbæk Kommune kan imødegå de fortsat stigende trusler fra cyberkriminalitet samt imødekomme de øgede regulatoriske krav og forventninger fra kunder og andre interessenter.

På baggrund af den foretagne revision er det vores samlede vurdering, at de generelle it-kontroller vedrørende regnskabsaflæggelsen hos Lyngby-Taarbæk Kommune fortsat er på et *tilfredsstillende niveau* (2017: tilfredsstillende), hvilket vurderes ud fra følgende skala: Ikke-tilfredsstillende, acceptabel, tilfredsstillende og meget tilfredsstillende.

4.3 Økonomistyring

Vi har gennemgået kommunens beskrivelser for økonomisk styring og herunder vurderet, om disse fortsat beskriver rammen og reglerne for, hvordan kommunens økonomistyring og tilrettelagte arbejdsgange mv. udøves i praksis.

Det er vores vurdering, at de overordnede rammer for en hensigtsmæssig økonomistyring er til stede. Det er endvidere vores opfattelse, at der anvendes gode og relevante styringsredskaber og it-værktøjer til den økonomiske styring af områderne.

4.4 Overholdelse af konteringsregler

Budget- og regnskabssystemet indeholder reglerne om den kommunale kontoplan. Kommunens konteringspraksis er således afgørende for målingen af udgifternes størrelse og art, herunder på enkeltområder, samt for korrekt hjemtagelse af statsrefusion, momsrefusion mv.

Det er generet vores opfattelse, at kommunens kontoopsætning og konteringspraksis i alle væsentlige henseender er i overensstemmelse med budget- og regnskabssystemets regler.

Aktier og andelsbeviser – Indskud i Hovedstadens Letbane I/S
Lyngby-Taarbæk har i 2018 indskudt DKK 14,3 mio. i letbanen, der blev betalt fra funktion 08.32.21. Efterfølgende er balancekontoen 09.32.21 nulstillet så indskuddet ikke fremkommer af kommunens aktiver, hvilket afviger fra kommunens øvrige ejerandele i de kommunale fællesskaber.

Totalt er der ultimo 2018 indskudt DKK 72,1 mio. som ikke fremgår af kommunens aktiver. Ifølge letbanens årsregnskab for 2017 udgør Lyngby-Taarbæk kommunes ejerandel af den regnskabsmæssige egenkapital i selskabet i alt DKK 258,2 mio.

Lyngby-Taarbæk kommune har registreringsmæssigt forholdt sig til modtaget orienteringsskrivelse fra ministeriet 21. maj 2015, hvoraf det fremgår, at kommuner ikke skal optage ejerandele på bl.a. letbaner på funktion 9.32.21, idet det kommunale indskud er fastsat ved lov, hvor kommunerne ikke kan udtrække ejerandelene.

Jf. lov nr. 165 om letbane på Ring 3 af 26. februar 2014 fremgår det af lovens § 14 stk. 2, at "Ejerfordelingen mellem de 11 kommuner, jf. stk. 1, kan ændres ved aftale, såfremt alle 11 kommuner er enige herom" Ejerfordelingen kan således ændres til 0 hvis alle kommuner er enige.

Forholdet er samlet ikke væsentligt for årsregnskabet for 2018 som helhed, men revisionen har opfordret Lyngby-Taarbæk Kommune til, at rette henvendelse til Økonomi- og indenrigsministeriet for, at få en afklaring på om ejerandelen i letbanen skal optages til indre værdi i lighed med kommunens øvrige fællesejede kommunale samarbejder jf. ovenstående, hvilket kommunen har gjort ved brev af 11. april 2019. Der afventes svar fra ministeriet.

Forskellen mellem Lyngby-Taarbæk Kommunes indskud DKK 72,1 mio. og kommunens ejerandel af selskabets egenkapital 2017 DKK 258,2 mio., som er et udtryk for de forventede yderligere indskud der skal foretages i de kommende år, er ikke optaget som en gældsforpligtigelse i kommunens regnskab eller oplyst som en eventualforpligtelse. Lyngby-Taarbæk Kommune har vurderet, at de først reelt er forpligtet til at foretage indskuddene på tidspunktet for den endelige godkendelse af anlægskontrakterne, som på nuværende tidspunkt ikke er endeligt indgået.

Vi anbefaler kommunen, at indskydelsesforpligtelsen indgår som en eventualforpligtelse, og når anlægskontrakterne er endelig godkendt, at indregne indskydelsesforpligtelsen som en gældsforpligtelse.

4.5 Bogføringsprocessen samt økonomisk ledelsestilsyn

Som budgetansvarlig er man forpligtet til at udføre et aktivt ledelsestilsyn. Ledelsestilsynet omfatter både løbende budgetkontrol, afprøvning af rigtigheden af bogføringen samt anvisning af de bogførte indtægter og udgifter.

Ledelsestilsynet skal udføres kontinuerligt og mindst en gang om måneden, således at der til stadighed er overblik over den økonomiske udvikling inden for ansvarsområdet, og skal tilrettelægges, så det medvirker til at sikre, at de gældende regler efterleves.

Ledelsestilsynet skal dokumenteres, så det efterfølgende kan godtgøres, at det rent faktisk er udført.

Ledelsestilsyn (bilagskontrol)
Bilagskontrol fortages som stikprøvekontrollen. Stikprøvekontrollen skal mindst omfatte 5% af alle udbetalingsbilag. Alle bilag med udbetalinger på over en vis beløbsgrænse skal udtages til stikprøvekontrol. Disse beløbsgrænser fastlægges af Center for Økonomi og Personale, og de vil være differentieret i forhold til de områder, de skal dække.

Finans og Regnskab fortager opfølgning på, at stikprøvekontrollen omfatter mindst 5% af alle udbetalingsbilag via en kontrolrapport fra Opus hvor antal totalbilag samt antal godkendte bilag og dette omregnet til procent fremgår.

Konklusion
Vores gennemgang af ledelsestilsyn har ikke givet anledning til bemærkninger.

4.6 Beholdningseftersyn samt afstemning af balanceposter

Vi har foretaget beholdningseftersyn vedrørende kommunens likvide aktiver den 26. – 28. november 2018. Det omfatter de centralt placerede midler i pengeinstitutter mv., samt et udsnit af de midler, som er placeret decentralt under andre forvaltningsenheder og institutioner.

Beholdningseftersynene har vist, at de likvide beholdninger og indeståender i pengeinstitutter var til stede på besøgstidspunktet samt at berørte balanceposter var behørigt afstemt.

Det er vores vurdering, at kommunens forretningsgange på området er tilrettelagt på en betryggende og hensigtsmæssig måde.

4.7 Besøg ved decentrale enheder

Vi har aflagt besøg i forskellige forvaltninger, afdelinger og institutioner. Formålet har bl.a. været at undersøge, vurdere og efterprøve en række forretningsgange og forhold af økonomisk betydning for disse enheder og for kommunen som sådan, hvorved en stor del af denne revision må karakteriseres som forvaltningsrevision.

Institutioner som vi har besøgt er:

- Sophienholm,
- Hjemmeplejen Baunehøj,
- Familiecenteret,
- Gruppeordningen v/ Hummeltofteskolen,
- Motorikhuset,
- Lindegårdsskolen,
- Fritids- og ungdomsklub Vænget,
- Fritids- og ungdomsklub 2 Virumgårdsvej,
- Børnehuset Kernehuset.

Vores gennemgang har ikke givet anledning til væsentlige bemærkninger.

4.8 Lønninger og vederlag

Vi har gennemgået processen for lønområdet for at påse, at den er hensigtsmæssig og betryggende i kontrolmæssig henseende. Vi definerer lønprocessen som oprettelse og ændring af lønmodtager, dagpengerefusioner samt sikring af, at den udbetalte løn er korrekt.

Vi har stikprøvevist testet personalesager med det formål at efterprøve, om gældende regler og overenskomster i forbindelse med lønudbetaling efterleves. Udsnittet af sager er fordelt på forskellige overenskomstområder. Herudover har vi gennemgået aflønning til politikere og den daglige ledelse.

Det er vores opfattelse, at processer - og hermed også kontrolmiljøet - er hensigtsmæssige og betryggende. Det er vores vurdering, at lønninger udbetales i henhold til gældende overenskomst, aftaler mv. samt at administrationen af området i øvrigt er betryggende.

4.9 Områder med statsrefusion

Der er særlige krav til revisionen af områder med statsrefusion samt for rapportering til ressortministerierne herom. Dette fremgår blandt andet af Bekendtgørelse om statsrefusion og tilskud samt regnskabsaflæggelse og revision på visse områder inden for Børne- og Socialministeriet, Beskæftigelsesministeriet, Udlændinge- og Integrationsministeriet, Transport-, Bygnings- og Boligministeriet og Undervisningsministeriets ressortområder.

Med dette udgangspunkt har vi revideret alle væsentlige områder, som er omfattet af statsrefusion og tilskud, jf. bilag 2 - 3 til denne beretning "Redegørelse til ressortministerierne om revisionen af de sociale, beskæftigelses- og sundhedsmæssige områder, der er omfattet af ordninger om refusion eller tilskud fra Staten vedrørende regnskabsåret 2018", samt " Oversigt over konstaterede fejl og mangler på Beskæftigelsesministeriet, Børne- og Socialministeriet og Udlændinge- og Integrationsministeriets områder - regnskabsåret 2018".

Center for Unge, Borgerservice og arbejdsmarked
På baggrund af de samlede resultater af vores revision af de gennemgåede områder i Lyngby-Taarbæk Kommune, er det vores vurdering, at sagsbehandlingen og den daglige administration af de områder, som varetages i Center for Unge, Borgerservice og Arbejdsmarked, og som har relation til de beskæftigelsesmæssige områder i Lyngby-Taarbæk Kommune, som helhed har været varetaget på en hensigtsmæssig og betryggende måde i regnskabsåret 2018.

Det er vores vurdering, at sagsbehandlingen i sin helhed lever op til lovgivningens bestemmelser.

Grundet vi i vores revision har konstateret enkelte fejl med revisionsmæssig betydning har kommunen foretaget en udvidet gennemgang af de relevante sager inden for de samme områder. Fejl med revisionsmæssig betydning er efterfølgende blevet berigtiget, hvilket vi har påset.

Center for Social Indsats
På baggrund af de samlede resultater af vores revision af de gennemgåede områder på de specialiserede børn og voksenområder i Center for Social Indsats, er det vores vurdering, at sagsbehandlingen og den daglige administration som helhed administreres på en hensigtsmæssig og betryggende måde, ligesom det er vores vurdering, at man som helhed lever op til lovgivningens og ministeriernes bestemmelser og vejledninger for dette område.

4.10 Områder i øvrigt med særlige rapporteringskrav

Vi har foretaget en revision af et antal specialopgørelser og indberetninger, hvortil knytter sig en række krav til revisionens udførelse og rapportering.

Der henvises til bilag 1 – "Afgivne erklæringer", samt bilag 2 – "Redegørelse til Ressortministerierne om revisionen af områder, der er omfattet af refusion eller tilskud fra Staten i regnskabsåret 2018".

Vores revision af specialopgørelser og indberetninger har ikke givet anledning til væsentlige bemærkninger.

4.11 Revision af balancen

En meget væsentlig forudsætning for korrekt regnskabsaflæggelse er, at samtlige statuskonti er afstemt, inden regnskabet lukkes. Herved sikres det, at årets status, drift, refusion og anlæg mv. bliver retvisende, idet eventuelle fejlregistrerede beløb, manglende refusionsanmeldelser mv. bliver bogført i det korrekte regnskabsår.

Formålet med revisionen af statusafstemninger er at skabe sikkerhed for:

- at alle statuskonti er undergivet afstemning,
- at der udøves ledelsestilsyn med afstemning,
- at saldoen på kontiene kan specificeres og dokumenteres,
- at der kun henstår poster på status ultimo, som er valide, dvs. at der foreligger tilstrækkelig dokumentation for tilstedeværelse og værdisætning af såvel aktiver som forpligtelser,
- at der ikke henstår poster på status, som burde have været overført til regnskabsopgørelsen,
- at der ikke henstår poster af ældre dato, hvor der burde have været taget stilling til afskrivning, samt
- at der er sikret fuldstændighed i registreringerne i forhold til eksternt dokumentationsmateriale.

Revisionens gennemgang har omfattet et udvalg af konti inden for de af Økonomi- og Indenrigsministeriet udmeldte obligatoriske opdelinger af aktiver og passiver.

Vi har bl.a. påset, at egenkapitalen er fordelt, registreret og klassificeret korrekt i henhold til budget- og regnskabssystemets regler, samt at der er redegjort for egenkapitalens udvikling fra ultimo 2017 til ultimo 2018.

Vi har modtaget afstemninger af ydelsessystemerne dagpenge og KMD-aktiv med tilhørende personregistranter til bogføringen.

I forhold til indregning af Aktier og andelsbeviser i kommunens balance henviser vil til afklaringen beskrevet i afsnit 4.4.

Det er vores overordnede opfattelse, at der er tilrettelagt betryggende rutiner for afstemning af balancens poster i forbindelse med regnskabsafslutningen.

4.12 Vurdering af kommunens økonomiske udvikling

Vi har overordnet vurderet kommunens økonomiske udvikling i perioden fra 2015 til 2018.

I forhold til den økonomiske politik har vi opstillet nedenstående nøgletal:

(DKK mio.)	2015	2016	2017	2018	Budget 2019
Resultat af ordinær drift	-105,9	-162,1	-116,8	-17,4	-54,9
Skattefinansierede anlægsudgifter (netto)	127,7	149,1	121,5	98,2	136,0
Skattefinansierede anlægsindtægter (ejendomssalg)	-183,8	-193,2	-3,7	-30,9	-51,4
Skattefinansieret resultat	**-162,0**	**-206,2**	**1,0**	**50,0**	**29,7**
Afdrag på lån	137,6	24,5	166,6	13,1	12,9
Låneoptagelse	-84,0	0,0	0,0	-88,1	-3,0
Resultat efter afdrag og låneoptagelse	**-108,4**	**-181,7**	**167,6**	**-25,0**	**19,6**
Kassebeholdningen ultimo	387,11	589,7	430,8	304,3	373,5
Gennemsnitlig likviditet	646,2	698,4	705,0	656,4	-
Gennemsnitlig likviditet pr. indbygger (DKK) *	11.796	12.675	12.714	11.834	-
Gennemsnitlig likviditet pr. indbygger i alle kommuner - hovedstadskommuner (DKK) *	9.392	10.174	11.100	11.796	-
Langfristet gæld pr. indbygger (DKK)	8.880	8.407	5.354	6.788	-

(*) Kilde: Økonomi- og Indenrigsministeriets Kommunale Nøgletal

4.12.1 Målopfyldelse i forhold til vedtaget politik

Kassebeholdningen udviste primo 2018 en saldo på DKK 430,8 mio. og ultimo 2018 en saldo på DKK 304,3 mio. Der har således været et forbrug i løbet af året på DKK 126,5 mio. Lyngby-Taarbæk kommunes politisk målsætning fra budget 2017-2020 er, at den gennemsnitlig kassebeholdning fremadrettet som minimum skal udgøre DKK 130 mio.kr. Den gennemsnitlig kassebehold udgør ultimo 2018 DKK 656,4 mio. Målsætningen for 2018 er dermed opfyldt.

Lyngby-Taarbæk Kommune har en god robust likviditet/gennemsnitlig likviditet.

Årets resultat af ordinær drift er dog dårligere end oprindelig budgetteret, hvilket skyldes færre skatteindtægter og flere udgifter til udligningsordning. Der har i året været pres på budgettet på flere områder, hvilket har krævet stram styring af økonomien. Dette anbefaler vi også fastholdes i 2019 og fremadrettet.

Som det ses af ovenstående tabel, er der en stigning i gælden pr. indbygger inkl. almene boliger. Stigningen fra 2017 til 2018 skyldes bl.a. låneoptagelse til indfrielse af byggekreditten vedr. Omsorgsboliger Chr. X alle 95 på DKK 69,8 mio.

Ved udgangen af 2018 er den samlede langfristede gæld DKK 384 mio. kr. Heraf vedrører 260 mio. kr. lån til almene ældre- og handicapboliger, og 8 mio. kr. finansielt leasede aktiver. Den ordinære gæld udgør således DKK 116 mio.

Anlægsudgifterne skal som minimum udgøre DKK 100 mio. jf. budgetaftalen. I 2018 udgør bruttoanlægsudgifterne, jf. hovedoversigten DKK 130,0 mio. Lyngby-Taarbæk Kommune har således opfyldt dette mål.

Lyngby-Taarbæk kommunes økonomi er dog ud fra vores viden om kommunens forventede aktiviteter fremadrettet strukturelt presset, idet overskud på driftsbalancen skal finansiere både afdrag på lån, samt forventede øgede anlægsudgifter inkl. bygningsvedligeholdelse. Vi anbefaler derfor fortsat stram styring og fokus på budgetoverholdelse.

4.13 Juridisk-kritisk revision

Som led i den udførte juridisk-kritiske revision har vi set på områderne:

- Lov om kommunernes styrelse
- Kommunalbestyrelsens/fagudvalgenes beslutninger
- Bevillingsregler
- Låne- og deponeringsregler
- Politikker- og medarbejderbeskatning (se afsnit 4.8)

4.13.1 Lov om kommunernes styrelse

Lov om kommunernes styrelse fastsætter regler for kommunalbestyrelsen og udvalgenes varetagelse af kommunens anliggender, den økonomiske forvaltning mv.

Vi har ved gennemlæsning af kommunalbestyrelsens beslutningsprotokol samt visse punkter i udvalgenes beslutningsprotokol kontrolleret overholdelse af den kommunale styrelseslov. Vi har endvidere i forbindelse med vores revision eksempelvis stikprøvevis kontrolleret vederlag til kommunalbestyrelsen.

Gennemgangen har ikke givet anledning til bemærkninger.

4.13.2 Kommunalbestyrelsens/fagudvalgenes beslutninger

I forbindelse med vores revision, eksempelvis lønrevision, årsrevision og forvaltningsrevision har vi stikprøvevis kontrolleret, at beslutninger fra kommunalbestyrelsen, økonomiudvalg og de stående udvalg er overholdt.

Gennemgangen har ikke givet anledning til bemærkninger.

4.13.3 Bevillingsregler

I den kommunale styrelseslovs § 40 fastslås det, at *bevillingsmyndigheden er hos kommunalbestyrelsen*. Samtidig præciseres det, at foranstaltninger, der vil medføre indtægter eller udgifter, som ikke er bevilget i forbindelse med vedtagelsen af årsbudgettet, ikke må iværksættes, før kommunalbestyrelsen har meddelt den fornødne bevilling.

Af kommentarerne til bestemmelsen kan der forekomme undtagelser i forbindelse med lovhjemlede ændringer og/eller poster, hvor kommunen ikke kan nægte borgeren en given service, og hvor det samtidig kan være vanskeligt at forudsige aktivitetsniveauet på budgettidspunktet (såkaldte kalkulatoriske poster).

Bevillingsniveauet i Lyngby-Taarbæk Kommune er fastsat til udvalgsniveau, således at der er en bevilling pr. fagudvalg.

	DKK
▪ Børne- og ungdomsudvalget	0,5 mio.
▪ Social- og sundhedsudvalget	6,4 mio.

Vi har gennemgået kommunens redegørelse for overholdelsen af de meddelte bevillinger samt forklaringer på afvigelser herfra.

Gennemgangen har ikke givet anledning til væsentlige bemærkninger.

4.13.4 Låne- og deponeringsregler

Kommunens låneramme for 2018 er foreløbigt opgjort til 20,0 mio. kr. svarende til lånemuligheden vedr. klimainvesteringer DKK 1,6 mio., og lån til den midlertidige indefrysningsordning af grundskyld for 2018-20 DKK 18,4 mio.

Vi har gennemgået kommunens opgørelse af låneberettigede beløb, der kan henføres til den midlertidige indefrysningsordningsordning af grundskylden som er låneberettiget DKK 18,4 mio. Derudover har Lyngby-Taarbæk kommune låneoptaget DKK 69,8 mio. til indfrielse af byggekreditten vedr. omsorgsboliger Chr. X alle 95.

Lånebekendtgørelsens regler vurderes overholdt. Gennemgangen har ikke givet anledning til bemærkninger.

4.14 Forvaltningsrevision

4.14.1 Anlægsprojekter – ledelse og økonomistyring

Vi har foretaget en gennemgang af forretningsgange og procedurer for kommunens styring af større anlægsprojekter. Vi har undersøgt, hvilke styringsprocesser ledelsen har iværksat for at sikre, at der tages skyldige økonomiske hensyn i anlægsstyringen.

Ved vores gennemgang har vi bl.a. gennemgået politikker på området, og budget- og økonomistyringsmodeller

Vores gennemgang er foretaget via interview samt stikprøvevise test af forretningsgange og procedurer.

Konklusion

Det er vores opfattelse, at kommunens styring af anlægsprojekter er betryggende, og at der udvises skyldige økonomiske hensyn ved gennemførelsen af projekterne.

Anlægsprojekter – anlægsregnskaber

Vi har udvalgt 4 anlægsprojekter til gennemgang.

Der er foretaget vurdering af om forretningsgangene for anlægsprojekter er i overensstemmelse med kommunens eget regelsæt og om forretningsgangene generelt er hensigtsmæssige og betryggende.

Konklusion

Det er vores vurdering at forløbet er i overensstemmelse med kommunens retningslinjer og gældende lovgivning, herunder licitation og udbudsregler.

4.14.2 Tilskud til folkeoplysende foreninger (aftenskoler)

Vi har gennemgået Lyngby-Taarbæk Kommunes "Principper for tilskud til folkeoplysende voksenundervisning" gældende fra 2007, i forbindelse med vores revision af tilskud til folkeoplysende foreninger (aftenskoler).

Vi udvalgte tre aftenskoler til gennemgang.

For de udvalgte aftenskoler har vi modtaget og gennemgået ansøgninger om tilskud, kommunens godkendelse heraf, deltagerlister, regnskab for tilskud mv. for 2017.

Konklusion

Gennemgangen af tilskud til folkeoplysende foreninger (aftenskoler) har ikke givet anledning til bemærkninger, og det vurderes, at tilskud til aftenskoler tildeles efter kommunens gældende retningslinjer.

4.14.3 Sparsommelighed

Sparsommelighedsaspektet er udtryk for, hvorvidt kommunen anvender relevante ressourcer til løsningen af de kommunale opgaver, og hvorvidt kommunen fremskaffer disse efter en afvejning af pris og kvalitet.

Udover at have fokus på udgifter til indkøb vurderer vi løbende, i forbindelse med vores revisionsgennemgang af de enkelte områder, hvorvidt sparsommelighedsaspektet har været med i overvejelserne omkring den kommunale opgaveløsning.

Vores vurdering sker på baggrund af en bred gennemgang, som dækker fra vedtagne politikker, bilagsgennemgang, vurdering af forretningsgange og opfyldelse heraf samt anvendelse af personaleressourcer mv.

Ud fra vores gennemgange af arbejdsprocesser i enkelte centre, budget- og budgetopfølgningsprocedurer samt bilagsgennemgang er det vores vurdering, at kommunen generelt vurderer sparsommelighedsaspektet i forbindelse med de enkelte opgaveløsninger.

5. Uafhængighed

5.1 Vores uafhængighed

PwC er uafhængige af kommunen i overensstemmelse med internationale etiske regler for revisorer (IESBA's Etiske regler) og de etiske krav, der er relevante for vores revision af regnskabet i Danmark. Vi har desuden opfyldt vores øvrige etiske forpligtelser i henhold til IESBA's Etiske regler.

PwC har omfattende systemer til sikring og overvågning af, at PwC's uafhængighedspolitik overholdes, både for PwC som helhed og for de enkelte medarbejdere. PwC's uafhængighedspolitik og -systemer omfatter bl.a. et centralt, internationalt register over værdipapirer underlagt begrænsninger som følge af, at PwC udfører erklæringsydelser for de pågældende kunder. Endvidere har PwC implementeret et internationalt forespørgsels- og godkendelsessystem, der er tilrettelagt med henblik på at sikre, at ydelser til revisionskunder gennemgås og godkendes af den ledende revisionspartner for at sikre, at vi kan og må påtage os at udføre disse ydelser. PwC har endvidere en politik for indhentelse af uafhængighedserklæringer fra vores partnere og medarbejdere, der deltager i erklæringsopgaver.

5.2 Ledende revisionspartner(e)

Følgende partner er omfattet af begrebet ledende revisionspartnere i henhold til EU's revisorforordning:

- Jesper Randall Petersen

5.3 Andre ydelser end lovpligtig revision

Siden afgivelsen af vores revisionsberetning af 14. maj 2018 har PwC leveret følgende andre ydelser end lovpligtig revision til kommunen:

- Rådgivning vedr. "Ny STIL integration"
- Rådgivning og assistance vedr. beregning af stadionleje
- Rådgivning og assistance vedr. omdannelse af Axel løvdalsvej til ustøttede almene plejeboligerne,
- Rådgivning og revision af bådfarten
- Rådgivning og assistance vedr. kommunens IDM-løsninger

6. Sammendrag af kommunikation

Vores deltagelse i møder og anden kommunikation som led i revisionen fremgår overordnet af revisionsplanen.

Vi har bl.a. i forbindelse med revisionen deltaget i møder med ledelsen og administrationen den 19. september 2018 og 11. juni 2019. På disse møder har vi drøftet planlægningen og forløbet af samt konklusionen på revisionen.

Derudover er der i løbet af revisionen afgivet en række notater. Der henvises til afsnit 8.2.

7. Afslutning

I forbindelse med revisionens afslutning indhenter vi ledelses underskrift på en regnskabserklæring omhandlende regnskabsaflæggelsen og fuldstændigheden af såvel regnskabsmaterialet som øvrige informationer, der kan have indvirkning på regnskabet.

I henhold til EU's revisionsforordning skal vi oplyse, at vi har modtaget alle de oplysninger, der er anmodet om.

København, den 12. juni 2019
PricewaterhouseCoopers
Statsautoriseret Revisionspartnerselskab

Jesper Randall Petersen
statsautoriseret revisor

8. Bilag 1 – Ledelsesnotater og afgivne erklæringer

8.1 Den uafhængige revisors påtegning

Til kommunalbestyrelsen i Lyngby-Taarbæk Kommune

Revisionspåtegning på regnskabet

Konklusion
Det er vores opfattelse, at regnskabet i alle væsentlige henseender er rigtigt, dvs. udarbejdet i overensstemmelse med bekendtgørelse om kommuners budget og regnskabsvæsen, revision mv.

Vi har revideret regnskabet for Lyngby-Taarbæk Kommune for regnskabsåret 1. januar - 31. december 2018, der omfatter siderne 8-14, 19-24 samt 129-144, 169-232, herunder anvendte regnskabsprincipper, regnskabsopgørelse, balance og noter med følgende hovedtal:

Resultat af ordinær drift	*overskud*	*DKK*	*17,4 mio.*
Resultat af det skattefinansierede område	*underskud*	*DKK*	*50,0 mio.*
Aktiver i alt		*DKK*	*5.073 mio.*
Egenkapital i alt		*DKK*	*3.380 mio.*

Grundlag for konklusion
Vi har udført vores revision i overensstemmelse med internationale standarder om revision og de yderligere krav, der er gældende i Danmark, samt standarderne for offentlig revision, idet revisionen udføres på grundlag af kravene i bekendtgørelse om kommuners budget- og regnskabsvæsen, revision mv. Vores ansvar ifølge disse standarder og krav er nærmere beskrevet i revisionspåtegningens afsnit "Revisors ansvar for revisionen af årsregnskabet". Vi er uafhængige af kommunen i overensstemmelse med internationale etiske regler for revisorer (IESBA's Etiske regler) og de yderligere krav, der er gældende i Danmark, ligesom vi har opfyldt vores øvrige etiske forpligtelser i henhold til disse regler og krav. Det er vores opfattelse, at det opnåede revisionsbevis er tilstrækkeligt og egnet som grundlag for vores konklusion.

Centrale forhold ved revisionen
Centrale forhold ved revisionen er de forhold, der efter vores faglige vurdering var mest betydelige ved vores revision af årsregnskabet for regnskabsåret 2018. Disse forhold blev behandlet som led i vores revision af årsregnskabet som helhed og udformningen af vores konklusion herom. Vi afgiver ikke nogen særskilt konklusion om disse forhold.

Centrale forhold ved revisionen	***Hvordan vi har behandlet det centrale forhold ved revisionen***
Sociale- og beskæftigelsesmæssige udgifter *Sociale- og beskæftigelsesmæssige udgifter der bl.a. består af boligydelser, hjælpemidler, botilbud for personer med særlige behov, plejeydelser, ressource- og Jobafklaringsforløb, dagpenge til forsikrede ledige, førtidspension, sygedagpenge seniorjob mv.*	*Vi gennemgik og testede væsentlige forretningsgange og relevante interne kontroller på områder med statsrefusion på det sociale- og beskæftigelsesmæssige område samt gennemførte revision af et antal personsager til afdækning af, om der sker en korrekt udbetaling af sociale ydelser med refusion. Vi udførte vores handlinger i henhold til bekendtgørelse nr. 1591 af 15. december 2017 om statsrefusion og tilskud samt regnskabsaflæg-*

Ud fra vores professionelle vurdering er revisionen af området for de sociale- og beskæftigelsesmæssige udgifter med statsrefusion, det revisionsområde med størst betydning for den finansielle revision, da der er væsentlige udgifter på dette område, som refunderes af Staten. Kommunen er ansvarlig for tilrettelæggelse af forretningsgange og interne kontroller, som sikrer korrekt sagsbehandling af borgernes rettigheder til ydelser, herunder at der udbetales korrekte ydelser, som kan helt eller delvis refunderes af Staten i henhold til gældende love og regler. Vi fokuserede på området, da reglerne på området er komplekse og kræver, at ledelsen i kommunen fastlægger retningslinjer for forretningsgange og sagsbehandling samt overvåger at disse bliver fulgt.	*gelse og revision på visse områder inden for Børne- og Socialministeriets, Beskæftigelsesministeriets, Udlændinge - og Integrationsministeriets, Transport-, Bygnings- og Boligministeriets og Undervisningsministeriets ressortområder (revisionsbekendtgørelsen).* *De detaljerede resultater af vores revision, som ikke har betydning for konklusionen på regnskabet, afrapporteres til kommunen i revisionsberetning nr. 9 af 12. juni 2019 i bilag 2 – 3 inkl. tværministerielle oversigter til Ministerierne Beskæftigelsesministeriet, Børne og Socialministeriet samt Udlændige og Integrationsministeriet.*

Fremhævelse af forhold vedrørende revisionen
Kommunen har i overensstemmelse med kravene i bekendtgørelse om kommuners budget- og regnskabsvæsen, revision mv. medtaget det af kommunalbestyrelsen godkendte årsbudget for 2018 som sammenligningstal i årsregnskabet for 2018. Disse sammenligningstal har ikke været underlagt revision.

Ledelsens ansvar for årsregnskabet
Ledelsen har ansvaret for udarbejdelsen af et årsregnskab, der i alle væsentlige henseender er rigtigt, dvs. udarbejdet i overensstemmelse med bekendtgørelse om kommuners budget- og regnskabsvæsen, revision mv. Ledelsen har endvidere ansvaret for den interne kontrol, som ledelsen anser for nødvendig for at udarbejde et årsregnskab uden væsentlig fejlinformation, uanset om denne skyldes besvigelser eller fejl.

Ved udarbejdelsen af årsregnskabet er ledelsen ansvarlig for at vurdere kommunens evne til at fortsætte driften; at oplyse om forhold vedrørende fortsat drift, hvor dette er relevant; samt at udarbejde årsregnskabet på grundlag af regnskabsprincippet om fortsat drift medmindre ledelsen enten har til hensigt at likvidere kommunen, indstille driften eller ikke har andet realistisk alternativ end at gøre dette.

Revisors ansvar for revisionen af årsregnskabet
Vores mål er at opnå høj grad af sikkerhed for, om årsregnskabet som helhed er uden væsentlig fejlinformation, uanset om denne skyldes besvigelser eller fejl, og afgive en revisionspåtegning med en konklusion. Høj grad af sikkerhed er et højt niveau af sikkerhed. Det er ikke en garanti for, at en revision der udføres i overensstemmelse med internationale standarder om revision, og de yderligere krav der er gældende i Danmark samt standarder for offentlig revision, idet revisionen udføres på grundlag af kravene i bekendtgørelse om kommuners budget- og regnskabsvæsen, revision mv., altid vil afdække væsentlig fejlinformation, når sådanne findes. Fejlinformationer kan opstå som følge af besvigelser eller fejl og kan betragtes som væsentlige, hvis det med rimelighed kan forventes, at de enkeltvis eller samlet har indflydelse på de økonomiske beslutninger, som regnskabsbrugerne træffer på grundlag af årsregnskabet.

Som led i en revision, der udføres i overensstemmelse med internationale standarder om revision og de yderligere krav, der er gældende i Danmark, samt standarder for offentlig revision, idet revisionen udføres på grundlag af kravene i bekendtgørelse om kommuners budget- og regnskabsvæsen, revision mv., foretager vi faglige vurderinger og opretholder professionel skepsis under revisionen. Herudover:

- *Identificerer og vurderer vi risikoen for væsentlig fejlinformation i årsregnskabet, uanset om denne skyldes besvigelser eller fejl, udformer og udfører revisionshandlinger som reaktion på disse risici samt opnår revisionsbevis, der er tilstrækkeligt og egnet til at danne grundlag for vores konklusion. Risikoen for ikke at opdage væsentlig fejlinformation forårsaget af besvigelser er højere end ved væsentlig fejlinformation forårsaget af fejl, idet besvigelser kan omfatte sammensværgelser, dokumentfalsk, bevidste udeladelser, vildledning eller tilsidesættelse af intern kontrol.*

- *Opnår vi forståelse af den interne kontrol med relevans for revisionen for at kunne udforme revisionshandlinger, der er passende efter omstændighederne, men ikke for at kunne udtrykke en konklusion om effektiviteten af kommunens interne kontrol.*

- *Tager vi stilling til om den regnskabspraksis, der er anvendt af ledelsen er passende, samt om de regnskabsmæssige skøn og tilknyttede oplysninger som ledelsen har udarbejdet, er rimelige.*

- *Konkluderer vi, om ledelsens udarbejdelse af årsregnskabet på grundlag af regnskabsprincippet om fortsat drift er passende, samt om der på grundlag af det opnåede revisionsbevis er væsentlig usikkerhed forbundet med begivenheder eller forhold, der kan skabe betydelig tvivl om kommunens evne til at fortsætte driften. Hvis vi konkluderer, at der er en væsentlig usikkerhed, skal vi i vores revisionspåtegning gøre opmærksom på oplysninger herom i årsregnskabet eller, hvis sådanne oplysninger ikke er tilstrækkelige, modificere vores konklusion. Vores konklusioner er baseret på det revisionsbevis, der er opnået frem til datoen for vores revisionspåtegning. Fremtidige begivenheder eller forhold kan dog medføre, at kommunen ikke længere kan fortsætte driften.*

Vi kommunikerer med den øverste ledelse om blandt andet det planlagte omfang og den tidsmæssige placering af revisionen samt betydelige revisionsmæssige observationer, herunder eventuelle betydelige mangler i intern kontrol, som vi identificerer under revisionen.

Andre Oplysninger end årsregnskabet og revisors erklæring herom
Ledelsen er ansvarlig for Andre Oplysninger. Andre Oplysninger omfatter de øvrige oplysninger i "Årsregnskab 2018", der ikke er omfattet af vores revision jf. konklusionsafsnittet ovenfor.

Vores konklusion om årsregnskabet dækker ikke Andre Oplysninger, og vi udtrykker ingen form for konklusion med sikkerhed om disse.

I tilknytning til vores revision af årsregnskabet er det vores ansvar at læse Andre Oplysninger og i den forbindelse overveje, om Andre Oplysninger er væsentligt inkonsistente med årsregnskabet eller vores viden opnået ved revisionen eller på anden måde synes at indeholde væsentlig fejlinformation. Hvis vi på grundlag af det udførte arbejde konkluderer, at der er væsentlig fejlinformation i Andre Oplysninger, skal vi rapportere om dette forhold.

Vi har ingenting at rapportere i den forbindelse.

Erklæring i henhold til anden lovgivning og øvrig regulering

Yderligere oplysninger krævet i henhold til "bekendtgørelse om kommunal og regional revision"

Vores konklusion er konsistent med vores revisionsberetning til kommunalbestyrelsen.

Efter vores bedste overbevisning er der ikke udført forbudte ikke-revisionsydelser som omhandlet i bekendtgørelse om kommunal og regional revision.

Vi blev første gang valgt som revisor for kommunen fra og med den 1. januar 2010 for regnskabsåret 2010. Vi er genvalgt årligt ved kommunalbestyrelsens beslutning og i øvrigt efter udbudsproces i 2016 og 2018, så aftalen løber til og med 2022.

Udtalelse om juridisk-kritisk revision og forvaltningsrevision

Ledelsen er ansvarlig for, at de dispositioner, der er omfattet af regnskabsaflæggelsen, er i overensstemmelse med meddelte bevillinger, love og andre forskrifter samt med indgåede aftaler og sædvanlig praksis. Ledelsen er også ansvarlig for, at der er taget skyldige økonomiske hensyn ved forvaltningen af de midler og driften af de aktiviteter, der er omfattet af regnskabet. Ledelsen har i den forbindelse ansvar for at etablere systemer og processer, der understøtter sparsommelighed, produktivitet og effektivitet.

I tilknytning til vores revision af regnskabet er det vores ansvar at gennemføre juridisk-kritisk revision og forvaltningsrevision af udvalgte emner i overensstemmelse med standarderne for offentlig revision. I vores juridisk-kritiske revision efterprøver vi med høj grad af sikkerhed for de udvalgte emner, om de undersøgte dispositioner, der er omfattet af regnskabsaflæggelsen, er i overensstemmelse med de relevante bestemmelser i bevillinger, love og andre forskrifter samt indgåede aftaler og sædvanlig praksis. I vores forvaltningsrevision vurderer vi med høj grad af sikkerhed, om de undersøgte systemer, processer eller dispositioner understøtter skyldige økonomiske hensyn ved forvaltningen af de midler og driften af de aktiviteter, der er omfattet af regnskabet.

Hvis vi på grundlag af det udførte arbejde konkluderer, at der er anledning til væsentlige kritiske bemærkninger, skal vi rapportere herom i denne udtalelse.

Vi har ingen væsentlige kritiske bemærkninger at rapportere i den forbindelse.

8.2 Oversigt over notater

I forbindelse med vores revision har vi afgivet følgende ledelsesnotater/rapporter:

- Notat vedrørende lønrevision af 28. januar 2019,
- Notat om beholdningseftersyn 4. februar 2019,
- Notat til centret for Social indsats af 20. marts 2019
- Notat for Beskæftigelsesområdet af 12. april 2019.
- Notat om revision af generelle it-kontroller af 22. maj 2019

8.3 Oversigt over reviderede og påtegnede opgørelser, erklæringer mv.

Vi har revideret og afgivet erklæringer vedrørende følgende:

Tilskuds- og projektregnskaber:

- Projektregnskab "klippekortmodel plejehjemsbeboere",
- Projektregnskab "værdighedspuljen".
- Projektregnskabet for projekt Puljen til uddannelsesløft 2018
- Projektregnskab "Etablering af midlertidige boligerne for flygtninge"
- Projektregnskab "En bedre bemanding i hjemmeplejen og på plejehjem, plejecentre og friplejeboliger".

Øvrige erklæringer:

- Erklæring om kommunens indberetning, jf. bekendtgørelse nr. 1212 af 14. oktober 2010,
- Erklæring om kommunes indberetning, jf. kapitel 3 i bekendtgørelse nr. 1624 af 18. december 2017 vedr. 2017,
- Erklæring om kommunens administration af og indberetning til informations- og forvaltningssystemet BOSSINF-STB
- Erklæring vedr. byggeregnskabet "udbedring af skade "Christian X´s Alle´97 B-F"
- Erklæring om kommunens udgifter til skoleydelser, undervisning og supplerende tilskud for elever vedr. erhvervsgrunduddannelse (egu)
- Erklæring om samarbejdsaftalen for projekt "Kong Arthur i Ulvedalene"
- Erklæring om opgørelse over uhævede feriepenge,
- Erklæring om kommunens indberetning af momsrefusionsopgørelse,
- Erklæring om taksten for kvindekrisecenteret
- Erklæring om refusion af lærerløn, lederløn og kørsel – musikskoler,
- erklæring om kommunale parkeringsindtægter,
- Erklæring om endelig restrefusion for sociale ydelser (statsrefusion)
- Erklæring om refusion for integrationsområdet
- Erklæring om refusion vedrørende særlig dyre enkeltsager
- Erklæring om refusion af udgifter til boliglån for 2. halvår 2018
- Påtegning af modtaget teaterrefusion,
- påtegning af legatregnskab "Lykkens Gaves Fond".
- påtegning af legatregnskab "Fælleslegatet for værdige trængende i Lyngby-Taarbæk Kommune",
- påtegning af legatregnskab "Købmand Sophus Lund og hustrus stiftelse",
- påtegning af legatregnskab "Legatet til uddannelse af unge i Lyngby-Taarbæk Kommune.

Bilag 2 Redegørelse til ressortministerierne om revisionen af områder, der er omfattet af refusion eller tilskud fra Staten i regnskabsåret 2018

Der henvises til særskilt dokument.

Bilag 3 Oversigt over konstaterede fejl og mangler på Beskæftigelsesministeriets, Børne- og Socialministeriet samt Udlændinge- og Integrationsministeriets områder - regnskabsåret 2018

Der henvises til særskilt dokument.

Lyngby-Taarbæk Kommune

CVR-nr. 11 71 53 11

12. juni 2019

LYNGBY-TAARBÆK KOMMUNE

Bilag 2 – 3
til revisionsberetning nr. 9 af 12. juni 2019 vedrørende årsregnskabet 2018

pwc

Indholdsfortegnelse

BILAG 2 **3**

Redegørelse til ressortministerierne om revisionen af de sociale, beskæftigelses- og sundhedsmæssige områder, der er omfattet af ordninger om refusion eller tilskud fra Staten vedrørende regnskabsåret 2018 **3**

1. Revision af områder med refusion eller tilskud fra Staten **4**

2. Samlet konklusion på den udførte revision **5**

3. Revisionsbemærkninger **5**

4. Redegørelse for den udførte revision **5**

4.1 Revisionserklæring vedrørende de sociale it-systemer 5

4.2 Systemafstemninger af de sociale udbetalingssystemer 6

4.3 Vurdering af legalitets- og kvalitetskontrol omkring fagsystem 6

4.4 Områder med statsrefusion 6

4.5 Indsats mod socialt snyd 6

4.6 Revision af bevillingssager 7

5. Beskæftigelsesministeriets ressortområder **8**

5.1 Vurdering af interne forretningsgange og ledelses- og kvalitetstilsyn inden for beskæftigelsesområdet 8

5.2 Overordnet revisionskonklusion på personsagsrevisionen på beskæftigelsesområdet 8

5.3 Overordnet tilbagemelding om fokusrevision vedrørende Mentorstøtte 11

5.4 Overordnet tilbagemelding om fokusrevision vedrørende Tegnsprogstolkning 12

5.5 Opfølgning på afsluttende revisionsberetning for regnskabsåret 2017 14

5.6 Områder med særlig rapporteringskrav på Beskæftigelsesministeriets ressortområder 14

6. Børne- og Socialministeriets ressortområder **15**

6.1 Vurdering af interne forretningsgange og ledelses- og kvalitetstilsyn i Center for Social Indsats 15

6.2 Overordnet revisionskonklusion på personsagsrevisionen på de specialiserede områder efter Serviceloven 15

6.3 Opfølgning på afsluttende revisionsberetning for regnskabsåret 2017 17

6.4 Områder med særlig rapporteringskrav på Børne- og Socialministeriets ressortområder 17

7. Udlændinge- og Integrationsministeriets ressortområder **18**

7.1 Overordnet revisionskonklusion på personsagsrevisionen på integrationsområdet 18

7.2 Opfølgning på afsluttende revisionsberetning for regnskabsår 2017 18

8. Transport-, Bygnings- og Boligministeriets ressortområder 19

9. Fravalg af områder 20

BILAG 3 21

Oversigt over konstaterede fejl og mangler på Beskæftigelsesministeriets, Børne- og Socialministeriets, samt Udlændinge- og Integrationsministeriets områder - regnskabsåret 2018 21

BILAG 2

Redegørelse til ressortministerierne om revisionen af de sociale, beskæftigelses- og sundhedsmæssige områder, der er omfattet af ordninger om refusion eller tilskud fra Staten vedrørende regnskabsåret 2018

1. Revision af områder med refusion eller tilskud fra Staten

Vi har afsluttet revisionen af Lyngby-Taarbæk Kommunes regnskab 2018, vedrørende de sociale, beskæftigelses- og sundhedsmæssige områder, der er omfattet af refusion og tilskud fra Staten.

Revisionen er udført i overensstemmelse med standarderne for offentlig revisionsskik, internationale revisionsstandarder, kommunens revisionsregulativ samt bekendtgørelse om statsrefusion og tilskud samt regnskabsaflæggelse og revision på visse områder inden for Børne- og Socialministeriets, Beskæftigelsesministeriets, Udlændinge- og Integrationsministeriets og Transport-, Bygnings- og Boligministeriets ressortområder.

Vi har i forbindelse med revisionen af de områder, der er omfattet af refusion og tilskud fra Staten, efterprøvet, om

- De eksisterende interne forretningsgange og instruktioner for (sags)administrationen er hensigtsmæssige og betryggende i kontrolmæssig henseende.
- Det interne ledelses- og kvalitetstilsyn er hensigtsmæssigt og betryggende i kontrolmæssig henseende.
- Anvendelsen af it-systemer er hensigtsmæssig og betryggende i kontrolmæssig henseende.

Vi har tilrettelagt revisionen af bevillingssager efter bestemmelserne i ressortministeriernes revisionsbekendtgørelser.

2. Samlet konklusion på den udførte revision

I det følgende præsenteres vores konklusion for den udførte revision for de samlede sociale områder.

Center for Unge, Borgerservice og arbejdsmarked
På baggrund af de samlede resultater af vores revision af de gennemgåede områder i Lyngby-Taarbæk Kommune, er det vores vurdering, at sagsbehandlingen og den daglige administration af de områder, som varetages i Center for Unge, Borgerservice og Arbejdsmarked, og som har relation til de beskæftigelsesmæssige områder i Lyngby-Taarbæk Kommune, som helhed har været varetaget på en hensigtsmæssig og betryggende måde i regnskabsåret 2018.

Det er vores vurdering, at sagsbehandlingen i sin helhed lever op til lovgivningens bestemmelser.

Dog er der konstateret fejl i 2 sager af refusionsmæssig betydning på området vedr. kontanthjælp målgruppe 2.3, og 2 sager på området vedr. aktivlovens kapitel 10, hvori konteringen ikke er sket efter gældende konteringsregler.

Fejlene har givet anledning til en udvidet revision på områderne jf. afsnit 5.2.

Center for Social Indsats
På baggrund af de samlede resultater af vores revision af de gennemgåede områder på de specialiserede børn og voksenområder i Center for Social Indsats, er det vores vurdering, at sagsbehandlingen og den daglige administration som helhed administreres på en hensigtsmæssig og betryggende måde, ligesom det er vores vurdering, at man som helhed lever op til lovgivningens og ministeriernes bestemmelser og vejledninger for dette område.

3. Revisionsbemærkninger

Vores revision har ikke givet anledning til revisionsbemærkninger, som kommunalbestyrelsen skal træffe afgørelse om.

4. Redegørelse for den udførte revision

4.1 Revisionserklæring vedrørende de sociale it-systemer

I henhold til bekendtgørelse om statsrefusion og tilskud samt regnskabsaflæggelse og revision på visse områder inden for Børne- og Socialministeriets, Beskæftigelsesministeriets, Udlændinge- og Integrationsministeriets og Transport-, Bygnings- og Boligministeriets ressortområder er der fastsat krav til dokumentations- og registreringssystemet i kommunerne. Herunder skal kommunen sikre, at der foreligger en uafhængig revisorerklæring om, at anvendte it-systemer fungerer i et it-miljø med en tilfredsstillende system- og datasikkerhed, og at de interne kontroller i systemerne sikrer en fuldstændig og nøjagtig behandling af godkendte transaktioner.

Vi har gennemgået de modtagne revisionserklæringer i kommunen. De omfattede kontroller er primært rettet mod de generelle it-kontroller til sikring af system- og datasikkerhed, samt applikationskontroller rettet mod sikring af behandling af data.

4.2 Systemafstemninger af de sociale udbetalingssystemer

I forbindelse med vores afsluttende regnskabsanalytiske gennemgang har vi påset, om der foreligger tilfredsstillende afstemninger mellem de udbetalte beløb fra it-systemerne, økonomisystemet og indberetninger til SKAT.

Det er vores vurdering, at der foreligger tilfredsstillende afstemninger af ydelsessystemerne og tilhørende personregistranter til bogføringen, ligesom der foreligger tilfredsstillende afstemninger i forhold til indberetninger til SKAT, af A-indkomst, A-skat, AM-bidrag og ATP.

4.3 Vurdering af legalitets- og kvalitetskontrol omkring fagsystem

Vi har gennemgået og vurderet kommunens retningslinjer for intern kontrol vedrørende brug af KMD Aktiv. Vi har påset, at der foretages løbende kontrol i forhold til de udbetalinger, der er foretages i KMD Aktiv.

Det er vores vurdering af ovenstående kontrol er med til at sikre, at de udbetalinger der foretages via KMD Aktiv er korrekte og sker til retsmæssige modtager.

4.4 Områder med statsrefusion

4.4.1 Regnskab og restafregning

Vi har på tidspunktet for afslutning af revision af årsregnskabet for 2018 modtaget kommunens endelige opgørelser over statsrefusion og tilskud for følgende områder:

- Opgørelse af restrefusion for sociale ydelser
- Opgørelse af statsrefusion og tilskud for integrationsområdet
- Opgørelse over særlig dyre enkeltsager
- Opgørelsen for lån efter boligstøttelovgivningen.

Vores gennemgang ikke givet anledning til bemærkninger, og der er afgivet en revisionserklæring uden forbehold på refusionsopgørelserne.

4.5 Indsats mod socialt snyd

Vi har foretaget en gennemgang af kommunens indsats mod socialt bedrageri og resultatet af gennemgangen er, at:

- Kommunen har tilrettelagt hensigtsmæssige og betryggende forretningsgange for kontrol af udbetaling af ydelse, og at disse følges.
- Kommunen har organiseret sig hensigtsmæssigt i forhold til at opdage misbrug af sociale ydelser, herunder at kommunen har etableret et kontrolmiljø, der kan afdække og spore misbrug.
- Kommunen indsamler og analyserer resultaterne, som kontrolmiljøerne genererer.
- Kommunen reagerer, herunder kræver tilbagebetaling og benytter sig af sanktioner.
- Kommunen dokumenterer og begrunder afgørelser i sager, hvor der er risiko for misbrug af sociale ydelser.
- Kommunen oplyser borgerne om oplysningspligt.
- Kommunen benytter lovgivningens muligheder for at indhente oplysninger fra banker samt benytter e-indkomst m.v. til kontrolformål.
- Kommunen undersøger sager, hvor kommunen har modtaget oplysninger fra anden myndighed eller en anmeldelse fra borger vedrørende mistanke om misbrug af sociale ydelser.

På baggrund af revisionens resultat vurderes, at kommunens forretningsgang for indsats mod socialt snyd er hensigtsmæssig og betryggende.

4.6 Revision af bevillingssager

4.6.1 Formål

Formålet med revisionsbesøget har bl.a. været at vurdere, hvorvidt der i kommunen er taget skyldige økonomiske hensyn ved forvaltningen af de midler, der er omfattet af regnskabet for 2018. Vi har ved besøget stikprøvevis efterprøvet, om forretningsgange, interne kontrolprocedurer samt procedurer for sagsbehandling er hensigtsmæssige og fungerer på betryggende vis. I tilknytning hertil har vi vurderet, om der ved sagsbehandlingen er taget hensyn til principielle afgørelser, der er truffet af decisionsmyndigheder og ankeinstanser. Der er således tale om en såvel juridisk kritisk som en økonomisk kritisk gennemgang af områderne (forvaltningsrevision).

4.6.2 Revisionen

Revisionen af bevillingssager er foretaget stikprøvevis med udgangspunkt i, at der skal sikres en relevant repræsentativitet. Stikprøverne er udvalgt ud fra en kombination baseret på konkrete og generelle erfaringer med fejlrisiko inden for de enkelte hovedområder samt ud fra et væsentlighedskriterium, hvor der indgår forhold af økonomisk, sagsbehandlingsmæssig, principiel og lokal karakter. Der er ligeledes taget højde for pligten til personsagsrevision på særligt udvalgte områder.

Endelig har vi stikprøvevis ved behov udnyttet de tilgængelige muligheder for at foretage elektronisk kontrol af oplysninger om økonomiske forhold, herunder om der i fornødent omfang sker sammenholdelse af oplysningerne fra forskellige registre for at sikre, at der ikke udbetales uforenelige eller uberettigede ydelser.

Revisionen har omfattet administrationen af en række bestemmelser inden for følgende lovområder:

- Lov om Aktiv Beskæftigelsesindsats
- Lov om Arbejdsløshedsforsikring
- Lov om Aktiv Socialpolitik
- Lov om Sygedagpenge
- Lov om Integration af udlændinge i Danmark
- Lov om Integrationsgrunduddannelse (IGU)
- Lov om Repatriering
- Lov om Social Service

Der henvises til afsnittene 5, 6 og 7, samt bilag 3 - ressortministeriernes oversigt, for resultatet af den udførte revision.

5. Beskæftigelsesministeriets ressortområder

5.1 Vurdering af interne forretningsgange og ledelses- og kvalitetstilsyn inden for beskæftigelsesområdet

Vi har som et led i revisionen af Lyngby-Taarbæk Kommune 2018 gennemgået og vurderet, om der er etableret hensigtsmæssige og betryggende interne forretningsgange for administrationen i Center for Unge, Borgerservice og Arbejdsmarked.

Vi har konstateret, at der foreligger fyldestgørende arbejdsgange og instrukser for området, og det er vores opfattelse, at forretningsgangene efterleves i den daglige sagsbehandling.

5.2 Overordnet revisionskonklusion på personsagsrevisionen på beskæftigelsesområdet

Vi har foretaget revision af 42 bevillingssager, hvori der er bevilget ydelser i henhold til områderne under beskæftigelsesområdet. Sagerne er udvalgt tilfældigt på baggrund af bevillinger i kommunens sagssystem, med fokus på nye sager.

Der henvises til nedenstående, endvidere til ressortministeriernes oversigt i bilag 3.

5.2.1 Uddannelseshjælp efter Aktivlovens og beskæftigelseslovens bestemmelser

Vi har foretaget revision af 6 bevillingssager, hvori der er bevilget uddannelseshjælp efter aktivlovens og beskæftigelseslovens bestemmelser.

Vi har konstateret fejl i 5 af de gennemgåede sager, som kan henføres til,

- I 2 bevillingssager er 1 efterfølgende samtale ikke afholdt rettidigt.
- I 2 bevillingssager fremgår der ikke at være givet uddannelsespålæg i 'Min Plan'.
- I 2 bevillingssager fremgår der ikke at være gennemført en læse, skrive-, regnetest inden for første måned efter henvendelse om hjælp.
- I 1 bevillingssag er første tilbud ikke iværksat rettidigt.

Der er konstateret en række forskellige fejl i sagerne, dog vurderes disse ikke at være af systematisk karakter. Der er afgivet en anbefaling i Kommunens ledelsesnotat om at sikre, at proceskrav overholdes.

På grundlag af de samlede resultater af gennemgangen er det dog fortsat vores vurdering, at området som helhed er varetaget hensigtsmæssigt og betryggende og efter gældende regelsæt.

5.2.2 Kontanthjælp efter aktivlovens og beskæftigelseslovens bestemmelser – Målgruppe 2.2

Vi har foretaget revision af 5 bevillingssager, hvori der er bevilget kontanthjælp efter aktivlovens og beskæftigelseslovens bestemmelser.

Vi har ikke konstateret fejl i de gennemgåede sager, og det er vores vurdering, at sagsbehandlingen af denne målgruppe kontanthjælpsområdet som helhed administreres hensigtsmæssigt og i overensstemmelse med gældende regelsæt.

5.2.3 Kontanthjælp efter aktivlovens og beskæftigelseslovens bestemmelser – Målgruppe 2.3

Vi har foretaget revision af 5 bevillingssager, hvori der er bevilget ydelser efter aktivlovens og beskæftigelseslovens bestemmelser.

Vi har konstateret fejl i 5 af de gennemgåede sager, som kan henføres til,

- I 2 bevillingssager er første samtale ikke at afholdt rettidigt.
- I 1 bevillingssag er 2 efterfølgende samtaler ikke afholdt rettidigt.
- I 1 bevillingssag fremgår der ikke tilbud om læse-, skrive-, regnetest eller en realkompetencevurdering til borgeren.
- I 1 bevillingssag er første tilbud ikke iværksat rettidigt.
- I 1 bevillingssag fremgår der ikke at være fulgt op på borgerens mentorordning.
- I 2 bevillingssager er 'Min Plan' ikke udarbejdet efter iværksættelsen af tilbud.
- I 2 bevillingssager er der givet aktivitetstillæg til borger, uden der fremgår en vurdering om særlig helbredsmæssig eller social begrundelse for bevillingen med virkning fra første henvendelse.

Fejlene vedrørende manglende vurdering om, at borgeren opfylder betingelserne for at modtage aktivitetstillæg er af refusionsmæssig betydning i en periode på 3 måneder, hvori der er udbetalt aktivitetstillæg.

Under revisionen af området foretog ledelsen et udvidet ledelsestilsyn vedrørende aktivitetsparate borgere under 30 år, som dermed kunne være berettiget til aktivitetstillæg med virkning fra første henvendelse. I den efterfølgende gennemgang, fremgik der fejl af tilsvarende type i 1 sag. Fejlen er blevet berigtiget i refusionsopgørelsen, hvilket er påset af revisionen.

Det er påset at der er sket en konkret vurdering af, om borgeren opfylder betingelserne for aktivitetstillægget med virkning fra første henvendelse.

Ydelsesteamet har ved efterfølgende intern gennemgang, konstateret fejl af samme type i 1 sag, hvor en borger, visiteret som målgruppe 2.2. var registreret hos ydelsesudbetaler som målgruppe 2.3. Det er påset af revisionen, at denne fejl er berigtiget i refusionsopgørelsen.

Herudover er der afgivet en anbefaling i Kommunens ledelsesnotat om at sikre at proceskrav overholdes.

På grundlag af de samlede resultater af gennemgangen, og Kommunens egen indsats, er det fortsat vores vurdering, at området som helhed er varetaget hensigtsmæssigt og betryggende og efter gældende regelsæt.

5.2.4 Forsikrede ledige

Vi har foretaget revision af 6 bevillingssager, hvori der er bevilget ydelser efter lov om arbejdsløsheds-forsikring mv. og beskæftigelseslovens bestemmelser.

Vi har konstateret fejl i 2 af de gennemgåede sager, som henføres til, at første tilbud ikke er iværksat rettidigt i begge sager.

På grundlag af de samlede resultater af gennemgangen er det vores vurdering, at området som helhed er varetaget hensigtsmæssigt og betryggende og efter gældende regelsæt.

5.2.5 Sygedagpenge efter sygedagpengelovens bestemmelser

Vi har foretaget revision af 6 bevillingssager, hvori der er bevilget ydelser efter sygedagpengelovens bestemmelser.

Vi har konstateret fejl i 4 af de gennemgåede bevillingssager, som kan henføres til,

- I 1 bevillingssag er første opfølgning ikke foretaget rettidigt.
- I 4 bevillingssager er 1 efterfølgende opfølgning ikke afholdt rettidigt.

Forsinkelsen på opfølgningerne i sagerne vurderes ikke af en sådan karakter, at det har haft en afgørende betydning for progressionen i sagerne.

På grundlag af de samlede resultater er det vores vurdering, at området som helhed er varetaget hensigtsmæssigt og betryggende og efter gældende regelsæt.

5.2.6 Fleksjob og Ledighedsydelse

Vi har foretaget revision af 6 bevillingssager, hvori der er foretaget visitation til fleksjob eller ledighedsydelse i 2018, eller hvor der i 2018 skulle foretages revurdering.

Vi har konstateret fejl i 3 af de gennemgåede sager, som henføres til nedenstående typer:

- I 1 bevillingssag er 1 samtale ikke afholdt rettidigt.
- I 1 bevillingssag er 'Min Plan' ikke udarbejdet inden iværksættelsen af indsats.
- I 1 bevillingssag fremgår det ikke umiddelbart, at der er henvist til anden aktør.
- I 2 bevillingssager fremgår det ikke, at revurdering er påbegyndt efter 12 måneders udbetaling af ledighedsydelse.

Kommunen oplyser, at arbejdsgangene efterfølgende er tilrettet, således påbegyndelse af revurdering sikres bedst muligt i alle sager, hvor det er et krav.

På grundlag af de samlede resultater og kommunens tiltag, er det fortsat vores vurdering, at området som helhed er varetaget hensigtsmæssigt og betryggende og efter gældende regelsæt.

5.2.7 Ressourceforløb

Vi har foretaget revision af 3 bevillingssager, hvori der er bevilget ressourceforløb med ressourceforløbsydelse efter aktivlovens og beskæftigelseslovens bestemmelser.

Vi har ikke konstateret fejl i de gennemgåede sager, og det er vores vurdering, at området som helhed administreres hensigtsmæssigt og i overensstemmelse med gældende regelsæt.

5.2.8 Hjælp i særlige tilfælde kapitel 10 efter aktivloven

Vi har foretaget revision af 5 bevillingssager, hvori der er bevilget hjælp i særlige tilfælde efter kapitel 10 i aktivloven.

Vi har konstateret fejl i 2 af de gennemgåede sager, som kan henføres til, at der i begge sager er bevilget tandbehandling efter LAS § 82a, men ydelseskoden i udbetalingssystemet er tilknyttet samme lovs § 82, således udbetalingen er foretaget efter aktivlovens § 82.

Kommunen har efterfølgende gennemgået samtlige i alt 52 sager, vedrørende bevilling af tandbehandling efter § 82a i LAS, og det er efterfølgende påset, at konteringen er sket efter gældende konteringsregler. Forkert kontering blev ved gennemgangen konstateret i yderligere 21 sager.

På grundlag af de samlede resultater, er det med Kommunens tiltag vores vurdering, at området som helhed er varetaget hensigtsmæssigt og betryggende og efter gældende regelsæt.

5.2.9 Jobrotation

Vi har ved planlægningen af revisionen udvalgt området til gennemgang, men det er konstateret, at der ikke har været sager til gennemgang i regnskabsåret 2018.

5.3 Overordnet tilbagemelding om fokusrevision vedrørende Mentorstøtte

Styrelsen for Arbejdsmarked og Rekruttering har i efteråret 2018 udmeldt fokusrevision vedrørende mentorstøtte, med henblik på at vurdere kommunernes forvaltning af området. Herunder at vurdere, om kommunerne har etableret administrative procedurer som understøtter, at kommunen træffer korrekte afgørelser, og om kommunen har tilrettelagt et nødvendigt og tilstrækkeligt løbende tilsyn med ordningen.

De kommunale revisorer blev i efteråret bedt om at foretage en nærmere undersøgelse af, om kommunerne har forretningsgange samt tilsyns- og kontrolprocedurer, der sikrer:

- at der er opstillet klare mål for mentorstøtten for den enkelte borger,
- at der i forbindelse med beslutning om bevilling og udbetaling af mentorstøtte påses og følges op på, at borgeren modtager en personlig støtte, der understøtter det tilsigtede formål med støtten til den pågældende person,
- at der ved bevilling og udbetaling af mentorstøtte er taget skyldige økonomiske hensyn, og
- at der ikke sker en utilsigtet brug og evt. misbrug af mentorordningen.

Lyngby-Taarbæk Kommune har ikke været udvalgt til sagsgennemgang, men alene til den generelle dataindsamling vha. spørgeskema.

Generelt kan det konkluderes på disse kommuner,

- Der eksisterer forretningsgange i alle kommuner for området, men disse varierer meget i omfang, opbygning og kvalitet.
- Der eksisterer tilsynsrutiner i alle kommuner, og tilsynet gennemføres i overensstemmelse med beskrivelsen.
- Tilsynsrutinerne er ligeledes meget varierende i de enkelte kommuner. Der er eksempler på gode tilsynsprocedurer specifikt for området, men generelt eksisterer der ikke særskilte tilsynsrutiner for området; det indgår i det generelle tilsyn med kontrol af formalia.

5.3.1 Forretningsgange og tilsynsrutiner

Der er stor variation i omfanget af det materiale, som er modtaget fra de 20 kommuner vedrørende forretningsgange og tilsynsrutiner, hvor antallet går fra samlet seks dokumenter til 50 dokumenter. Udformningen, kvaliteten og detaljeringsgraden er ligeledes meget varierende. Den enkelt kommunes fokus på området afspejles i omfanget og kvaliteten.

Alle kommuner beretter om et øget fokus på mentorstøtteområdet igennem de seneste år. En række af kommunerne har enten lige været, er i gang eller skal i gang med et større udviklingsarbejde for området med henblik på at øge kvaliteten og styringen.

Der ses generelt et stort fokus på formalia og et mindre på faglighed i både forretningsgangene og tilsynsrutinerne, hvilket vores sagsgennemgang bekræfter.

Kommunerne har kun konstateret meget få tilfælde af snyd med mentorstøtte. Der foreligger generelt ikke beskrivelse af håndteringen af snyd i forretningsgangene, idet kommunens kontrolgruppe er ansvarlig for håndtering af socialt bedrageri, hvilke ofte er beskrevet på kommunens hjemmeside. Her er ligeledes krav og regler for tilbagebetaling beskrevet.

Det er kendt i organisationerne, at det er kontrolgrupperne, der håndterer socialt bedrageri.

5.3.2 Overordnede anbefalinger for forretningsgange og tilsynsrutiner

Det er PwC's anbefaling, at dokumentationskrav tydeliggøres i forretningsgangene. Det er særligt kravet til de faglige vurderinger og begrundelser, som er fraværende. Grundlaget for bevillingen knytter sig til den faglige vurdering og begrundelse både i forhold til målgruppe, match af mentor og udmåling af støtteomfang.

Det er ligeledes en klar anbefaling, at opfølgningsaktiviteterne skal specificeres ud for at sikre tilstrækkelig kvalitet i opfølgningen og borgerens retssikkerhed i forhold til inddragelse i opfølgningen på sagen. Kontrol af kontakten mellem borger og mentor skal indgå som en del af opfølgningen, men der skal allerede ved igangsættelsen af mentorstøtte formuleres skriftlige krav til mentor og borger i forhold til oplysningspligt. Herudover kan der fx sættes krav til, at mentor gennemgår status med borger, som underskriver dette, inden det fremsendes til myndighedssagsbehandler.

Der bør indarbejdes flere vilkår og krav til mentor i kontrakten (mellem myndighed og mentor) med indbyggede sanktionsmuligheder over for mentor, såfremt mentor ikke overholder de opstillede vilkår og krav, fx i forhold til afleveringsfrister på statusudtalelser og kvalitetskrav hertil samt aflysningsvilkår for afbud i kontakten, således at det i højere grad sikres, at der sker en betaling, der mere er i overensstemmelse med praksis end bevillingen.

Der kan med fordel udvikles en systematik for opsamling af resultater på tilsynet og tilretning af forretningsgange. Det vil sige, at der foretages et match med forretningsgangsbeskrivelsen, i forhold til om denne er tydelig nok i forhold til de fejl og mangler, der er konstateret i tilsynet.

5.4 Overordnet tilbagemelding om fokusrevision vedrørende Tegnsprogstolkning

Styrelsen for Arbejdsmarked og Rekruttering har udmeldt fokusrevision vedrørende tegnsprogstolkning i 20 udvalgte kommuner, med henblik på at vurdere kommunernes forvaltning af området. Herunder at vurdere, om kommunerne har administrative procedurer, som understøtter, at kommunen træffer korrekte

afgørelser, og om kommunen har tilrettelagt et nødvendigt og tilstrækkeligt løbende tilsyn med ordningen.

De kommunale revisorer er bedt om at foretage en nærmere undersøgelse af, om kommunerne har forretningsgange samt tilsyns- og kontrolprocedurer, der sikrer,

- at der i forbindelse med bevilling af tilskud til og udbetaling af tegnsprogstolkning påses, at borgeren modtager en bevilling til en personlig assistance, der understøtter borgerens behov både i omfang og varighed,
- at der ved bevilling af tilskud til og udbetaling af tegnsprogstolkning er taget skyldige økonomiske hensyn, og
- at der ikke sker en utilsigtet brug og evt. misbrug af ordningen med tilskud til tegnsprogstolkning.

5.4.1 Forretningsgangsbeskrivelser

Vi har konstateret, at Lyngby-Taarbæk Kommune har udarbejdet forretningsgangsbeskrivelser med understøttelse af skabeloner, som sikrer angivelse af alle nødvendige oplysninger i forbindelse med bevillingen.
Det er dog konstateret, at forretningsgangene ikke indeholder krav om dokumentation og/eller beskrivelse af funktionsnedsættelsen samt krav til opfølgning.

Bevillingerne gives for en periode på 2 år uden opfølgning i perioden. Lyngby-Taarbæk Kommune oplyser, at de fremover vil ændre på praksis, således at bevillingsperioden nedjusteres til 1 år.

Forretningsgangsbeskrivelserne indeholder ikke krav eller vilkår for håndtering af aflysninger.
Der foreligger ikke beskrivelse af håndtering af fakturaer, herunder hvordan det skal kontrolleres, om de fakturerede timer er leverede samt håndtering af aflysninger.

5.4.2 Tilsynsrutiner

Lyngby-Taarbæk kommune oplyser, at peronlig assistance, herunder tegnsprogstolkning, ikke tidligere har været underlagt tilsyn og kontrol.

Kommunen oplyser, at fremadrettet ændres praksis, således at området indgår i jobcentrets generelle tilsyn, hvor der udtrækkes sager via stikprøver til kontrol. Kontrollen vil primært omfatte formalia i forhold til, om der foreligger en underskrevet ansøgning samt bevillingsskrivelse. Det er ikke oplyst, hvornår første tilsyn på området forventes gennemført.

5.4.3 Vores stikprøveundersøgelse giver anledning til følgende generelle konstateringer

Det har ikke været muligt at udtage 10 sager til gennemgang, idet der kun er givet otte bevillinger i alt i løbet af 2016, 2017 og 2018.

PwC har således gennemført en 100 % gennemgang af området i Lyngby-Taarbæk Kommune.
Det vurderes på baggrund af de gennemgåede sager, at myndighedssagsbehandlingen ligger inden for forretningsgangs-beskrivelsen.

Generelt for de gennemgåede sager mangler der dog beskrivelse og/eller dokumentation for målgruppevurderingen. For nogle sager fremgår funktionsnedsættelsen hverken af ansøgningen eller af bevillingsbrevet. Lyngby-Taarbæk Kommune oplyser, at de fremadrettet vil have fokus på beskrivelse af funktionsnedsættelsen og målgruppevurderingen i sagen.

Ansøgninger behandles administrativt, og uden et personligt møde, hvilket gælder både ved førstegangs ansøgninger og ved opfølgninger/ genansøgninger.

Der gennemføres ikke opfølgning på bevillingerne, idet en bevilling gives for en specifik periode, hvorefter borgeren skal ansøge på ny ved at fremsende et nyt ansøgningsskema.

På baggrund af sagsgennemgangen må vi konstatere, at der ikke er fokus på håndtering af aflysninger. Borgeren oplyses ikke om vilkår for håndtering af aflysninger, og sagerne indeholder generelt meget få oplysninger omkring aflysninger.

Der foreligger generelt ikke dokumentation for, at borgeren har modtaget det antal tolketimer, der faktureres for, herunder oplysninger om aflyste timer. Der kan således kun foretages kontrol af dette i forhold til bevillingen, og aflyste timer fremgår alene af fakturaer.

Det ses af de modtagne fakturaer, at der faktureres for langt færre timer end der bevilges. Lyngby-Taarbæk Kommune oplyser, at dette formentlig skyldes, at bevillingerne er så rummelige, at der er plads til ændringer, uden at borger skal søge om ekstra timer.

5.5 Opfølgning på afsluttende revisionsberetning for regnskabsåret 2017

5.5.1 Beskæftigelsesministeriets ressortområder

Vi har modtaget Styrelsen for Arbejdsmarked og Rekrutterings decisionsskrivelse af 13.02.2019 vedrørende revisionsberetningen 2017 for Lyngby-Taarbæk Kommune.

Styrelsen noterer sig, at alle personsagsområder bliver administreret generelt i overensstemmelse med reglerne. Styrelsen har dog konstateret, at revisor har fundet væsentlige fejl på områderne kontanthjælp, aktivering, sygedagpenge og forsikrede ledige. Styrelsen forventer, at kommunen tilvejebringer den nødvendige kvalitet sagsbehandlinger og får iværksat tiltag der kan rette op på forholdene.

Områderne har været omfattet af revisionen 2018, og er gennemgået med tilfredsstillende resultat. Der henvises til foranstående afsnit.

5.6 Områder med særlig rapporteringskrav på Beskæftigelsesministeriets ressortområder

5.6.1 Tilskud fra puljer

Som led i revisionen af de sociale udgifter har vi påtegnet følgende projektregnskab:

- Puljen til uddannelsesløft 2018 for Lyngby-Taarbæk Kommune (j.nr. 18/01224) for perioden 1. januar – 31. december 2018.

Vi har ved revision af projektet påset, at regnskabet er aflagt i overensstemmelse med tilsagnsskrivelsens bestemmelser for regnskabsaflæggelse samt påset, at det modtagne tilskud er anvendt til formålet.

Revisionen har ikke givet anledning til bemærkninger.

6. Børne- og Socialministeriets ressortområder

6.1 Vurdering af interne forretningsgange og ledelses- og kvalitetstilsyn i Center for Social Indsats

Vi har i forbindelse med revisionen 2018 undersøgt og vurderet, om der foreligger administrationsgrundlag for alle væsentlige forhold – herunder har vi i forbindelse med gennemgangen af enkeltsager blandt andet vurderet, om der er tilrettelagt hensigtsmæssige procedurer.

Herudover har vi undersøgt og vurderet, om der er tilrettelagt et hensigtsmæssigt ledelsestilsyn, der også sikrer, at ledelsen løbende har indsigt i kvaliteten i sagerne, såvel som i økonomien på området.

Det er vores vurdering, at der foreligger et godt grundlag for administrationen af områderne i afdelingen, ligesom det er vores vurdering, at der er tilrettelagt et hensigtsmæssigt ledelsestilsyn.

6.2 Overordnet revisionskonklusion på personsagsrevisionen på de specialiserede områder efter Serviceloven

Vi har foretaget revision af 41 bevillingssager, hvori der er bevilget ydelser efter serviceloven. Sagerne er udvalgt tilfældigt på baggrund af bevillinger i kommunens sagssystem, med fokus på nye sager.

Der henvises til nedenstående, endvidere til ressortministeriernes bilag 3.

6.2.1 Merudgifter til børn med nedsat funktionsevne jf. servicelovens § 41

Vi har gennemgået 5 bevillingssager, hvori der er bevilget ydelser efter Servicelovens § 41 som kompensation af merudgifter til børn med nedsat funktionsevne. Sagerne er undersøgt ud fra 4 kriterier.

Vi har konstateret fejl i 1 sag som kan henføres til, at det ikke er tydeligt beskrevet, at der er taget stilling til sektoransvar i forbindelse med en bevilling af remedier til hjemmedialyse.

Sagen er efterfølgende fulgt op, og der er ikke konstateret fejl af refusionsmæssig betydning.

På baggrund af de samlede resultater af gennemgangen er det vores vurdering, at området som helhed er varetaget hensigtsmæssigt og efter gældende regelsæt.

Vi har ikke konstateret fejl af refusionsmæssig betydning.

6.2.2 Kompensation for tabt arbejdsfortjeneste jf. Servicelovens § 42

Vi har gennemgået 5 bevillingssager, hvori der er bevilget ydelser efter Servicelovens § 42 som kompensation for tabt arbejdsfortjeneste til forældre med børn med nedsat funktionsevne. Sagerne er undersøgt ud fra 4 kriterier.

Vi har ikke konstateret fejl ved gennemgangen, og på baggrund af de samlede resultater er det vores vurdering, at området som helhed er varetaget hensigtsmæssigt og betryggende.

Vi har således ikke konstateret fejl af refusionsmæssig betydning.

6.2.3 Forebyggende og anbringende foranstaltninger efter serviceloven

Vi har gennemgået 15 bevillingssager, hvori der er bevilget forebyggende eller anbringende foranstaltninger til børn og familier efter serviceloven. Sagerne er undersøgt ud fra 7 kriterier.

Vi har konstateret fejl i 4 sager, som kan henføres til,

- At der i 1 sag ikke er fulgt op rettidigt på handleplanen vedr. familiebehandling.
- At der i 3 sager ikke er tilbudt en forældrehandleplan ved anbringelse af barnet.
- At der i 3 sager ikke er dokumenteret, at der er taget stilling til forældreegenbetaling ved anbringelse af barnet.

Efter revisionen er sagerne fulgt op, og sagerne er ajourført iht. reglerne på området.

I forhold til forældrehandleplaner drejer det sig i 2 tilfælde om anbringelser siden begyndelsen af 00'erne, som er fulgt op siden med fokus på barnets behov, og med en vurdering af, at de med stor sandsynlighed ikke hjemgives. Der har alene været iværksat støtteperson i sagerne.

I sagerne vedr. forældreegenbetaling er der i tilfældene tale om enlig forælder på overførselsindkomst, som kommer under betalingsgrænsen, dette er dog ikke noteret i sagen på revisionstidspunktet.

På baggrund af de samlede resultater er det dog fortsat vores vurdering, at området som helhed er varetaget hensigtsmæssigt og betryggende. Der er taget hånd om de konstaterede fejl, og der er i det hele taget fokus på rettidighed og korrekt sagsbehandling i anbringelsessager i afdelingen. Der er ikke konstateret fejl af refusionsmæssig betydning.

6.2.4 Merudgifter til voksne jf. Servicelovens § 100

Vi har gennemgået 4 bevillingssager, hvori der er bevilget ydelser efter Servicelovens § 100 som kompensation af merudgifter for voksne. Sagerne er undersøgt ud fra 6 kriterier.

Vi har ikke konstateret fejl ved gennemgangen, og på baggrund af de samlede resultater af gennemgangen er det vores vurdering, at området som helhed er varetaget hensigtsmæssigt og efter gældende regelsæt.

Vi har ikke konstateret fejl af refusionsmæssig betydning.

6.2.5 Det øvrige specialiserede voksenområde – særligt dyre enkeltsager, jf. Servicelovens §§ 85 – 108

Vi har gennemgået 13 sager på det øvrige specialiserede voksenområde. Sagerne er undersøgt ud fra hhv. 5 og 8 kriterier.

Vi har konstateret fejl i 3 af de gennemgåede sager, som kan henføres til, at det i 3 sager ikke er dokumenteret, at der er tilbudt en handleplan trods det, at borgeren er i målgruppe for dette. Sagerne er efterfølgende fulgt op og bragt i orden.

På baggrund af de samlede resultater af gennemgangen er det vores vurdering, at området som helhed er varetaget hensigtsmæssigt og efter gældende regelsæt. Vi har ikke konstateret fejl af refusionsmæssig betydning.

6.2.1 Dagtilbudlovens § 99

Området har været udvalgt til revision 2018. Det er oplyst os, at Kommunen ikke har haft personsager på området i 2018.

6.3 Opfølgning på afsluttende revisionsberetning for regnskabsåret 2017

6.3.1 Børne- og Socialministeriets ressortområder

Vi har modtaget Børne- og Socialministeriets decisionsskrivelse af 25.02.2019 vedr. regnskabsåret 2017. Ministeret har bedt revisor følge op på områderne vedr. servicelovens §§ 41 + 42 og servicelovens §§ 85 – 108.

Alle områderne er gennemgået ved årets revision med tilfredsstillende resultat. Der henvises til foranstående afsnit.

6.4 Områder med særlig rapporteringskrav på Børne- og Socialministeriets ressortområder

6.4.1 Tilskud fra puljer

Som led i revisionen af de sociale udgifter har vi påtegnet projektregnskaber med særlige rapporteringskrav på Børne- og Socialministeriets ressortområder.

Ved revisionen 2018 har vi ikke modtaget erklæringer vedr. projektregnskaber med særlige rapporteringskrav på ministeriets ressortområde.

7. Udlændinge- og Integrationsministeriets ressortområder

7.1 Overordnet revisionskonklusion på personsagsrevisionen på integrationsområdet

Vi har foretaget revision af 5 bevillingssager på integrationsområdet, hvori der er bevilget ydelser i henhold til områderne under integration. Sagerne er udvalgt tilfældigt på baggrund af bevillinger i kommunens sagssystem, med fokus på nye sager.

Der henvises til nedenstående, endvidere til ressortministeriernes oversigt i bilag 3.

7.1.1 Integrationsområdet

Vi har foretaget revision af 3 bevillingssager, hvori der er bevilget ydelser til personer omfattet af integrationslovens bestemmelser.

Vi har konstateret fejl i 1 af de gennemgåede sager, som kan henføres til, at der ikke var iværksat virksomhedsrettet tilbud rettidigt.

På grundlag af de samlede resultater, er det vores vurdering, at området som helhed er varetaget hensigtsmæssigt og betryggende og efter gældende regelsæt.

7.1.2 IGU - Integrationsgrunduddannelse

Vi har foretaget revision af 2 bevillingssager, hvori der er bevilget godtgørelse efter Lov om Integrationsgrunduddannelse.

Vi har ikke konstateret fejl i de gennemgåede sager, og det er vores vurdering, at området som helhed administreres hensigtsmæssigt og i overensstemmelse med gældende regelsæt.

7.1.3 Repatriering

Vi har ved planlægningen af revisionen udtaget området til gennemgang, men har under revisionen konstateret, at der ikke har været sager til gennemgang ved revisionen af regnskabsåret 2018.

7.2 Opfølgning på afsluttende revisionsberetning for regnskabsår 2017

7.2.1 Udlændinge- og Integrationsministeriets ressortområder

Vi har modtaget Udlændinge- og Integrationsministeriets decisionsskrivelse af 06.11.2018 vedrørende revisionsberetningen 2017 for Lyngby-Taarbæk Kommune.

Udlændinge- og Integrationsministeriet finder det ikke tilfredsstillende, at revisor ved gennemgangen fortsat konstaterer høj fejlfrekvens på områderne vedrørende rettidig iværksættelse af virksomhedsrettet tilbud i form af virksomhedspraktik og løntilskud, fejl på området vedrørende udfyldte og godkendte CV'er samt for hjælp i særlige tilfælde.

Området er gennemgået ved revisionen 2018 med tilfredsstillende resultat. Der henvises til foranstående afsnit.

8. Transport-, Bygnings- og Boligministeriets ressortområder

8.1 Byfornyelse og udvikling af byer

Vi har for den afsluttende revision af kommunens forvaltning i henhold til lov om byfornyelse og udvikling af byer for 2018 forholdt os til opgørelse af refusionsbeløb vedrørende udgifter til byfornyelse for Lyngby-Taarbæk Kommune i finansåret 2018.

Vi har ikke modtaget en erklæring for byfornyelsesprojekter vedrørende regnskabsåret 2018.

9. Fravalg af områder

Revisionen af personsager skal inden for en kortere årrække være foretaget på alle konti, for hvilke der skal ske personbogføring, uanset antallet af sager eller beløbenes størrelse.

En forudsætning for, at revisor kan undlade årlig personsagsgennemgang på enkelte områder og konti er, at revisor på anden måde har tilvejebragt en begrundet overbevisning om, at sagsbehandlingen på området er betryggende, samt at revisor har udarbejdet en turnusrevisionsplan for de konti, der ikke bliver revideret hvert år.

Revisionen redegør for, og begrunder fravalget.

- **Jobafklaringsforløb**. Området er revideret i 2016. Revision af området indgår i en turnus, som skal sikre at alle områderne gennemgås inden for en nærmere årrække.
- **Revalidering og forrevalidering**. Området er revideret i 2017. Revision af området indgår i en turnus, som skal sikre at alle områderne gennemgås inden for en nærmere årrække.
- **Personligt tillæg**. Området er revideret i 2016. Revision af området indgår i en turnus, som skal sikre at alle områderne gennemgås inden for en nærmere årrække.
- **Tilskud til hjælpemidler.** Området er revideret i 2016. Revision af området indgår i en turnus, som skal sikre at alle områderne gennemgås inden for en nærmere årrække.
- **Seniorjob.** Området er revideret i 2016. Revision af området indgår i en turnus, som skal sikre at alle områderne gennemgås inden for en nærmere årrække.
- **Kontantydelse.** Området er revideret i 2016. Revision af området indgår i en turnus, som skal sikre at alle områderne gennemgås inden for en nærmere årrække.
- **Kontanthjælp til brøkpension §§ 27-27a.** Området er revideret i 2017. Revision af området indgår i en turnus, som skal sikre at alle områderne gennemgås inden for en nærmere årrække.
- **Hjælp i særlige tilfælde efter kap. 6 i IL.** Området er revideret i 2017. Revision af området indgår i en turnus, som skal sikre at alle områderne gennemgås inden for en nærmere årrække.
- **Særlig støtte efter § 34 i LAS.** Området er revideret i 2017. Revision af området indgår i en turnus, som skal sikre at alle områderne gennemgås inden for en nærmere årrække.
  Refusionsberettigede udgifter vedrørende særlige grupper af flygtninge og familiesammenførte til flygtninge. (Udgifter med 100 % statsrefusion) Lov om aktiv socialpolitik § 107. Revision af området indgår i en turnus, som skal sikre at alle områderne gennemgås inden for en nærmere årrække. Området revideres senest 2020.
- **Refusionsberettigede udgifter vedrørende særlige grupper af flygtninge og familiesammenførte til flygtninge.** (Udgifter med 100 % statsrefusion) Dele af lov om aktiv beskæftigelsesindsats § 124. Revision af området indgår i en turnus, som skal sikre at alle områderne gennemgås inden for en nærmere årrække. Området revideres senest 2020.
- **Danskbonus til selvforsørgede i integrationsprogrammet efter integrationslovens § 22.** Området indgår i en turnus, som skal sikre, at alle områderne gennemgås inden for en nærmere årrække. Området revideres senest 2020.
- **Botilbud efter Servicelovens §§ 109 & 110**. Revision af området indgår i en turnus, som skal l sikre, at alle områderne gennemgås inden for en nærmere årrække. Området er revideret i 2016.
- **Hjælp til flygtninge efter servicelovens § 181**. Området indgår i en turnus, som skal sikre, at alle områderne gennemgås inden for en nærmere årrække. Området blev revideret i 2017.

BILAG 3

Oversigt over konstaterede fejl og mangler på Beskæftigelsesministeriets, Børne- og Socialministeriets, samt Udlændinge- og Integrationsministeriets områder - regnskabsåret 2018

Kommunenavn:	**Lyngby-Taarbæk Kommune**
Revideret af:	**PwC**

Oversigt over konstaterede fejl og mangler på Beskæftigelsesministeriets, Børne- og Socialministeriets og Udlændinge- og Integrationsministeriets områder - regnskabsåret 2018

Beskæftigelsesministeriet

Funktion	Sagsområde	Regler	Antal udvalgte sager	Væsentlige fejl uden refusionsmæssig betydning (Antal noteres)	Væsentlige fejl med refusionsmæssig betydning (Antal noteres)	Systematiske / generelle fejl uden refusionsmæssig betydning (Ja/Nej)	Systematiske / generelle fejl med refusionsmæssig betydning (Ja/Nej)	Kommentarer vedrørende konstaterede fejl (henvisning til afsnit)	Området fravalgt (Ja/Nej)	Området administreres generelt i overensstemmelse med gældende regler (Ja/Nej)	Revisions bemærkninger (Noteres ved angivelse af samme nummerering som fremgår af revisionsberetningen)	Forbehold (Antal noteres)
Funktion 5.57.73, 5.57.75 8.38.37 og 8.51.52	Kontant-og uddannelseshjælp. Udbetaling, beregning og kontering. Rådighedsvurdering og sanktionering. Særlig støtte (medfinansiering og tilbagebetaling)	LAS *)	16	15	2	Nej	Nej	5.2	Nej	Ja	-	-
Funktion 5.57.75 samt 5.57.73	Aktivering (bortset fra løntilskud), kontaktforløb, jobplaner mv. til kontant- og uddannelseshjælpsmodtagere	LAB	*) Indgår under foranstående sager									
Funktion 5.57.73. 5.58.80 8.51.52	Revalidering inkl. For-revalidering	LAS kap. 6	0	-	-	-	-	-	Ja	-	-	-
Funktion 5.57.71, 5.68.73, 5.68.75, 5.68.79, 5.58.80, 5.58.81, 5.58.82, 5.58.83, 5.68.91 og 5.68.98	Tilskud til udgifter til hjælpemidler og befordringsgodtgørelse m.v. til alle målgrupper, tilskud til jobrotation og voksenlærlinge, løntilskud til alle målgrupper, skånejob, isbryderordning, personlig assistance og vejledning og opkvalificering af 15-17 årige samt efterbetaling af jobpræmie til enlige forsørgere	LAB kap. 12, 13 a-b, 14, 15 og 18 samt lov om kompensation til handicappede i erhverv m.v. samt lov nr. 1593 af 22. december 2010 om en 2-årig forsøgsordning for enlige forsørgere	0	-	-	-	-	-	Ja	-	-	-

Funktion	Sagsområde	Regler	Antal udvalgte sager	Væsentlige fejl uden refusionsmæssig betydning (Antal noteres)	Væsentlige fejl med refusionsmæssig betydning (Antal noteres)	Systematiske / generelle fejl uden refusionsmæssig betydning (Ja/Nej)	Systematiske / generelle fejl med refusionsmæssig betydning (Ja/Nej)	Kommentarer vedrørende konstaterede fejl (henvisning til afsnit)	Området fravalgt (Ja/Nej)	Området administreres generelt i overensstemmelse med gældende regler (Ja/Nej)	Revisions bemærkninger (Noteres ved angivelse af samme nummerering som fremgår af revisionsberetningen)	Forbehold (Antal noteres)
Funktion 5.68.90	Driftsudgifter og mentorstøtte, hvor refusion ydes under et rådighedsbeløb	LAB kap. 8 a, 9 b og 10 m.v. LAB §§ 73 b, 81 a, 83 og 99	*) Indgår under foranstående sager									
Funktion 5.58.81 8.51.52	Fleksjob	LAB §§ 69 - 75 **)	6	5	0	Nej	Nej	5.2	Nej	Ja	-	-
Funktion 5.58.83	Ledighedsydelse	LAS kap. 7	**) Indgår under foranstående sager									
							0					
Funktion 5.57.71 og 8.51.52	Sygedagpenge	Lov om sygedagpenge	6	5	0	Nej	Nej	5.2	Nej	Ja	-	-
Funktion 5.68.97	Seniorjob	Lov om seniorjob	0	-	-	-	-	-	Ja	-	-	-
Funktion 5.68.96	Servicejob (løntilskud)	Lov om ophævelse af lov om servicejob	0	-	-	-	-	-	Ja	-	-	-
Funktion 5.57.78,	Forsikrede ledige (medfinansiering af a-dagpenge, opfølgning kontaktforløb og tilbud)	§ 82 a i lov om arbejdsløshedsforsikring m.v. og LAB	6	2	0	Nej	Nej	5.2	Nej	Ja	-	-
Funktion 5.58.82 8.51.52	Forsørgelse og aktivering (bortset fra løntilskud) af personer i ressourceforløb, der modtager ressourceforløbsydelse, inkl. mentor.	LAB kapital 12 a	3	0	0	Nej	Nej	5.2	Nej	Ja	-	-
Funktion 5.58.82 8.51.52	Forsørgelse og aktivering (bortset fra løntilskud) af personer i jobafklaringsforløb, der modtager ressourceforløbsydelse, inkl. mentor.	LAB kapital 12 b.	0	-	-	-	-	-	Ja	-	-	-
Funktion 5.57.78 og 5.57.79	Midlertidig arbejdsmarkedsydelse (medfinansiering af midlertidig arbejdsmarkedsydelse og tilhørende aktiveringsudgifter bortset fra løntilskud)	LAB kapitel 13 d og lov om arbejdsløshedsforsikring § 52 o.	0	-	-	-	-	-	Ja	-	-	-
Funktion 5.57.79	Kontantydelse og dertilhørende aktiveringsudgifter (bortset fra	LAB kapitel 13 e og lov om	0	-	-	-	-	-	Ja	-	-	-

Funktion	Sagsområde	Regler	Antal udvalgte sager	Væsentlige fejl uden refusions-mæssig betydning (Antal noteres)	Væsentlige fejl med refusions-mæssig betydning (Antal noteres)	Systema-tiske / generelle fejl uden refusions-mæssig betydning (Ja/Nej)	Systema-tiske / generelle fejl med refusions-mæssig betydning (Ja/Nej)	Kommentarer vedrørende konsta-terede fejl (henvisning til afsnit)	Området fravalgt (Ja/Nej)	Området admini-streres generelt i overensstem-melse med gældende regler (Ja/Nej)	Revisions bemærk-ninger (Noteres ved angivelse af samme nummerering som fremgår af revisions-beretningen)	Forbehold (Antal noteres)
	løntilskud)	kontantydelse										
Funktion 5.57.72	Hjælp i særlige tilfælde (enkeltudgifter, sygebehandling, samværsret med børn, flytning)	LAS kap. 10	5	2	0	Nej	Nej	5.2	Nej	Ja	-	-
Funktion 0.25.11 0.25.18 7.32.23 8.32.23 9.32.23	Beboerindskudslån	Lov om individuel boligstøtte	Er afstemt til beboerindskudslånssystemet.									
Funktion 5.48.67	Personlige tillæg til pensionister	Lov om social pension kap. 2 og Bekendtgørelse af lov om højeste, mellemste, forhøjet almindelig og almindelig førtidspension m.v. kap. 2	0	-	-	-	-	-	Ja	-	-	-

LAS: Lov om aktiv socialpolitik, LAB: Lov om en aktiv beskæftigelsesindsats

	Ja	Nej
Er der manglende afstemninger på Beskæftigelsesministeriets område		**X**

Børne- og Socialministeriet

Funktion	Sagsområde	Regler	Antal udvalgte sager	Væsentlige fejl uden refusions-mæssig betydning (Antal noteres)	Væsentlige fejl med refusions-mæssig betydning (Antal noteres)	Systema-tiske / generelle fejl uden refusions-mæssig betydning (Ja/Nej)	Systema-tiske / generelle fejl med refusions-mæssig betydning (Ja/Nej)	Kommentarer vedrørende konsta-terede fejl (henvisning til afsnit)	Området fravalgt (Ja/Nej)	Området admini-streres generelt i overensstem-melse med gældende regler (Ja/Nej)	Revisions bemærk-ninger (Noteres ved angivelse af samme nummerering som fremgår af revisions-beretningen)	Forbehold (Antal noteres)
Funktion 5.22.07	Statsrefusion – Særligt dyre enkeltsager	SEL §§ 176 og 176 a	27	10	0	Nej	Nej	6.2	Nej	Ja	-	-
5.25.10	Refusionsberettigede udgifter vedrørende særlige grupper af flygtninge og familiesammenførte til flygtninge (Udgifter med 100 % statsrefusion)	Dagtilbudsloven § 99	0	0	0	Nej	Nej	6.2	Nej	-	-	-
Funktion 5.25.10 5.28.20 5.28.21 5.28.22 5.28.23 5.28.24 5.32.32 5.32.33 5.32.34 5.32.35 5.35.40 5.35.42 5.35.45 5.38.50 5.38.52 5.38.53 5.38.58 5.38.59 5.57.74	Hjælp til flygtninge (Udgifter med 100 % statsrefusion)	SEL § 181	0	-	-	-	-	-	Ja	-	-	-
5.57.74	Refusionsberettigede udgifter vedrørende særlige grupper af flygtninge og familiesammenførte til flygtninge (Udgifter med 100 % statsrefusion)	Lov om aktiv socialpolitik § 107	0	-	-	-	-	-	Ja	-	-	-

Funktion	**Sagsområde**	**Regler**	**Antal udvalgte sager**	**Væsentlige fejl uden refusions-mæssig betydning (Antal noteres)**	**Væsentlige fejl med refusions-mæssig betydning (Antal noteres)**	**Systema-tiske / generelle fejl uden refusions-mæssig betydning (Ja/Nej)**	**Systema-tiske / generelle fejl med refusions-mæssig betydning (Ja/Nej)**	**Kommentarer vedrørende konsta-terede fejl (henvisning til afsnit)**	**Området fravalgt (Ja/Nej)**	**Området admini-streres generelt i overensstem-melse med gældende regler (Ja/Nej)**	**Revisions bemærk-ninger (Noteres ved angivelse af samme nummerering som fremgår af revisions-beretningen)**	**Forbehold (Antal noteres)**
5.57.74	Refusionsberettigede udgifter vedrørende særlige grupper af flygtninge og familiesammenførte til flygtninge (Udgifter med 100 % statsrefusion)	Dele af lov om aktiv beskæftigelsesindsats § 124	0	-	-	-	-	-	Ja	-	-	-
Funktion 5.57.72	Merudgiftsydelse	SEL § 41	5	1	0	Nej	Nej	6.2	Nej	Ja	-	-
Funktion 5.57.72	Tabt arbejdsfortjeneste	SEL § 42	5	0	0	Nej	Nej	6.2	Nej	Ja	-	-
Funktion 5.28.20	Advokatbistand, aktindsigt mv. - Under børnesager	SEL § 72	1	0	0	Nej	Nej	6.2	Nej	Ja	-	-
Funktion 5.57.72	Dækning af nødvendige merudgifter	SEL § 100	4	0	0	Nej	Nej	6.2	Nej	Ja	-	-
Funktion 5.38.42	Botilbud	SEL § 109	0	-	-	-	-	-	Ja	-	-	-
Funktion 5.38.42	Botilbud	SEL § 110	0	-	-	-	-	-	Ja	-	-	-

SEL: Lov om social service

	Ja	**Nej**
Er der manglende afstemninger på Børne- og Socialministeriets område		**X**

Udlændinge- og Integrationsministeriet

Funktion	Sagsområde	Regler	Antal udvalgte sager	Væsentlige fejl uden refusionsmæssig betydning (Antal noteres)	Væsentlige fejl med refusionsmæssig betydning (Antal noteres)	Systematiske / generelle fejl uden refusionsmæssig betydning (Ja/Nej)	Systematiske / generelle fejl med refusionsmæssig betydning (Ja/Nej)	Kommentarer vedrørende konstaterede fejl (henvisning til afsnit)	Området fravalgt (Ja/Nej)	Området administreres generelt i overensstemmelse med gældende regler (Ja/Nej)	Revisions bemærkninger (Noteres ved angivelse af samme nummerering som fremgår af revisionsberetningen)	Forbehold (Antal noteres)
	Udarbejdelse af integrationskontrakt inden for 1 måned	IL § 19***)	3	1	0	Nej	Nej	7.1	Nej	Ja	-	-
	Løbende opfølgning på integrationskontrakten	IL § 20	***) Indgår under foranstående sager									
Funktion 5.46.60	Tilbud om integrationsprogram, herunder aktive beskæftigelsesrettede tilbud og tilbud om ordinær danskuddannelse	IL Kapitel 4	***) Indgår under foranstående sager									
Funktion 5.46.60	Tilbud om introduktionsforløb, herunder aktive beskæftigelsesrettede tilbud, tilbud om arbejdsmarkedsrettet danskundervisning (kun 1. halvår 2018) og ordinær danskuddannelse	IL Kapitel 4a	***) Indgår under foranstående sager									
Funktion 5.46.61	Udbetaling af integrationsydelse til udlændinge omfattet af integrationsprogrammet og udbetaling af integrationsydelse til øvrige	LAS kapitel 4	***) Indgår under foranstående sager									
Funktion 5.46.60	Resultattilskud efter integrationsloven	IL § 45	Er gennemgået i forbindelse med den regnskabsmæssige gennemgang af refusionsopgørelsen									
Funktion 5.46.60	Henvisning til danskuddannelse efter danskuddannelsesloven	IL §§ 16 og 45	***) Indgår under foranstående sager									

Funktion	Sagsområde	Regler	Antal udvalgte sager	Væsentlige fejl uden refusions-mæssig betydning (Antal noteres)	Væsentlige fejl med refusions-mæssig betydning (Antal noteres)	Systema-tiske / generelle fejl uden refusions-mæssig betydning (Ja/Nej)	Systema-tiske / generelle fejl med refusions-mæssig betydning (Ja/Nej)	Kommentarer vedrørende konsta-terede fejl (henvisning til afsnit)	Området fravalgt (Ja/Nej)	Området admini-streres generelt i overensstem-melse med gældende regler (Ja/Nej)	Revisions bemærk-ninger (Noteres ved angivelse af samme nummerering som fremgår af revisions-beretningen)	Forbehold (Antal noteres)
Funktion 5.46.61	Hjælp i særlige tilfælde	IL kapitel 6	0	-	-	-	-	-	Ja	-	-	-
Funktion 5.46.60	Grundtilskud, tilskud til uledsagede mindreårige	IL § 45	Er gennemgået i forbindelse med den regnskabsmæssige gennemgang af refusionsopgørelsen									
Funktion 5.46.65	Udbetaling af repatrieringsstøtte m.v. og resultattilskud efter repatrieringsloven	Repatrieringslovens §§ 7, 8 og 13	0	0	0	Nej	Nej	7.1	Nej	-	-	-
Funktion 8.51.52	Udbetaling af godtgørelse for deltagelse i IGU-skoleforløb	Lov om integrationsgrunduddannelse § 10	2	0	0	Nej	Nej	7.1	Nej	Ja	-	-
Funktion 8.51.52	Danskbonus til selvforsørgede i integrationsprogrammet	IL § 22	0	-	-	-	-	-	Ja	-	-	-

IL: Lov om integration af udlændinge i Danmark
LAS: Lov om aktiv socialpolitik

	Ja	Nej
Er der manglende afstemninger på Udlændinge- og Integrationsministeriets område		**X**

PwC

Udfyldt af: _____

Lyngby-Taarbæk Kommune
Revision af generelle it-kontroller vedrørende regnskabsaflæggelsen (ITGCFR)

Maj 2019

pwc

Centerchef Edda Heinskou
Lyngby-Taarbæk Kommune
Rådhuset
Lyngby Torv 17
2800 Kgs. Lyngby

22. maj 2019

Indledning

Som led i vores revision af årsregnskabet for Lyngby-Taarbæk Kommune for 2018 har vi foretaget en revision af de generelle it-kontroller (ITGCFR), som påvirker regnskabsaflæggelsen. Nærværende rapport beskriver omfanget af vores it-revision samt de væsentligste observationer og anbefalinger.

Et robust it-kontrolmiljø medvirker til at sikre tilgængeligheden og den fortsatte effektivitet af kommunens it-systemer samt pålideligheden af forretningsdata. Dette sker gennem interne kontroller rettet mod fortrolighed, integritet og tilgængelighed af data og systemer. I relation til vores finansielle revision bidrager ITGCFR indirekte til at sikre oplysningerne i årsregnskabet, og applikationskontroller bidrager direkte hertil. Vores primære fokus i it-revisionen er derfor rettet mod integriteten af data og systemer.

Det overordnede formål med vores it-revision er at fastlægge, i hvilket omfang vi kan basere os på virksomhedens systemer og kontroller som en del af vores revision. Dette sker for at kunne udføre dataanalyser og reducere mængden af substansrevision, der skal udføres. Ved vurderingen af it-kontrolmiljøet vedrørende regnskabsaflæggelsen ser vi på det underliggende systemmiljø (databaser, operativsystemer og netværk). Som nævnt nedenfor fokuserer vores it-revision på systemer og processer vedrørende regnskabsaflæggelsen og kan ikke udstrækkes til at omhandle kommunens forretningsprocesser og interne kontroller som helhed.

Omfang

Vores it-revision, der er gennemført i oktober 2018 – februar 2019, har omfattet følgende systemer:

- Windows, der styrer brugernes adgang til netværk
- KMD Opus Økonomi
- KMD Opus Løn og Personale
- KMD Nexus
- KMD Aktiv

I det omfang vi har vurdereret det relevant for vores finansielle revision har nedenstående hovedområder været omfattet af vores it-revision:

1. It-politikker og organisation:
    - Udvikling og implementering af it-strategi og sikkerhedspolitikker
    - Identifikation og vurdering af it-risici
    - It-medarbejdere
    - Styring af outsourcing-/serviceleverandører
2. Drift af datacentre og netværk
    - Fysisk sikkerhed
    - Driftsprocedurer
3. Anskaffelse, ændringer og vedligeholdelse af systemsoftware
    - Patchning
4. Adgangssikkerhed:
    - Politikker og procedurer

- Beskyttelse af data og funktionsadskillelse

5. Anskaffelse, udvikling og vedligeholdelse af applikationssystemer.

Revisionen er baseret på forespørgsler til relevant personale i Center for Borgerservice og Digitalisering, stikprøvevist test af procedurer for brugeradministration vedrørende KMD Opus Økonomi, Opus Løn og Personale, KMD Aktiv og KMD Nexus, samt inspektion af udvalgt systemdokumentation, herunder udskrifter af relevant parameteropsætning.

Lyngby-Taarbæk Kommune anvender it-serviceleverandører for systemer vurderet væsentlige for den finansielle revision. En væsentlig del af gennemgangen af de generelle it-kontroller for systemer outsourcet til it-serviceleverandører baseres derfor på årlige revisionserklæringer udarbejdet af it-serviceleverandørernes uafhængige revisorer.

Vi er opmærksomme på, at kommunen for 2018 ikke vil modtage en revisionserklæring fra KMD på KMD OPUS. Kommunen skal fortsat sikre sig, at der er et tilstrækkeligt kontrolmiljø i relation til KMD OPUS. Vi skal derfor anbefale, at kommunen udfører de nødvendige kompenserende procedurer, herunder bl.a. gennemgang af brugere med udvidede rettigheder fra KMD samt test af nye versioner til KMD OPUS.

Begrænsninger i it-revisionen

De observationer, der er beskrevet i denne rapport, er alene de, som vi er blevet opmærksomme på i forbindelse med vores it-revision, og som vi samtidig har vurderet, at det er relevant at medtage. Observationerne er ikke en udtømmende oversigt over alle risici eller mangler i de interne kontroller, da vi ikke er ansvarlige herfor.

Vi har ikke som del af vores it-revision udført en evaluering af cybersikkerheden, og fx produktionssystemer og applikationer/databaser, der kan indeholde kritiske ikke-finansielle data, har ikke været omfattet af it-revisionen. Som følge heraf, og i lighed med andre større virksomheder, kan Lyngby-Taarbæk Kommune derfor være udsat for cybersikkerhedsrisici, som ikke er blevet vurderet og afdækket som led i denne revision. Disse risici kan have en alvorlig indvirkning på fortroligheden, integriteten og tilgængeligheden af data og systemer.

Vi er opmærksomme på, at der i IT-afdelingen arbejdes med it-sikkerhed på en lang række andre områder end de systemer mv. som påvirker regnskabsaflæggelsen. En række af disse initiativer tager udgangspunkt i persondata og sikring heraf. Eksempler herpå er automatisering og ensartning af identitetsstyring, implementering af et bredt awarenessprogram og undervisningsinitiativ for samtlige ansatte i kommunen, gennemførelse af faste årlige penetrationstests af både kommunens interne og eksterne netværk. Vi har ikke testet disse områder. Det er efter vores opfattelse væsentligt, at der arbejdes med it- og informationssikkerhed bredt i kommunen, herunder eksempelvis inddragelse af flere systemer i rettighedsstyringen.

Som følge af deres art vil kontroller muligvis ikke forhindre eller opdage alle fejl eller udeladelser ved behandlingen eller rapporteringen af transaktioner. Herudover er fremskrivningen af enhver vurdering af funktionaliteten til fremtidige perioder undergivet risikoen for, at kontroller kan blive utilstrækkelige eller svigte. Vi anbefaler derfor, at god praksis for it-governance følges, og at initiativer, som modenhedsvurdering, cybersikkerhedsvurderinger, awareness-kampagner, konsekvensanalyser etc., gennemføres løbende.

Denne rapport er udarbejdet udelukkende til ledelsen hos Lyngby-Taarbæk Kommune og må ikke helt eller delvist anvendes af eller videregives til tredjemand uden vores forudgående skriftlige samtykke. Vi påtager os intet ansvar i forhold til tredjemand, da rapporten ikke er udarbejdet med andet formål end at indgå i vores revision af årsregnskabet.

Overordnet konklusion
På baggrund af den foretagne revision er det vores samlede vurdering, at de generelle it-kontroller vedrørende regnskabsaflæggelsen hos Lyngby-Taarbæk Kommune er på et *tilfredsstillende niveau* (2017: tilfredsstillende), hvilket vurderes ud fra følgende skala: Ikke-tilfredsstillende, acceptabel, tilfredsstillende og meget tilfredsstillende.

Det er vores vurdering, at ledelsen i Borgerservice og Digitalisering i perioden har fortsat arbejdet med at styrke de generelle it-kontroller, især på områder omhandlende brugeradministration, har Lyngby-Taarbæk Kommune arbejdet på en ny IDM løsning. IDM Løsningen vil løbende omfatte flere systemer og applikationer, hvor målet er at alle roller og rettigheder skal være automatisk styret baseret på ansættelsesvilkår og arbejdsbetinget behov. På nuværende tidspunkt, er kontroller i det væsentligste beskrevet i politikker og retningslinjer, men er endnu ikke efterlevet på alle hovedområder, om end medarbejderne i IT og Digitalisering og IT-afdelingen er bekendt med deres ansvar for kontrol.

Vi har ved årets revision observeret et enkelt nyt forhold vedrørende konsulentkonti, som ikke har automatisk udløbsdato. Ingen eksisterende forhold er blevet løst. Vi anbefaler, at ledelsen fortsat opretholder fokus på informationssikkerhed, og sikrer, at kontroller relateret til ændrings- og adgangsstyring styrkes, samt at retningslinjerne herfor implementeres i praksis.

Såfremt Lyngby-Taarbæk styrker de generelle it-kontroller på områderne for ledelsens styring og organisering af it-anvendelsen, styring af vedligeholdelse samt adgangssikkerhed vedrørende følgende forhold, vurderes de generelle it-kontroller at kunne bringes til et meget tilfredsstillende niveau:

- Ledelsesmæssig godkendelse af udarbejdet it-risikoanalyse.
- Udbygning og dokumentation af de gældende change management procedurer.
- Gennemførelse af periodisk overvågning af adgange til fagsystemer.
- Etablering af formaliserede procedurer for administration af brugeradgang til KMD fagsystemer.

Som følge af Lyngby-Taarbæk Kommunes afhængighed af et robust it-kontrolmiljø anbefaler vi, at ledelsen kontinuerligt har opmærksomhed på cybersikkerhed til sikring af, at Lyngby-Taarbæk Kommune kan imødegå de fortsat stigende trusler fra cyberkriminalitet samt imødekomme de øgede regulatoriske krav og forventninger fra kunder og andre interessenter.

Vi har i forbindelse med vores revision givet anbefalinger til styrkelse af sikkerheden. Vores konklusion er baseret på de observationer og anbefalinger, der er anført i det vedlagte skema.

Anbefalingerne i bilag 1 kan opsummeres således:

	It-politikker og organisation	Drift af datacentre og netværk	Anskaffelse, ændringer og vedligeholdelse af systemsoftware	Adgangssikkerhed	Anskaffelse, udvikling og vedligeholdelse af applikationssystemer	I alt
Prioritet 1	0 (0)	0 (0)	0 (0)	1 (1)	0 (0)	1 (1)
Prioritet 2	1 (1)	1 (1)	1 (1)	4 (3)	0 (0)	7 (6)
Prioritet 3	0 (0)	0 (0)	0 (0)	0 (0)	0 (0)	0 (0)
I alt	1 (1)	1 (1)	1 (1)	5 (4)	0 (0)	8 (7)

Prioriteringerne skal ses i forhold til det reviderede område og er nærmere defineret i bilag 1. Tal i () angiver antal anbefalinger i 2017.

Prioritet 2 og 3 anbefalingerne angiver svagheder, som påvirker den interne kontrol og risikostyring, som der bør arbejdes med på længere sigt.

Center for Borgerservice og Digitalisering har haft lejlighed til at gennemgå dette brev og medfølgende observationsskema og deres kommentarer er indarbejdet i bilag 1.

Såfremt der måtte være kommentarer eller spørgsmål til ovennævnte, er I velkommen til at kontakte os.

Vi vil gerne benytte lejligheden til at takke for et godt samarbejde i forbindelse med vores gennemgang.

Med venlig hilsen
PricewaterhouseCoopers
Statsautoriseret Revisionspartnerselskab

Jesper Randall Petersen statsautoriseret revisor	Michael Clement statsautoriseret revisor	Rainer Petersen it-revisor

Prioritet skal ses i forhold til det reviderede område og er defineret således:

Prioritering	Beskrivelse
1. *Væsentlig mangel*	Dette er et alvorligt problem vedrørende intern kontrol, risikostyring eller rapportering, som kan medføre a. betydelige fejloplysninger i regnskab / bogføring som følge af væsentlige fejl eller mangler og / eller b. overtrædelse af gældende love, regler og retningslinjer. Bør omgående vurderes af ledelsen og eventuelt på bestyrelsesniveau.
2. *Betydelig svaghed*	Dette er et problem vedrørende intern kontrol, risikostyring eller rapportering, som kan føre til a. unøjagtigheder i regnskab/bogføring b. mangel på kontrol i den reviderede organisatoriske enhed eller proces; og / eller c. overtrædelse af gældende love, regler og retningslinjer. Bør behandles af ledelsen inden for rimelig tid.
3. *Svaghed*	Dette er et problem vedrørende intern kontrol eller risikostyring, hvis løsning vil føre til: a. forbedring af kvaliteten og / eller effektiviteten af det reviderede område.

Bilag 1 – Anbefalinger vedrørende revision af generelle it-kontroller

Nr.	Prio.	Observation	Risiko	Anbefaling	Ledelsens kommentarer
1. Politikker, organisation m.m.					
2011.1.1 (Ref. A1.2. 2011)	2	***Manglende formel it-risikoanalyse*** Vi har observeret, at der ikke er udarbejdet en struktureret risikoanalyse hos LTK. Risikoanalysen kan danne grundlag for opdatering af it- og informationssikkerhedspolitikken og retningslinjer, beredskabsplaner mv. Manglende formel ledelsesmæssig vurdering af forretningsmæssige it-risici skaber risiko for, at it- og informationssikkerhedsniveauet ikke er i overensstemmelse med organisationens behov. **Status 2018:** Vi har fået oplyst, at den tidligere Centerchef har opsagt sin stilling, hvorfor risikoanalysen ikke er formelt godkendt. Ydermere, forventes det at risikovurderingen skal revideres i løbet af 2019. Åbenstående **Status 2017:** Vi har fået oplyst, at LTK fortsat afventer ledelsesgodkendelse af risikovurderingen.	Manglende formel ledelsesmæssig vurdering af forretningsmæssige it-risici skaber risiko for, at it- og informationssikkerhedsniveauet ikke er i overensstemmelse med organisationens behov.	Vi anbefaler, at der mindst en gang om året – eller ved større ændringer i it-anvendelsen – bliver foretaget en opdateret, struktureret og dokumenteret it-risikoanalyse.	**Ledelsens kommentar 2018** Planlagt til efteråret 2019. Der er løbende blevet arbejdet med den tidligere it-risikovurdering og denne vil blive vedlagt til orientering inden den nye er klar primo 2020. **Ledelsens kommentar 2017** Vi afventer formel direktionsgodkendelse af it-risikoanalysen og forventer at dette sker i Q3 2018. **Ledelsens kommentar 2015** Der arbejdes fortsat med SecurAware som siden danner udgangspunkt for en foreløbig it-risikoanalyse. Der forventes til foreløbig analyse ultimo 2015. **Ledelsens kommentar 2014** Der er foretaget undervisning i SecureAware og der er i øjeblikket ved at blive lavet indberetninger af nogle få

Nr.	Prio.	Observation	Risiko	Anbefaling	Ledelsens kommentarer
		Status 2016: Vi har fået oplyst, at LKT har udarbejdet en ny risikovurdering. Der afventes ledelsesgodkendelse heraf. Åbenstående **Status 2012 - 2015** Vi har fået oplyst, at punktet er udskudt. LKT vil begynde arbejdet i forbindelse med implementeringen af SecureAware.			systemer således, at der skabes en erfaring og et udgangspunkt før de øvrige systemer skal risikoanalyseres. **Ledelsens kommentar 2013** Ingen kommentarer modtaget.
2. Drift af datacentre og netværk					
2011.2.1 (Ref. C.5.1. 2011)	2	***Manglende formel beredskabsplan*** Vi har fået oplyst, at der ikke er udarbejdet beredskabsplan for it-anvendelsen. Der findes dog nødprocedurer for nogle systemer. **Status 2018:** Vi har fået oplyst, at forholdet er uændret og at beredskabsplanen fortsat mangler en formel godkendelse fra direktionen. Dette er forventet udført i løbet af Q1 2019 Åbenstående **Status 2017** Vi har fået oplyst, at status er uændret og en formel beredskabsplan forventes at blive udarbejdet i forbindelse med det tværkommunale samarbejde.	Manglende beredskabsplan medfører risiko for, at der ikke kan etableres normal drift inden for rimelig tid i en beredskabssituation.	Vi anbefaler, at der ud fra en risikovurdering etableres og på realistisk vis afprøves en beredskabsplan for it-anvendelsen, således at tilgængeligheden af it-systemerne tilgodeses mest muligt. Planen skal opbevares på et sikkerhedsmæssigt forsvarligt sted. Planen bør indeholde: • En organisatorisk nødplan, der detaljeret beskriver, hvilke roller der skal udfø¬res i en katastrofesituation, samt navngiver de personer, der har ansvaret for de enkelte roller. • En disaster recovery-plan, der beskriver, hvorledes LTK vil udføre den tekniske reetablering af it-anvendelsen. Disaster recovery-planen bør indeholde en prioriteret liste over, hvilke systemer	**Ledelsens kommentar 2018** IT-beredskabsplanen er blevet godkendt Q1 2019 og det praktiske arbejdet er ved at blive planlagt og iværksat. **Ledelsens kommentar 2017** Der er nu udarbejdet en formel beredskabsplan der forventes behandlet i direktionen i Q3 2018. **Ledelsens kommentar 2015** Det forventes, at en foreløbig beredskabsplan kan godkendes ultimo 2015. **Ledelsens kommentar**

Nr.	Prio.	Observation	Risiko	Anbefaling	Ledelsens kommentarer
		Status 2016 Vi har fået oplyst, at status er uændret. Vi er opmærksomme på at kommunen har iværksat kompenserende tiltag for at nedbringe risikoen som f.eks. dobbelt driftscenter strategi. Åbenstående. **Status 2013 -2015** Vi har fået oplyst, at forholdet er uændret. Åbentstående. **Status 2012** Området er uændret. Det er oplyst, at der nu foreligger nødplaner for væsentlige systemer.		der vurderes mest kritiske for LTK's fortsatte drift. • En forretningsmæssig nødplan, der beskriver, hvorledes og i hvilket omfang det er muligt at videreføre den daglige forretning i den periode hvor LTK's it ikke er tilgængelig.	**2014** Der er ved at blive skrevet det første udkast til en it-beredskabsplan som forventes godkendt ultimo 2014. **Ledelsens kommentar 2013** Ingen kommentarer modtaget.
3. Anskaffelse, ændringer og vedligeholdelse af systemsoftware					
2011.3.1 (Ref. B.1.2. 2011)	2	***Manglende formaliserede change management procedurer*** Vi har observeret, at der ikke findes formaliserede change management-procedurer for ændringer i driftsmiljøet, herunder til servere, applikationer samt netværksudstyr. Vi fik oplyst, at der er ved at blive implementeret en change management-procedure. **Status 2018** Vi har fået oplyst, at der er udarbejdet change management procedurer, men	Manglende change management kan betyde manglende overblik over ændringer foretaget til driftsmiljøet. Ydermere kan uautoriserede ændringer forårsage unødvendig nedetid og væsentlige datatab.	Vi anbefaler, at der for alle væsentlige systemer, applikationer og netværkskomponenter etableres formelle change management-procedurer, som sikrer, at ændringer altid foretages under kontrollerede forhold.	**Ledelsens kommentar 2018** Der samarbejdes med en ekstern konsulent om, at få udarbejdet yderligere change management procedurer udover dem som allerede ligger for servicevinduerne hvor størstedelen af de største ændringer fortages. **Ledelsens kommentar 2017**

Nr.	Prio.	Observation	Risiko	Anbefaling	Ledelsens kommentarer
		at denne forventes at blive opdateret til at afspejle ny proces, hvor TOPDESK anvendes i form af en ny ITSM løsning. Arbejdes udføres af en ekstern konsulent og er ikke tilendebragt. Vi har på nærværende tidspunkt ikke modtaget dokumentation for de gældende change managementprocedurer. **Status 2017** Vi har fået oplyst, at status er uændret. I efteråret prioriteres arbejdet med udarbejdelse af Change Management procedurer og uddannelse. **Status 2016** Vi har fået oplyst, at arbejdet med Change Management procedurer er startet op under andre projekter. Arbejdet er endnu ikke afsluttet. Der er igangsat initiativer mht. et ITSM system (TopDesk), udarbejdelse af Change planer samt uddannelser og certificeringer af nøglemedarbejdere. Åbenstående **Status 2012 - 2015** Det er oplyst, at de er i gang med at beskrive change management-procedurer. Endvidere er det oplyst, at de nu har etableret egentlige testmiljøer på udvalgte områder.			Ingen yderligere kommentarer. **Ledelsens kommentar 2016** Ifht. Change Management er det korrekt, at ikke alle arbejdsgange vedrørende ændringer er dokumenteret. Vi arbejder dog med en række initiativer i relation hertil: Vi har et ITSM system (TopDesk) hvor vi arbejder med Incidents og Problems, og som er forberedt til at håndtere Changes, vores samarbejde med den eksterne rådgiver og leverandør ACI om bl.a. udarbejdelsens af Change planer, vores uddannelser og certificeringer af nøglemedarbejdere indenfor Change Management og generelle ITIL processer, samt de praktiske arbejdsgange vi har omkring flere typer af Changes (herunder bl.a. Servicevinduerne). **Ledelsens kommentar 2015** Der arbejdes fortsat med change management dokumentet på baggrund af det foreliggende udkast. **Ledelsens kommentar 2014**

Nr.	Prio.	Observation	Risiko	Anbefaling	Ledelsens kommentarer
					LTK arbejder på at kunne dokumentere de væsentlige change managementprocedurer jf. revisionens status per 2014. **Ledelsens kommentar 2013** Ingen kommentarer modtaget.
4. Adgangssikkerhed					
2011.4.1. Ref: (E&Y LA.06 2009) D.2.1. 2011	2	***Manglende overvågning af adgange*** CICS, Opus, TEA, Uniq og Windows: Det er oplyst, at periodisk overvågning af adgange ikke foretages. **Status 2018:** Vi har fået oplyst, at der i forlængelse af IDM projektet undersøges for løsninger til automatisk håndtering af periodisk overvågning ved automatisk oprettelse og nedlæggelse af brugere i forhold til roller og rettigheder. Dette er fortsat under implementering. Åbenstående **Status 2017:** Vi har fået oplyst, at LTK arbejder med KMD om en IDM løsning for bl.a. KMD Opus, KMD Nexus og Windows AD. Procedurer for manuel opfølgning er oplyst uændret. **Status 2016**	Manglende overvågning kan medføre uautoriseret adgang til applikationer og data.	Hensigtsmæssige adgange bør sikres via en dokumenteret periodisk overvågning af, om proceduren vedr. adgange overholdes.	**Ledelsens kommentar 2018** Arbejdet med overvågning er i en løbende proces. **Ledelsens kommentar 2017** Oprettelse og nedlæggelse af brugere til Nexus (tidligere Avaleo/Uniq), håndteres fra Q3 2018 automatisk via IdM'en (Identitetsstyringsløsningen). De nuværende manuelle arbejdsgange nedlægges herefter. I Q3 2018 aktiveres endvidere kommunikation mellem OPUS og IdM'en, så brugeroprettelser og brugernedlæggelser i OPUS Løn, au-

Nr.	Prio.	Observation	Risiko	Anbefaling	Ledelsens kommentarer
		Vi har fået oplyst, at LTK har været i dialog med KMD for at komme videre med IDM og processen er ikke færdig. Der er etableret procedurer i relation til Windows AD. Det er oplyst, at for KMD Opus er etableret en manuel proces med periodisk opfølgning. Åbenstående. **Status december 2015** Vi har fået oplyst, at forholdet er uændret, men LTK arbejder på at automatisere proceduren via IDM så alle brugere oprettes i Windows AD. **Status 2012 - 2015** Vi har fået oplyst, at forholdet er uændret, men LTK arbejder på en manuel proces omkring periodisk gennemgang af brugeradgange og et notat omkring manuelle procedurer for de enkelte centre. Åbentstående. *PwC opfølgning 2011* Vi fik oplyst, at der fortsat ikke bliver foretaget periodisk overvågning af adgange. Vi har ydermere fået oplyst, at dette ikke foretages på systemet EKJ. Punktet opretholdes.			tomatisk resulterer i tilsvarende handlinger i IdM/AD. **Ledelsens kommentar 2016** Microsoft Windows skal trækkes ud af punktet om adgangssikkerhed. CBD bemærker, at få kommuner har sikkerhedsniveau via identitetsstyringsløsningen som LTK. **Ledelsens kommentar 2015** Der arbejdes fortsat med løsning af snitflader til KMD Opus Brugerstyring (Opus Personale) og Avaleo Omsorg (brugerstyring / adgangsstyring) og vi forventer disse løsninger bliver implementeret i 2015-16. **Ledelsens kommentar 2014** LTK arbejder på at tilkoble og styre flere systemer i forbindelse med kommunens IdM og i den forbindelse også at lave synkronisering/snitflade med KMD Opus Brugerstyring. Det er ved at blive undersøgt hvorvidt der kan udtrækkes en eller anden form for log i

Nr.	Prio.	Observation	Risiko	Anbefaling	Ledelsens kommentarer
					Active Directory (AD). Med hensyn til Avaleo Omsorg er der en dialog omkring integration til kommunes IdM eller AD for at kunne leve op til kommunens regler om brugerstyring. **Ledelsens kommentar 2013** Ingen kommentarer modtaget.
2013.4.7 Ref: D.4.7.201 3	2	***Mangler i password opsætning i KMD Nexus (tidl. Avaleo)*** Vi har observeret at passwordkrav i Avaleo omsorg ikke lever op til gængse standarder. **Status 2018** Vi har fået oplyst, at forholdet er uændret for det nuværende setup, men at det forventes at implementeringen af IDM løsningen kan afhjælpe med en løsning til at påtvinge password opsætning til KMD Nexus. Åbentstående **Status 2017** Vi har fået oplyst at dette er uændret og at LTK arbejder med KMD om en IDM løsning for bl.a. KMD Opus, KMD Nexus og Windows AD. Åbentstående **Status 2016**	Der er via utilstrækkelige krav til adgangskoder risiko for uautoriseret adgang til systemet.	Vi anbefaler kompleksitet i adgangskoder og maksimum 15 minutters inaktivitet, som dog bør tilpasses arbejdsgangen.	**Ledelsens kommentar 2018** Arbejdet med password settings er forsat i proces i forbindelse med IdM-arbejdet. **Ledelsens kommentar 2017** Ingen yderligere kommentarer. **Ledelsens kommentar 2016** CBD arbejder fortsat sammen med Center for Sundhed og Omsorg om, at sikre automatisering af password og brugeradministrationen i Avaleo via identitetsstyringsløsningen. **Ledelsens kommentar**

Nr.	Prio.	Observation	Risiko	Anbefaling	Ledelsens kommentarer
		Vi har fået oplyst at der arbejdes med at implementere Aveleo i IdM-løsningen. Vi følger op herpå ved vores gennemgang i 2017. Åbentstående **Status 2014 - 2015** Vi har ved gennemgangen fået oplyst, at det ikke er muligt i Avaleo, at fastsætte krav til kompleksitet i passwords samt at bruger logges af efter nogen tids inaktivitet. Vi har fået oplyst, at LTK er i dialog med leverandøren om at integrere Avaleo Omsorg i kommunens IdM løsning. Åbentstående			**2015** LTK er i dialog med leverandøren omkring at få styr på passwordopsætning i Avaleo Omsorg samt at få lavet integration til kommunens IdM således, at der kan komme mere styr på brugeradgangene til systemet. **Ledelsens kommentar 2014** LTK er i dialog med leverandøren omkring at få styr på passwordopsætning i Avaleo Omsorg samt at få lavet integration til kommunens IdM således, at der kan komme mere styr på brugeradgangene til systemet.
2014.4.9 Ref: D.4.9.2014	2	***Windows AD – Aktive brugerkonti, der ikke har været benyttet i længere tid*** **Status 2018** Vi har ved gennemgang af Windows Domain controller LTKDC2 konstateret 446 personhenførbare brugerkonti, heraf 2 admin konti, som senest har været benyttet i 2017 eller tidligere, men fortsat er aktive i Windows AD og har ingen udløb. Vi har efterfølgende fået oplyst, at kommunen har gennemgået inaktive brugere og har nedlagt/slettet ca. 330 brugere pga. inaktivitet i mere end 180	Manglende procedure for gennemgang af inaktive brugerkonti på anvendte systemer, herunder Windows AD, øger risikoen for, at medarbejderes adgang til anvendte systemer ikke er i overensstemmelse med deres arbejdsmæssige behov og dermed øger risikoen for uautoriseret adgang til systemer og data.	Vi anbefaler, at kommunen styrker administration af brugeradgangen til kommunens Windows AD og øvrige systemer og applikationer, gennem en centralisering af administrationen, hvor både lønbærende og ikke-lønbærende brugeradgange håndteres fra samme sted. **Status 2016** Vi anbefaler, at kommunen etablerer en procedure for, at inaktive brugerkonti gennemgås og vurderes, hvorvidt adgang fortsat er aktuel.	**Ledelsens kommentar 2018** Der er opmærksomhed på problemet og det forventes at blive markant forbedret i forbindelse med integrationen mellem IdM og OPUS løsningerne, hvor ophørte lønnede medarbejdere automatisk nedlægges. **Ledelsens kommentar 2017** Enig i observation og anbefaling.

Nr.	Prio.	Observation	Risiko	Anbefaling	Ledelsens kommentarer
		dage. Derudover er kommunen i gang med at indarbejde en ny IDM løsning som vil fremadrettet håndtere inaktive brugere. Det er forventet, at dette punkt kunne lukkes ved næste revision. **Status 2017** Vi har ved gennemgang af Windows Domain controller LTKDC2 konstateret 188 personhenførbare brugerkonti, som senest har været benyttet i september 2016 eller tidligere, men fortsat er aktive i Windows AD. Ud af disse brugerkonti er 51 konstateret Nexus brugere, der som følge heraf ikke logger på Windows AD. Vi har fået oplyst, at mange brugeradgange i bl.a. Windows AD ikke er knyttet til en lønbærende stilling men vedrører brugere, der er ansat som eksterne konsulenter, vikarer, i praktikordning og lignende. Derfor er der ikke er en automatiseret proces, som sikrer at sådanne brugerkonti altid nedlægges rettidigt. Åbenstående **Status 2016** Vi har ved gennemgang af Windows Domain controller LTKDC2 konstateret 207 personhenførbare brugerkonti, som senest har været benyttet i 2015 eller tidligere, men fortsat er aktive i Windows AD. Åbenstående			**Ledelsens kommentar 2016** Vi har ud over en automatiseret oprydning af brugere og data også minimum 3 årlige manuelle oprydninger af bruger og data i LTK. Vi er derfor undrende overfor, at der skulle være AD brugerkonti der i flere år har stået åbne, uden at være anvendt. **Ledelsens kommentar** Der arbejdes i øjeblikket på en ny funktionalitet i kommunens IdM, der vil kunne håndtere "inaktive" brugerkonti.

Nr.	Prio.	Observation	Risiko	Anbefaling	Ledelsens kommentarer
		Status december 2015 Vi har ved gennemgang af Windows Domain controller LTKDC2 konstateret 161 brugerkonti, herunder almindelige brugerkonti, som senest har været benyttet i 2014 eller tidligere, men fortsat er aktive i Windows AD. **Observation 2014:** Vi har ved gennemgang af Windows Domain controller LTKDC2 konstateret 222 brugerkonti, herunder almindelige brugerkonti, som ikke har været benyttet siden 2013, men fortsat er aktive i Windows AD. Vi har fået oplyst, at LTK vil indarbejde en ny funktionalitet i IdM, der vil håndtere "inaktive" brugerkonti.			
2017.4.10	1	***KMD fagsystemer - Manglende formaliserede procedurer for administration af brugeradgang*** Vi har i forbindelse med test af procedurerne for administration af brugeradgang til KMD Nexus fået oplyst, at der ikke foreligger dokumentation for udført kontrol i forbindelse med administration af adgang til KMD Nexus. Det er oplyst, at brugeradgangen administreres decentralt af den enkelte organisatoriske enhed, og der ikke foreligger formaliserede procedurer herfor. Vi har ved revisionen identificeret 128 aktive Nexus brugerkonti med tildelte rolleadgang i Nexus, som vedrører	Manglende formaliserede procedurer for administration af brugeradgang til KMD Nexus herunder periodisk gennemgang af brugerrettigheder, øger risikoen for, at medarbejderes adgang til KMD Nexus ikke er i overensstemmelse med deres arbejdsmæssige behov og dermed øger risikoen for uautoriseret adgang til systemet.	Vi anbefaler, at Lyngby-Taarbæk Kommune iværksætter en gennemgang af aktive brugerkonti i KMD Nexus og foretager en revurdering af eksisterende brugeradgange i systemet. Endvidere anbefaler vi, at kommunen implementerer en formaliseret procedure for administration af brugeradgang til KMD Nexus, omfattende oprettelse, nedlæggelse og periodisk revurdering af eksisterende brugeradgang, der bør anvendes af alle medarbejdere med ansvar for administration af brugeradgang i KMD Nexus.	**Ledelsens kommentar 2018** CSO er blevet bedt om at se på procedure for dette område. **Ledelsens kommentar 2017** Udfordringen løses i Q3 2018 jf. tidligere punkter

Nr.	Prio.	Observation	Risiko	Anbefaling	Ledelsens kommentarer
		fratrådte medarbejdere. Disse brugerkonti er samtidig også er aktive i Windows AD. Det har ikke været muligt ved revisionen at få forklaret dette forhold. Det er endvidere oplyst, at der ikke foretages periodisk gennemgang af brugerrettigheder til KMD Nexus. Jf. observation 2011.4.1 arbejdes der med KMD om en IDM løsning. **Status 2018:** Vi har fået oplyst, at grundet kommende ændringer i forbindelse med IDM løsningen, er der ikke udarbejdet formaliserede procedurer for administration af brugeradgang. Dette omhandler især procedurer vedrørende tildeling og nedlæggelse af adgange for fagsystemerne KMD Nexus, KMD Aktiv samt KMD Dagpenge. Det er oplyst, at der som følge af IDM løsningen vil blive udarbejdet procedurer, som er tilrettelagt den nye proces.		**2018:** Anbefalingen udvides til at omfatte andre KMD fagsystemer end KMD Nexus, herunder KMD Aktiv og KMD Dagpenge.	
2018.4.11	2	***Windows AD – Konsulentkonti uden expiry date*** Vi har ved gennemgang af LTKDC2 konstateret flere brugerkonti som tilhører til eksterne konsulenter, der ikke har en udløbs dato. Derudover er disse konti ikke omfattet af password skift. Vi har fået oplyst, at kommunen per den 1. marts 2019 har sat en udløbsdato på de relevante konsulentkonti.	Der er risiko for at konsulenters adgang til Kommunens systemer og data ikke er fjernet rettidigt efter samarbejdets ophør i henhold til kommunens politik herfor.	Vi anbefaler, at konsulentkonti og især konti med administratorrettigheder, har en expiry date sat på i henhold til Kommunen's politik vedrørende konsulentkonti og at kontiene er omfattet af password skift.	**Ledelsens kommentar 2018:** Eksterne konsulenter får kun åbnet for deres adgang via VPN i 24 timer af gangen og derfor vurderes det ikke, at der også er behov for at sætte expiry date i AD.

Nr.	Prio.	Observation	Risiko	Anbefaling	Ledelsens kommentarer
5. Anskaffelse, udvikling og vedligeholdelse af applikationssystemer					
2014.5.1		Ingen bemærkninger			

Bilag 2 – Skala for den samlede vurdering

Definition:
Den interne kontrol har til formål at sikre:

- at gældende love og regler opfyldes
- at regnskab / bogføring er retvisende

og består af følgende elementer:

- Kontrolmiljø
- Virksomhedens risikovurderingsproces
- Informationssystemet, inkl. tilknyttede forretningsprocesser, som er relevante for årsregnskabet
- Kontrolaktiviteter
- Overvågning af kontroller.

Meget tilfredsstillende	Anses for at være fuldt effektiv. Eventuelle observationer er grundlæggende af mindre betydning og håndteres rutinemæssigt. Observationernes relative risiko anses generelt for at være yderst beskeden.
Tilfredsstillende	Anses for tilfredsstillende. Observationer afspejler svagheder, som kan rettes i forbindelse med den daglige drift. Observationernes relative risiko anses generelt for at være lille eller moderat.
Acceptabel	Anses for acceptabel. Observationer afspejler svagheder af moderat karakter og kræver ledelsens opmærksomhed. Observationernes relative risiko anses generelt for at være moderat men ville kunne forværres, hvis styrkelsen af kontrollerne, hvor svagheden er konstateret, ikke er effektiv.
Ikke tilfredsstillende	Anses for utilfredsstillende. Observationerne afspejler store svagheder eller andre ikke tilfredsstillende forhold. Risikoen ved observationerne anses generelt som værende stor og alvorlig og kan udsætte virksomheden for betydelig risiko for væsentlige fejl og mangler i årsregnskabet.

LYNGBY-TAARBÆK KOMMUNE
Center for Økonomi og Personale
Finans og Regnskab

Journalnr. : 00.32.00-Ø00-11-19
Dato ..... : 13.06.2019
Skrevet af : LIST /3176

N O T A T
om
Revisionsberetning vedr. årsregnskabet 2018

Kommunalbestyrelsen godkendte den 4. april 2019, at årsberetningen og regnskabet for 2018 blev videresendt til revisionen med henblik på regnskabets endelige forelæggelse inden udgangen af juni 2019.

Forvaltningen har nu modtaget revisionsberetning af 12. juni 2019. Generelt er revisionsberetningen god. Der er ingen bemærkninger, der skal adresseres overfor tilsynsmyndigheden.

Revisionen konkluderer, at regnskabet i alle væsentlige henseender er udarbejdet i overensstemmelse med bekendtgørelse om kommuners budget og regnskabsvæsen, revision m.v.

Revisionen er af den opfattelse, at den daglige administration har været varetaget hensigtsmæssigt og betryggende i regnskabsåret 2018.

Revisionsberetningen med bilag er publiceret til Kommunalbestyrelsens medlemmer den 13. juni 2019.

Revisionens gennemgang har som sagt ikke givet anledning til bemærkninger, der skal adresseres overfor tilsynsmyndigheden. Revisionen har dog på enkelte områder givet følgende anbefalinger:

IT-sikkerhed
Revisionen har ved årets revision observeret et enkelt nyt forhold vedr. konsulentkonti der ikke har automatisk udløbsdato. Revisionen har samlet afgivet 8 anbefalinger til styrkelse af de generelle it-kontroller.

Administrationens svar

- *Punkt 1, Manglende formel risikoanalyse*
  LTK har i 2017 i samarbejde med en ekstern leverandør, udarbejdet en bred analyse af risici på tværs af alle centre.
  Risikoanalysen viste at de største risici er i Center for Social Indsats og Center for Sundhed og Omsorg, der servicerer kommunens svageste borgere.

  IT og Digitalisering har været i konstruktiv dialog med begge centres ledelse om tiltag der kan reducere sandsynligheden for de forskellige risici.

  En ny og opdateret risikoanalyse udarbejdes i 2019 og præsenteres i 2020 for direktionen til godkendelse og videre behandling.

- *Punkt 2, Manglende formel beredskabsplan*
  En ny it-beredskabsplan er godkendt i 1. kvartal 2019, og det praktiske arbejde omkring implementering og efterlevelse af planen er påbegyndt i hele organisationen.

- *Punkt 3, Manglende formaliserede Change Management procedurer*
  Størstedelen af de ændringer der foretages i kommunens infrastruktur, sker på de 6 årlige opdateringer (IT Servicevinduer).
  Planlægningen af opgaverne i IT Servicevinduerne inklusive tilbagerulningsplaner udarbejdes efter Change Management principperne og er forelagt revisionen.
  Change Management procedurer for de øvrige it-ændringer sker i løbet af 2019 i samarbejde med en ekstern konsulent der har løst samme opgave i anden kommune.

- *Punkt 4, Manglende overvågning af adgange*
  Identitetsstyringsløsning (IdM) er allerede styrende for AD og integreres i 2019 med både OPUS, Nexus (tidl. Avaleo og UNIQ) og delvis CICS og TEA.
  Dette sikrer automatisk overvågning af brugeroprettelser og nedlæggelser.
  Indtil nu er overvågningen af adgange sket via manuelle gennemgange af de enkelte systemejere i de respektive fagcentre.

- *Punkt 5, Mangler i password opsætning i KMD Nexus (tidl. Avaleo og UNIQ)*
  Ved implementeringen af integrationen mellem KMD Nexus og IdM løsningen, vil kommunens generelle krav til og regler for password kompleksitet også blive gældende for password til Nexus løsningen. Integrationen mellem KMD Nexus og IdM løsningen idriftsættes i 3. kvartal 2019.

- *Punkt 6, Windows AD – Aktive brugerkonti, der ikke har været benyttet i længere tid*
  Der foretages fortsat manuelle oprydninger hver måned i fratrådte medarbejderes brugerkonti i AD.
  Men manglende information om fratrædelser, har besværliggjort korrekt oprydning i brugerkonti.
  Ved integrationen mellem OPUS og IdM overføres fratrædelser automatisk fra OPUS til IdM, hvorfor det fremover kun bliver medarbejdere der ikke er registreret i OPUS, der vil skulle foretages manuelle oprydninger i brugerkonti af.

- *Punkt 7, KMD fagsystemer – Manglende formaliserede procedurer for administration af brugeradgangen*
  Center for Sundhed og Omsorg, der har systemejerskabet til KMD Nexus, foretager jævnligt manuelle oprydninger i fratrådte medarbejderes brugerkonti.
  Ved aktivering af integrationen mellem KMD Nexus og IdM i løbet af 3. kvartal 2019, vil denne brugerstyring blive automatiseret og fratrådte brugere vil automatisk få slettet deres brugerkonti i KMD Nexus.

- *Punkt 8, Windows AD – Konsulentkonti uden expiry date*
  I LTK har eksterne leverandører og konsulenter fjernadgang til opdatering, support og vedligehold af udvalgte løsninger i kommunens digitale infrastruktur.
  I praksis åbnes der for fjernadgang i 24 timer, hvorefter de eksterne konsulenter og leverandører ikke længere har adgang til kommunens infrastruktur.
  Alle eksterne brugere er oprettet på samme måde som interne brugere, med personlige brugernavne og kodeord.
  Kodeordene kræves ikke fornyet for eksterne brugere med samme frekvens som interne brugere, da de eksterne brugere kun har adgang i 24 timer ad gangen, hvor imod interne brugere har konstant adgang til kommunens digitale infrastruktur.

Aktier og andelsbeviser – Indskud i Hovedstadens Letbane I/S

Revisionen har ved gennemgang af kommunens balance konstateret, at kommunen ikke har registreret Lyngby-Taarbæk kommunes andel af Hovedstadens Letbane I/S egenkapital på funktion 09.32.21.

Jf. orienteringsskrivelse af 21. maj 2015 til Budget- og regnskabssystemet fra Økonomi- og Indenrigsministeriet, fremgår det, at letbaner fastsat ved lov, er undtaget fra registrering på balancen, da kommunen ikke kan udtrække sin ejerandel.

Revisionen henviser til Lov nr. 165 om letbane på Ring 3 af 26. februar 2014, § 14 stk. 2, at ejerfordelingen mellem de 11 kommuner, kan ændres såfremt alle 11 kommuner er enige om ændringen.

Revisionen tolker loven således, at Lyngby-Taarbæk kommune kan udtræde af selskabet og ejerandelen kan ændres til 0 kr., hvis alle kommuner er enige.
Lyngby-Taarbæk kommunes andel af egenkapitalen for 2017 udgør 258,2 mio. kr.
Revisionen har anmodet kommunen om, at rette henvendelse til Økonomi- og Indenrigsministeriet for at få afklaret revisionens usikkerhed angående fortolkning af loven.

Revisionen har endvidere konstateret at kommunens gældsforpligtelse til det forventede indskud i Hovedstadens Letbane I/S ikke er opført som en eventualforpligtelse.
Desuden anbefaler revisionen, at Tilkøbsaftalerne bliver opført som en eventualforpligtelse, når aftalerne er endelig indgået.

Administrationens svar
Lyngby-Taarbæk kommune har forholdt sig til orienteringsskrivelse af 21. maj 2015 til Budget- og regnskabssystemet fra Økonomi- og Indenrigsministeriet, hvoraf det fremgår:
"Ved orienteringsskrivelse af 8. oktober 2008, punkt 18, blev det fastsat, at de kommunale ejerandele i trafikselskaber ikke skal indregnes som et aktiv i balancen, da kommunerne ikke kan udtrække ejerandelene som følge af, at deltagelsen i selskaberne er fastsat ved lov. Denne regel udvides til at omfatte alle selskaber, hvor kommunens indskud er fastsat ved lov, og hvor kommunerne ikke kan udtrække ejerandelene f.eks. letbaner."

Kommunen er ikke enig med revisionens fortolkning af Lov nr. 165 om letbane på Ring 3 af 26. februar 2014, § 14 stk. 2, idet kommunen ikke anser denne paragraf som udtryk for, at kommunen kan udtræde af selskabet og eventuelt udtrække sit indskud, men alene en ændring af fordelingen mellem de deltagende kommuner og regionen.

Kommunen har den 12. april 2019 fremsendt et brev til Økonomi- og Indenrigsministeriet med forespørgsel, om Lyngby-Taarbæk kommune har fortolket orienteringsskrivelsen korrekt og i modsat fald, anmoder om at det bliver præciseret i Budget- og regnskabssystem for kommuner.
Kommunen har endnu ikke modtaget svar fra Økonomi- og Indenrigsministeriet.

Kommunen tager revisionens anbefaling til efterretning og indregner indskudsforpligtelsen i eventualforpligtelsen til regnskab 2019.

Revision af bevillingssager på beskæftigelsesområdet
Det er revisionens vurdering, at sagsbehandlingen i sin helhed lever op til lovgivningens bestemmelser.
Revisionen har konstateret enkelte fejl med refusionsmæssig betydning, hvilket har medført, at kommunen har foretaget en udvidet gennemgang af de relevante sager inden for de samme områder. Fejl med refusionsmæssig betydning er efterfølgende berigtiget, hvilket revisionen har påset.

Revisionen har haft udtaget 42 sager for hele området.
Der har været 28 fejl i 21 af sagerne, dvs. at der har været mere end 1 fejl i nogle af sagerne. Fejlene fordeler sig således:
- 11 fejl vedrører at første eller efterfølgende samtale ikke har været afholdt rettidigt
- 5 fejl vedrører at "Min plan" ikke er udarbejdet korrekt

- 3 fejl vedrører at der ikke er gennemført en læse, skrive- og regnetest indenfor den første måned efter henvendelse om hjælp
- 4 fejl vedrører at første tilbud ikke er iværksat rettidigt
- 1 fejl vedrører at der ikke er fulgt op på borgerens mentorordning
- 2 fejl vedrører at der er givet aktivitetstillæg til borger, uden der fremgår en vurdering om særlig helbredsmæssig eller social begrundelse for bevillingen
- 2 fejl vedrører konteringsfejl

Administrationens svar
På baggrund af revisionens gennemgang af området i 2017, har ledelsen i Center for Unge, Borgerservice og Arbejdsmarked (CUBA) besluttet, at den interne revision i centeret fra den 1. oktober 2018 skal udtage et fastlagt antal sager til gennemgang.
Vurdering af udtagelse af sager til intern revision vurderes årligt. Ved kommende vurdering, vil det blive drøftet om der skal ske yderligere udtagelser for monitorering af specifikke områder.

Centret har ultimo 2018 skiftet it-system. Det nye it-system indeholder nye adviseringsmuligheder som skal sikre, at der bliver fulgt rettidigt op på alle sager.
Ledelsen har fokus på indarbejdelse af adviseringsmulighederne i arbejdsbeskrivelserne, så overholdelse af rettidighed bliver optimeret.

Ledelsen vil fremover have fokus på overholdelse af rettidighed, og vil informere om det ved afdelingsmøder samt ved opgavevaretagelse for faglige konsulenter.

Revision af bevillingssager på Børne- og Socialministeriets område
Det er revisionens vurdering, at sagsbehandlingen og den daglige administration som helhed administreres på en hensigtsmæssig og betryggende måde, ligesom det er revisionens vurdering, at kommunen som helhed lever op til lovgivningens og ministeriets bestemmelser og vejledninger for området.

Revisionen har haft udtaget 41 sager for hele området.
Der har været 11 fejl i 8 af sagerne, dvs. at der har været mere end 1 fejl i nogle af sagerne.
Sagerne vedrører:
- 1 sag vedrører merudgifter til børn med nedsat funktionsevne
- 4 sager vedrører forebyggende og anbringende foranstaltninger
- 3 sager vedrører det øvrige specialiserede voksenområde – særligt dyre enkeltsager

Revisionen har påset, at alle sagerne er fulgt op og bragt i orden.

Administrationens svar
Center for Social Indsats (CSI) arbejder løbende på at sikre og øge kvaliteten i sagsbehandlingen. Det sker bl.a. ved at,
- principafgørelser fra Ankestyrelsen sendes ud til alle rådgivere,
- afgørelser fra Ankestyrelsen gennemgås på sagsmøder med henblik på læring ved kollegial sparring og ved at få sparring fra jurist eller faglig konsulent.

Særligt på børnehandicapområdet har forvaltningen opkvalificeret sagsbehandlingen ved at ansætte en erfaren jurist, som skal sikre kvalitet i sagsbehandlingen og sagsbehandle de komplicerede sager.

CSI har iværksat følgende initiativer for at styrke sagsbehandlingen:
- Nye medarbejdere vil modtage undervisning i serviceloven og grundlæggende forvaltningsretlige regler.

- Oplæring af alle rådgivere i, hvordan de bedst oplyser sagerne og skriver en god begrundet afgørelse.
- Tjeklister til sagsbehandling vil blive opdateret.
- Afgørelsesskabeloner vil blive opdateret.
- Klagesager på voksenområdet og børnehandicapområdet gennemgås af en jurist, inden de revurderes.

Fokusrevision vedr. Tegnsprogstolkning
Styrelsen for Arbejdsmarked og Rekruttering har udmeldt fokusrevision vedr. tegnsprogstolkning i 20 udvalgte kommuner. Lyngby-Taarbæk kommune er én af de udvalgte kommuner.
Revisionen skal vurdere kommunens forvaltning af området, herunder vurdere om kommunen har administrative procedurer, som understøtter, at kommunen træffer korrekte afgørelser og om kommunen har tilrettelagt et nødvendigt og tilstrækkeligt tilsyn med ordningen.

Revisionen har konstateret følgende:
- At der ikke gennemføres opfølgning på bevillingerne, idet bevilling gives for en periode på 2 år.
  Bevillingen er efterfølgende nedsat til en periode på 1 år.
- At der ikke er fokus på aflysninger. Borgeren bliver ikke oplyst om, hvordan aflysning skal håndteres.
- At der ikke foreligger dokumentation for, at borgeren har modtaget det fakturerede antal timer.
- At Tegnsprogstolkning ikke tidligere har været underlagt tilsyn og kontrol.
  Kommunen har oplyst, at området fremadrettet vil indgå i jobcentrets generelle tilsyn.

Administrationens svar
Jobcentret har den 15. april 2019 ændret bevillingsbrevet, der sendes til borger og virksomheden. I brevet står der bl.a. at fakturaen skal indeholde de faktiske udførte tolketimer. Timer der aflyses i forbindelse med tolkning skal ligeledes fremgå af fakturaen. Regler for aflysning af tolketimer følger det enkelte tolkebureaus regler. Endvidere underskriver ansøger, arbejdsgiver og tolkebureau en "Tro og love erklæring".

Fra 2019 vil tegnsprogstolkning indgå i jobcentrets generelle tilsyn.

Jobcentrets retningslinjer for kompensation til handicappede i erhverv er tilrettet i april 2019.

Ældreboligerne i Lyngby-Taarbæk Kommune

Revisionsprotokollat om årsregnskab for 2018

PricewaterhouseCoopers Statsautoriseret Revisionspartnerselskab, CVR-nr. 33 77 12 31
Ahlgade 63, 4300 Holbæk
T: 5158 4300, F: 5158 4301, www.pwc.dk

Ældreboligerne i Lyngby-Taarbæk Kommune
Revisionsprotokollat til årsregnskab til 2018

Indhold

Indledning	1 - 3
Konklusion på den udførte revision	3 - 5
Særlige forhold	6 - 11
Kommentar og supplerende bemærkninger	12 - 32
Redegørelse for den udførte revision med kommentarer	33 - 47
Lovpligtige oplysninger	48 - 50
Afslutning	51

Indledning

1 Vi har afsluttet revisionen af årsregnskab ("regnskabet") for regnskabsåret 1. januar - 31. december 2018 for afdeling 600 Chr. X' Allé 95A+C-E, 601 Chr. X' Allé 95B+97G, afdeling 602 Botilbuddet Slotsvænget, afdeling 603 Caroline Amalievej, afdeling 604 Chr. X' Allé 97B-F og afdeling 605 Axel Løvdals vej 3-7/Fønsvej 2-8.

2 For afdeling 605 Axel Løvdals vej 3-7/Fønsvej 2-8 aflægges der ligeledes årsregnskab for regnskabsåret 2015-2017.

3 Vi henviser til vores redegørelse om ansvar for aflæggelse af årsrapport mv. samt revisionens udførelse og omfang i vores ajourføringsprotokollat af 27. juni 2019, siderne 41-46.

Konklusion på den udførte revision

4 Den udførte revision har givet anledning til bemærkninger af en sådan væsentlighed eller karakter, at det vil komme til udtryk i vor revisionspåtegning på årsregnskabet.

5 Såfremt årsregnskabet for afdelingerne vedtages i den foreliggende form, og der ikke under kommunalbestyrelsens behandling og vedtagelse af årsregnskaberne fremkommer yderligere væsentlige oplysninger, vil vi forsyne årsregnskabet for afdeling 601 Chr. X' Allé 95B+97G, 602 Botilbuddet Slotsvænget, 603 Caroline Amalievej, 604 Chr. X' Allé 97B-F og 605 Axel Løvdals vej 3-7/Fønsvej 2-8 med en revisionspåtegning med følgende fremhævelse af forhold vedrørende revisionen. For afdeling 600 Chr. X' Allé 95A+C-E er der følgende forbehold og fremhævelse af forhold vedrørende revisionen.

Afdeling 600 Chr. X' Allé 95A+C-E:

Grundlag for konklusion med forbehold

"Der foreligger endnu ikke kommunalgodkendelse af skema C. Ejendommens anskaffelsessum er indregnet med en værdi svarende til den foreløbige anskaffelsessum. Når det endelige skema C bliver godkendt vil ejendommens anskaffelsessum blive reguleret i overensstemmelse med skema C samtidig med at der bringes balance i finansieringen, jf. note til konto 301."

Afdeling 600 Chr. X's Allé 95A+C-E Fremhævelse af forhold vedrørende revisionen

Grundlag for konklusion med forbehold

"Som følge af at der ikke foreligger en kommunalgodkendelse af skema C tager vi forbehold for den indregnede værdi af mellemregningen med byggesagen jf. konto 424. Når byggesagen bliver endeligt opgjort vil mellemregningen med byggesagen blive afviklet med et beløb svarende til den reviderede mellemregning i henhold til byggeregnskabet."

Afdeling 600 Chr. X' Allé 95A+C-E, 601 Chr. X' Allé 95B+97G, 602 Botilbuddet Slotsvænget, 603 Caroline Amalievej, 604 Chr. X' Allé 97B-F samt 605 Axel Løvdals vej 3-7/Fønsvej 2-8:

Fremhævelse af forhold vedrørende revisionen

"Afdelingen har i overensstemmelse med lov om almene boliger og driftsbekendtgørelsens krav til almene boligorganisationers regnskabsaflæggelse som sammenligningstal i resultatopgørelsen medtaget godkendte budgetter. Budgetterne har, som det fremgår af årsregnskabet, ikke været underlagt revision."

Afdeling 605 Axel Løvdals vej 3-7/Fønsvej 2-8 for regnskabsåret 2015

" Afdelingen har i overensstemmelse med lov om almene boliger og driftsbekendtgørelsens krav til almene boligorganisationers regnskabsaflæggelse medtaget de af afdelingsmødet godkendte budgetter som sammenligningstal i resultatopgørelsen. Budgetterne har, som det fremgår af årsregnskabet, ikke været underlagt revision.

Afdelingen har i 2015 været administreret af et administrionsselskab. I den forbindelse har administrator ikke behørigt udarbejdet et budget for 2015 i henhold til driftsbekendtgørelsen. Årsregnskabet indeholder således kun budget for 2016."

Afdeling 605 Axel Løvdals vej 3-7/Fønsvej 2-8 for regnskabsåret 2015

Tilpasning af sammenligningstal i henhold til bekendtgørelsen om drift af almene boliger m.v.

"Afdelingen har som følge af tilretninger, som følge af omdannelse til almene boliger pr. 1. januar 2005, korrigeret sammenligningstallene i balancen, således at disse følger bekendtgørelse om drift af almene boliger m.v."

Særlige forhold

Forbehold for værdien af ejendommens anskaffelsessum

6 Der foreligger endnu ikke kommunalgodkendelse af skema C for afdeling 600 Chr. X' Allé 95A+C-E. Ejendommens anskaffelsessum er indregnet med en værdi svarende til den foreløbige anskaffelsessum jf. bygherre. Når det endelige skema C bliver godkendt vil ejendommens anskaffelsessum blive reguleret i overensstemmelse med skema C samtidig med at der bringes balance i finansieringen. Vi tager derfor forbehold for værdiansættelsen af aktivet.

7 I henhold til §47, stk. 1 i bekendtgørelse om støtte til almene boliger m.v. skal byggeregnskabet fremsendes til godkendelse hos kommunen senest 6 måneder efter skæringsdagen. Dog kan kommunen godkende en forlængelse af fristen for fremlæggelse af byggeregnskabet.

8 Vi er blevet oplyst at en sådan forlængelse ikke på nuværende tidspunkt er godkendt af kommunen.

9 Vi skal understrege, at byggeregnskabet ikke er aflagt rettidigt, og vi skal således opfordre til, at dette afsluttes og endelig godkendes af kommunen. Endelig finansiering kan først hjemtages, når der foreligger kommunalgodkendt byggeregnskab. Vi har fået oplyst, at der pågår mangeludbedring, og der herefter vil blive udarbejdet byggeregnskab til brug for revisionen.

10 I afdeling 603 Ældreboligerne Caroline Amalievej er ejendommens anskaffelsessum indregnet med TDKK 92.314, hvoraf TDKK 326 vedrøre kurstab og låneomkostninger i forbindelse med en tvangskonvertering. Ejendommen er overfinansieret med TDKK 6.851 som følge af for meget hjemtaget realkreditlån i forhold til godkendt byggeregnskab. Der skal således ske en nedbringelse af lånet, svarende til overfinansieringen.

Forbehold for værdien af mellemregningen med byggesagen

11 Som følge af ovenstående forbehold for ejendommens anskaffelsessum tager vi også forbehold for mellemregning med byggesagen i afdeling 600 Chr. X's Allé 95A og C-E. Mellemregningen lyder på TDKK 71.444 og består af beboerindskud på TDKK 1.588 og et beløb svarende til realkreditlån på TDKK 69.856 i henhold til opgørelse fra Center for Areal og Ejendommen som står for byggesagen.

Kommentar og supplerende bemærkninger

Risiko for væsentlig fejlinformation som følge af besvigelser

12 Revisor skal i henhold til revisionsstandarderne forespørge kommunalbestyrelse om, hvordan den øver tilsyn med de aktiviteter og procedurer, ledelsen har iværksat med henblik på at identificere og reagere på risikoen for væsentlige besvigelser i ældreboligerne, samt hvilke interne kontroller ledelsen har implementeret for at forebygge sådanne risici.

13 Vi skal desuden forespørge om, hvorvidt de har kendskab til faktiske besvigelser, der påvirker ældreboligerne, eller om mistanke og beskyldning herom.

14 Vi har som led heri med ledelsen i Lyngby-Taarbæk Kommune, drøftet de ledelses- og styringsprocesser, som boligorganisationen har etableret med henblik på at opdage og forebygge besvigelser og fejl. Ledelsen har i denne forbindelse oplyst, at den ikke er bekendt med besvigelser eller mistanke og beskyldning om besvigelser, som kunne have væsentlig indflydelse på ældreboligerne.

Forretningsgang og intern kontrol

15 Som revisorer for Lyngby-Taarbæk Kommune har vi foretaget en nærmere gennemgang, vurdering og stikprøvevis efterprøvning af de af ledelsen etablerede regnskabssystemer og interne kontroller på en række udvalgte områder. Vores undersøgelser har primært været rettet mod de interne kontroller, som vi tillægger vægt i vores vurdering af risikoen for væsentlige, uopdagede fejl ved årsregnskabsaflæggelsen.

16 Det er samtidig vores opfattelse, at Lyngby-Taarbæk Kommunes edb-anvendelse er væsentlig og betydende for Lyngby-Taarbæk Kommunes daglige drift, hvorfor vi har vurderet de generelle edb-kontroller, udvalgte forretningsprocesser, systemer og interne kontroller.

17 I 2017 konstaterede vi at det var muligt for enkeltpersoner at rette i kreditorstamdata uden dette blev godkendt af en 2. godkender. Dette forhøjer risikoen for fejl og besvigelser. Vi drøftede forholdet med ejendomskontoret, og der er nu etableret en forretningsgang for, hvorledes der skal ske oprettelse og ændringer af kreditorstamdata. Dog er det fortsat muligt i systemet at ændre disse oplysninger uden 2. godkender.

18 Vi har derfor i forbindelse med revisionen testet stikprøvevis at betalinger er sket til rette adkomsthaver samt at udbetalinger i banken kun kan ske ved 2 godkendere. Gennemgangen har ikke givet anledning til bemærkninger, men vi skal alligevel opfordre til, at man får rettet systemet således, at det ikke er muligt at rette kreditorstamdata uden dette godkendes af en 2. godkender.

19 Vi skal oplyse, at de udførte revisionshandlinger ikke har givet anledning til væsentlige bemærkninger til forretningsgange, interne kontroller og registreringssystemer hos Lyngby-Taarbæk Kommune.

Forvaltningsrevision

20 Ældreboligerne i Lyngby-Taarbæk Kommune er omfattet af reglerne om forvaltningsrevision, hvilket medfører, at organisationen skal foretage vurdering af, om der er taget skyldige økonomiske hensyn ved forvaltningen af afdelingernes midler og drift. Specifikt skal vurderes, hvorvidt afdelingerne i tilstrækkelig grad har fokus på områder, hvor der er grundlag for forbedring af forvaltningen (målsætninger) og hvor der vil kunne opnås en forbedret sparsommelighed, produktivitet og effektivitet.

21 Som revisorer for Lyngby-Taarbæk Kommune skal vi påse, hvorvidt kommunalbestyrelsen opfylder sin lovbestemte pligt til at indføre forvaltningsrevision, og skal på baggrund af det af kommunalbestyrelsen udarbejdede materiale vurdere, om organisationen lever op til kravene om sparsommelighed, produktivitet, effektivitet og økonomistyring.

22 Vi kan i den forbindelse oplyse, at Lyngby-Taarbæk Kommune på mange måder opfylder intentionerne vedrørende forvaltningsrevision. Lyngby-Taarbæk Kommune har indgået en rammeaftale for at sikre bedre priser og større fleksibilitet. Rammeaftalen anvendes til vedligeholdelse af Lyngby-Taarbæk Kommunes ejendomme.

23 Lyngby-Taarbæk Komme har på alle væsentlige områder hensigtsmæssig og effektive forretningsgange. Vi bemærker, at vi i forbindelse med vores revision har konstateret, at ledelsen fortsat er i proces med forbedring af forretningsgange og styrkelse af interne kontroller.

24 I 2017 testede vi området sparsommelighed. Vi fandt at de overordnet fulgte forretningsgangen, men at der var behov for en opstramning omkring opbevaring af indhentede tilbud. Vi har i 2018 fulgt op på dette, og der indhentes nu flere tilbud end før samt at disse opbevares til brug for eventuel senere kontrol.

25 I 2018 har vi foretaget en analyse af husleje- og udgiftsniveauet for 2017 og sammenholdt disse med indberettede tal for region hovedstaden til Landsbyggefonden for 2017. Det er vigtigt at understrege at tallene for Lyngby-Taarbæk kommune kun indeholder de ældreboliger som denne protokol omfatter.

	Lyngby-Taarbæk kommunes ældreboliger	Region hoved-staden	Forskel
Husleje pr. m^2	1.200	660	-540
Nettokapitaludgifter pr. m2	-761	-187	-574
Offentlige og andre faste udg. pr. m2	-193	-129	-64
Variable udgifter pr. m2	-199	-148	-51
Henlæggelser pr. m2	-124	-228	104
Ekstraordinære udgifter pr. m2	-6	-26	20
Andre ordinære indtægter pr. m2	55	44	11
Ekstraordinære indtægter pr. m2	0	55	-55
Nettoudgifter pr. m2	**-1.228**	**-619**	**-609**
Resultat (- = overskud) pr. m2	28	-41	69
	-1.200	-660	-540

26 Da nogle af afdelingerne indeholder et serviceareal bør man se på nettoudgifterne pr. m2, da servicearealets andel af udgifter er udlignet i dette tal.

27 Analysen viser at nettoudgifterne pr. m2 er 98% højere end for resten af regionen. Derfor bør man korrigere for nettokapitaludgifterne som afdelingen ingen indflydelse har på størrelsen af, da dette er lovbestemt.

	Lyngby-Taarbæk kommunes ældreboliger	Region hoved-staden	Forskel
Husleje pr. m^2	439	473	34
Nettokapitaludgifter pr. m2			0
Offentlige og andre faste udg. pr. m2	-193	-129	-64
Variable udgifter pr. m2	-199	-148	-51
Henlæggelser pr. m2	-124	-228	104
Ekstraordinære udgifter pr. m2	-6	-26	20
Andre ordinære indtægter pr. m2	55	44	11
Ekstraordinære indtægter pr. m2	0	55	-55
Nettoudgifter pr. m2	**-467**	**-432**	**-35**
Resultat (- = overskud) pr. m2	28	-41	69
	-439	-473	34

28 Når der er korrigeret for denne, viser analysen, at nettoudgifterne pr. m2 er 8% højere end for resten af regionen.

29 Vi har endvidere sammenholdt administrationsbidraget i afdelingerne med hvad øvrige boligselskaber i regionen betaler pr. m2. Her viser de indberettede tal for regionen at administrationsbidraget udgør DKK 57 pr. m2 mod et bidrag for ældreboligerne på DKK 63 pr. m2. Der kan være mange forskellige årsager til at honoraret er højere for ældreboligerne end for resten af regionen. Det er dog ikke vores opfattelse, at afvigelsen er af en sådan størrelse at det giver anledning til nogen bemærkninger, men at man blot bør have fokus på at holde administrationshonoraret på et rimeligt niveau.

30 Der arbejdes på, at blive udarbejdet aktiviteter til drifts- og vedligeholdelsesplanerne, så man fremover kan flytte en stor del af udgifterne fra konto 115 til konto 116, og dermed mindske de variable udgifter, da disse i større grad vil blive dækket af henlæggelserne. De øgede aktiviteter i vedligeholdelsesplanerne vil sandsynligvis medvirke til, at henlæggelserne vil stige, som dog stadig er markant lavere end for regionen.

31 Det er således vores overordnede vurdering, at ældreboligerne forvaltes sparsommeligt og effektivt.

32 Som et led i den juridisk-kritiske revision har vi påset, at:

- foretagne indkøb ligger inden for formålet for den almene boligorganisation
- lønudbetalinger er foretaget i overensstemmelse med indgåede aftaler
- husleje er opkrævet i overensstemmelse med godkendte budgetter

Redegørelse for den udførte revision med kommentarer

33 Om den afsluttende revision af årsregnskabet skal vi redegøre for følgende væsentlige poster og forhold.

Omdannelse af afdeling 605 Axel Løvdals Vej 3-7/Fønnsvej 2-8

34 Kommunalbestyrelsen beslutter i 2004 at omdanne de beskyttede boliger til almene plejeboliger med ikrafttræden 1. januar 2005. I forbindelse med at administrationen af disse boliger hjemtages, konstateres det, at boligerne ikke har været administreret efter regelsættet for almene plejeboliger. Ydermere konstateres det, at omdannelsen ikke på alle områder var effektueret i forhold til de fastsatte regler. Der er nu i samarbejde med rådgiver/revisor udarbejdet en handlingsplan for, hvorledes man kommer i mål med omdannelsen. Ressortministeriet har taget oplægget til efterretning uden bemærkninger. Konsekvenserne af omdannelsen er endvidere gennemgået på et ekstraordinært afdelingsmøde.

35 I forbindelse med hjemtagelsen af administrationen i 2015 er der nu udarbejdet regnskaber for perioden 2015-2017 efter reglerne om almene bolig. Det betyder endvidere, at der først er sket revision af disse regnskaber i forbindelse med revisionen for 2018. I årsregnskabet for 2015 er der sket en reklassifikation af sammenligningstallene i henhold til talmæssige del af oplægget til effektuering af omdannelsen.

Likvider

36 Likvide midler indeståar på en separat bankkonto tilhørende kommunen. Lyngby-Taarbæk Kommune er således kontohaver til Danske Bank. I forbindelse med vores revision har vi indhentet bekræftelse på kontienes størrelse fra Lyngby-Taarbæk Kommune.

Årets resultat

37 Årets resultat samt de akkumulerede resultatkonti inklusiv årets resultat for 2018 udgør følgende (TDKK):

	Årets resultat	Resultat-konto
Afdeling 600, Chr. X's Allé 95A+C-E	-197	-247
Afdeling 601, Chr. X's Allé 95A+97G	-59	-388
Afdeling 602, Botilbuddet Slotsvænget	179	617
Afdeling 603, Ældreboliger Caroline Amalievej	1.304	1.341
Afdeling 604, Chr. X'a Allé 97B-F	-175	-306
Afdeling 605, Axel Løvdals Vej 3-7/Fønnsvej 2-8	-58	188

38 For afdeling 605, Axel Løvdals Vej 3-7/Fønnsvej 2-8 har vi ligeledes revideret regnskaberne for perioden 2015-2017, hvilket har udmøntet sig i følgende resultater og resultatkonti:

	Årets resultat	Resultat-konto
2015	115	257
2016	-190	67
2017	179	246

39 Vi har påset, at anførte resultatkonti fra tidligere år for alle afdelingerne, afvikles budgetmæssigt som foreskrevet i bekendtgørelsen om drift af almene boliger m.v.

A og B-ordning i afdeling 605, Axel Løvdals Vej 3-7/Fønnsvej 2-8

40 I forbindelse med at man har hjemtaget afdelingen til egen administration konstaterede man at den tidligere administrator DATEA har udarbejdet lejerkontrakter med B-ordning. De nye lejekontrakter indeholder ikke B-ordning, og de gamle lejekontrakter bibeholder deres B-ordning indtil at der kommer nye lejere hvorefter en eventuel saldo vil blive overført til A-ordningen.

Driftsaftaler mellem ældreboligerne og servicearealerne

41 Det er over for os oplyst, at der fortsat ikke foreligger godkendte driftsaftaler, herunder fordelingsnøgler for fællesudgifter mellem henholdsvis ældreboligerne i afdeling 601, afdeling 602 og afdeling 604. Vi har fået oplyst, at der pågår arbejde med at få udarbejdetvkommunalgodkendte fordelingsnøgler.

Henlæggelser til planlagt og periodisk vedligeholdelse

42 I samtlige afdelinger er der udarbejdet en drifts- og vedligeholdelsesplan, men selve aktiviteterne er dog ikke helt opdateret. Vi skal opfordre til at vedligeholdelsesplanen ajourføres og kommer til at omfatte 15 år samt at der laves en mere detaljeret aktivitetsoversigt, så det mere specifikt fremgår hvilke arbejder der er budgetteret med. Vi har fået oplyst, at dette arbejde pågår.

Andre henlæggelser

43 I afdeling 600, Chr. X's Allé 95A+C-E er der i år henlagt TDKK 2.487 som vedrører besparelse på nettokapitaludgifterne som følge af at der ikke er hjemtaget lån endnu. Der er hjemtaget lån i starten af 2019, men som omtalt tidligere, så er byggeregnskabet fortsat ikke revideret og godkendt af kommunen. Saldoen udgør samlet TDKK 4.560.Vi skal opfordre til at den budgetteres indtægtsført og at henlæggelserne til planlagt og periodisk vedligeholdelse øges.

44 I afdeling 603, Ældreboligerne Caroline Amalievej er der en saldo på andre henlæggelser på TDKK 1.790 som vedrører besparelse på første termin i 2015. Vi skal opfordre til at den budgetteres indtægtsført og at henlæggelserne til planlagt og periodisk vedligeholdelse øges.

Byggeskadefondssag

45 I afdeling 604, Chr. X'a Allé 97B-F har der været gennemført en byggeskadefondssag som følge af byggesjusk i nogle badeværelser. Renoveringen er samlet løbet op i DKK 3,5 mio. Kommunen har ikke fundet det rimelig at indregne egen andel af udgifterne i boligafgiften, hvorfor egenbetalingen på TDKK 176 er dækket af kommunen.

Voldgiftssag i afdeling 600, Chr. X's Allé 95A+C-E

46 I forbindelse med opførelsen af ejendommen pågår en voldgiftssag erlagt af hovedentreprenøren mod Lyngby-Taarbæk Kommune. Voldgiftssagen er endelig afgjort med krav om at Kommunen skal betale hovedentreprenøren TDKK 4.835 ekskl. moms. Sagen vil ikke få økonomiske konsekvenser for boligafdelingen.

47 Byggeregnskabet er som omtalt tidligere, fortsat ikke revideret. Voldgiftssagen vil få konsekvenser for den samlede anskaffelsessum, og en eventuel overskridelse af skema B skal dækkes af Kommunen.

Lovpligtige oplysninger

Forhandlingsprotokoller og indhentede erklæringer

48 Vi har indhentet sædvanlig regnskabserklæring underskrevet af Centerchef samt projekt- og Vicedirektør Birger Kjer Hansen fra Lyngby-Taarbæk Kommune.

Lovpligtige fortegnelser m.m.

49 I overensstemmelse med kravene i lov om drift af almene boliger skal vi påse, at regnskabet og revisionsprotokollen fremlægges og underskrives ved kommunalbestyrelsesmøderne.

50 I overensstemmelse med kravene i bekendtgørelse om statsautoriserede revisorers erklæringer m.v. har vi påset, at lovgivningen om bogføring og opbevaring af regnskabsmateriale er overholdt.

Afslutning

51 I henhold til instruks om revision af almene boligorganisationers regnskaber skal vi oplyse:

at vi opfylder de i lovgivningen fastsatte habilitetsbetingelser,
at vi har modtaget alle de oplysninger, der er anmodet om, og
at statslige og kommunale midler er anvendt i overensstemmelse med de givne vilkår og regler

Ringsted, den 27. juni 2019
PricewaterhouseCoopers
Statsautoriseret Revisionspartnerselskab

Benny Lundgaard
statsautoriseret revisor

Siderne 41 – 56 er behandlet på kommunalbestyrelsesmødet den / 2019

ÅRSREGNSKAB 01.01. - 31.12. 2016

Boligorganisation: **Lyngby Taarbæk Kommune**

Ejendom 605 **Axel Løvdals Vej 3-7/Fønnsvej 2-8**

Boligorgal 2 **Ejendom** 605 **Tilsynsførende**
LBFnr.: **LBFnr.:** 7173 **kommune** 173

V/ Lyngby
Tarbæk
Kommune
Lyngbytorv 17
2800 Lyngby

Axel Løvdals Vej 3-7/Fønnsvej 2-8, 2930 Klampenborg
Matr. Nr. 5a, Lyngby

Lyngby Taarbæk
Kommune
Lyngby Torv 17
2800 Lyngby

Telefon:
45 97 30 00
Telefax:
45 97 30 01
E-postadresse:
Lyngby@ltk.dk
CVR-nr. (Se-nr):
11 71 53 11

Telefon:
45 97 30 00
Telefax:
45 97 30 01
E-postadresse:
Lyngby@ltk.dk

	Antal rum	Bruttoetage-areal i alt (m^2)	Antal lejemål	á lejemåls-enhed	Antal leje-målsenheder
Lejligheder (inkl. lette kollektivboliger, ungdoms- og ældreboliger)	1	-	-		0
	2	980	14		14
Ældreboliger	3	-	-		0
	4	-	-		0
	5	-	-		0
	6	-	-		0
	7	-	-		0
Enkeltværelser		-	-	-	0
Erhvervslejemål		-	-	1 pr. påbeg. 60 m^2	0
Institutioner		-	-	1 pr. påbeg. 60 m^2	0
Garager/carporte		-	-	1/5	0,0
Kældre/lagerrum m.v.			-	1/20	0,0
I alt		980	14		14,0

BOLIGORGANISATION: 2

Ejendom 605

Matr.: 5a, Kgs. Lyngby		**Tekniske installationer m.v.:**	**Opvarmning:**	
	X	Køleskab (ikke alle født hermed)	Fjernvarme	
BBR-ejendomsnr.:	X	Kogeplade (ikke alle født hermed)	Varmecentral med naturgas	X
		Bad	Varmecentral med olie/fast br.	
		Vaskeinstallation fælles	Biogasanlæg	
Opførelsesår/skæringsdato:		Vaskemask. i de enkelte boliger	Ovne	
1980		Tostrenget vandsys. (rent/gråt)	Individuel olieopvarmning	
		Regnvand, nedsivningsanlæg	Individuel naturgasopvarmning	
		Regnvand, genanvendelse	Elopvarmning	
		Spildevand, rodzoneanlæg	Solvarmeanlæg	
		Spildevand, bioværk	Jordvarme, varmepumpeanlæg	
		Kildesort. af affald, inde i bolig	Have (ikke alle)	
		Kildesort. af affald, uden for bolig	Birum (ikke alle)	
	NEJ	Hybridnet (betaler selv t. udbyder)	Emhætte (ikke alle)	
	NEJ	Fællesantenne		

Beboerfaciliteter Særskilte selskabs- og mødelokaler Fælleslokaler	**Vandmåling (individuel/kollektiv):** Kollektiv **Varmemåling (individuel/kollektiv):** Kollektiv **Elmåling (individuel/kollektiv):** individuel

Gennemsnitlig leje pr. m² bruttoetageareal på balancetidspunktet:	994	
Lejeforhøjelse i årets løb:	NEJ	
Dato for forhøjelse:		
Forhøjelse i %:		
Forhøjelse pr. m²:		
Årsbasis kr.: (12 måneder)	974.002,80	

RESULTATOPGØRELSE FOR TIDEN 01.01. - 31.12.2016

Ejendom 605

Konto	Note		Resultat-opgørelse 2016	ej revideret Budget 2016 (1.000 kr.)	ej revideret Budget 2017 (1.000 kr.)
		UDGIFTER			
		ORDINÆR DRIFT			
105	1	**Nettokapitaludgifter**	**0**	0	0
		OFFENTLIGE OG ANDRE FASTE UDGIFTER:			
106		Ejendomsskatter	**168.723**	80	160
107	2	Vandafgift	**96.073**	128	90
109	3	Renovation	**21.190**	41	50
110		Forsikringer	**7.946**	10	10
111		Afdelingens energiforbrug:			
		Afd. energiforbrug	**0**	0	0
		El & varme til fællesarealer	**22.500**	16	50
		Honorar vand & varmeregnskaber Ista	**0**	0	8
112	4	Bidrag til boligorganisationen:			
		1. Administrationsbidrag	**61.600**	75	62
113.9		**Offentlige og andre faste udgifter i alt**	**378.031**	350	430
		VARIABLE UDGIFTER:			
114	5	Renholdelse - trappevask mv.	**0**	14	36
	5	Funktionærlønninger	**120.000**	84	84
115	6	Almindelig vedligeholdelse	**298.113**	171	250
116	7	Planlagt og periodisk vedligeh. og fornyelse:			
		1. Afholdte udgifter	**0**	175	165
		2. Heraf dækket af tidligere henlæggelser (konto 401)	**0**	-175	-165
117		Istandsættelse ved fraflytning: (A-ordning):			
		1. Afholdte udgifter	**0**	150	15
		2. Heraf dækket af tidligere henlæggelser (konto 402)	**0**	-150	-15
119	8	Diverse udgifter	**25.000**	23	29
		Variable udgifter i alt	**443.113**	292	399

Konto	Note		Resultat-opgørelse **2016**	ej revideret Budget 2016 (1.000 kr.)	ej revideret Budget 2017 (1.000 kr.)
		ORDINÆRE UDGIFTER			
		HENLÆGGELSER			
120	9	Planlagt og periodisk vedligeholdelse og fornyelse (konto 401) pr. m²	**175.000**	175	165
121	9	Istandsættelse ved fraflytning m.v. (A-ordning) 1. Fælleskonto (konto 402) pr. m²	**150.000**	150	15
123	9	Tab ved lejeledighed og fraflytninger (konto 405) pr. m²	**7.000**	7	0
124	9	andre henlæggelser - henlagt til byggesagen	**0**	0	0
124.8		**Henlæggelser i alt**	**332.000**	332	180
124.9		**SAMLEDE ORDINÆRE UDGIFTER**	**1.153.144**	974	1.009
		EKSTRAORDINÆRE UDGIFTER			
129		Tab ved lejeledighed m.v.:			
		1. Tab ved lejeledighed m.v. Lejetab, tilskud	0	7	0
		2. Dækket af henlæggelser (konto 405)	**0**	-7	0
130		Tab ved fraflytninger:			
		1. Tab ved fraflytninger Kommunens andel	**0**	0	0
		2. Dækket af henlæggelser (konto 405)	**0**	0	0
131		Andre renter	**1.039**	0	0
134	10	Korrekton vedr. tidligere år.	**10.038**	0	0
137		**EKSTRAORDINÆRE UDGIFTER I ALT**	**11.078**	0	0
139		**UDGIFTER I ALT**	**1.164.222**	974	1.009
140		Årets overskud, der anvendes til:			
		1. Afvikling af opsamlet underskud	**0**	0	0
		2.Overført til samlet resultat (konto 407)	**0**	0	0
150		**UDGIFTER OG EVT. OVERSKUD I ALT**	**1.164.222**	974	1.009

RESULTATOPGØRELSE FOR TIDEN 01.01. - 31.12.2016

Ejendom 605

Konto	Note		Resultat-opgørelse 2016	ej revideret Budget 2016 (1.000 kr.)	ej revideret Budget 2017 (1.000 kr.)
		INDTÆGTER			
		ORDINÆR INDTÆGTER			
201		Boligafgifter og leje:			
		1. Leje, ældreboliger	**974.003**	974	1.009
		2 EL-Bidrag	**0**	0	0
202	11	Renter	**0**	0	0
203		Andre ordinære indtægter:			
		1. Rykkergebyr	**0**	0	0
		2.	**0**	0	0
206	12	Korrektioner tidligere år	**0**	0	0
		SAMLEDE ORDINÆRE INDTÆGTER	**974.003**	974	1.009
209		**INDTÆGTER I ALT**	**974.003**	974	1.009
210		Årets underskud overført (Konto 407)	**190.219**	0	0
220		**INDTÆGTER OG EVT. UNDERSKUD I ALT**	**1.164.222**	974	1.009

BALANCE PR. 31-12-2016

Ejendom 605

Konto	Note	AKTIVER	Balance 2016	Balance 2015
301	13	Ejendommens anskaffelsessum.	11.656.022	11.656
		Anlægsaktiver i alt	**11.656.022**	11.656
		OMSÆTNINGSAKTIVER		
305	14	1. Tilgodehavender:	0	-1
	14	2. Fraflyt. Tilgodehavende	0	0
	14	3. Andre debitorer	0	0
	14	4. Mll. Regning Tidl. Adm. Datea	0	0
	14	5. Forudbetalte regninger.	151.558	2
		Tilgodehavender i alt.	**151.558**	0
		Likvide beholdninger:		
307		Kassebeholdning Konto 4316-4316 036597	1.367.126	1.466
307.3		Tilgodehavende hos Boligorg.	0	-1
309.9		**OMSÆTNINGSAKTIVER I ALT**	**1.518.684**	1.466
310		**AKTIVER I ALT**	**13.174.706**	13.122

BALANCE PR. 31-12-2016

Ejendom 605

Konto	Note		Balance 2016	Balance 2015
		PASSIVER		
		HENLÆGGELSER		
401	15	Planlagt vedligeholdelse	689.352	514
402		Istandsættelse v. fraflytning (A-ordning)	150.000	0
404	16	Indvendig vedligehold (B-ordning)	85.825	86
405	17	Tab ved lejeledighed og fraflyting	7.000	0
406.9		**HENLÆGGELSER I ALT**	**932.177**	600
407	18	Opsamlet resultat - Underskud	66.959	257
407.9		**HENLÆGGELSER - +/- OPSAMLET RESULTAT**	**999.136**	857
411.0		Afskrivningskonto for ejendommen	11.656.022	11.656
417		**LANGFRISTET GÆLD I ALT**	**11.656.022**	11.656
		KORTFRISTET GÆLD		
418		Gæld til boligorganisation	825	0
421	19	Kreditor samlekonto	166.552	184
	20	Diverse skyldige	72.600	143
		Skyldige omkostninger i alt.	**239.152**	328
422		Mellemregning med fraflyttere	2.552	0
423	21	Depositum & forudbetalt leje	238.929	238
425	22	Afregning, varme	38.090	43
426		**KORTFRISTET GÆLD I ALT**	**519.549**	608
430		**PASSIVER I ALT**	**13.174.706**	13.122

NOTER

Ejendom 605

Konto	Note			Resultat-opgørelse 2016	Budget 2016 (1.000 kr.)	Budget 2017 (1.000 kr.)
		Nettokapitaludgifter				
101.1	1	Prioritetsafdrag, norminallån		0	0	0
101.2	1	Prioritetsrenter		0	0	0
101.3	1	Administrationsbidrag		0	0	0
102.2	1	Ydelsessikring fra staten		0	0	0
105.9	1	Nettokapitaludgifter i alt		**0**	0	0
107.1	2	Vandafgift		96.073	128	90
				96.073	128	90
109.1	3	Renovation		21.190	41	50
				21.190	41	50
112.1	4	Bidrag til boligorganisationen				
		Antal enheder	14			
		Kr. pr. enhed	4.400			
				61.600	75	62
				61.600	75	62
114.0	5	Renholdelse - trappevask mv.		0	14	36
114.1	5	Funktionærlønninger		120.000	84	84
				120.000	98	120
115	6	**Almindelig vedligeholdelse**				
		Alm.vedligholdelse		0	171	250
		Terræn, Beplantning		46.739		
		Bygning, klimaskærm Facade		1.800		
		Bygning, klimaskærm - trapper		0		
		Bygning, klimaskærm, døre		0		
		Bygning, bolig ,konstruktion & inventar		3.494		
		Bygning, bolig ,tekn. Anlæg & install.		0		
		Bygning, fælles indvendig		4.898		
		Indervægsbeklædning		0		
		Bygning, teknisk install., afløb		32.465		
		Bygning, tekn. Install. El &		4.530		
		Bygning, tekn. Iinstall. Gas		185.865		
		Bygning, tekn. Install. Vand		3.936		
		Bygning, teknisk install., varme		0		
		Bygning, teknisk install., vaskeri fælles		0		
		Bygning, tekn. Install.		4.043		
		Bygning, teknisk install., øvrige		10.343		
		Gasinstallation		0		
		El-anlæg		0		
		Antenneanlæg		0		
		Almindelig vedligeholdelse i alt		298.113	171	250

NOTER

Ejendom 605

Konto	Note		Resultat-opgørelse **2016**	Budget **2016** (1.000 kr.)	Budget **2017** (1.000 kr.)
116	7	**Planlagt og periodisk vedligeholdelse og fornyelser**			
		Planlagt og periodisk vedligeholdelse	0	175	165
		Heraf dækkes af tidligere henlæggelser	0	-175	-165
		Specifikation			
		Bygning, fælles indv.	0		
		Bygning, tekn. Install., el	0		
		Bygning, tekn. Install. Varme	0		
		Bygning, teknisk install. Øvrige	0		
		Dækket af henlæggelser	**0**	0	0

NOTER

Ejendom 605

Konto	Note		Resultat-opgørelse 2016	Budget 2016 (1.000 kr.)	Budget 2017 (1.000 kr.)
119	8	Revision	25.000	0	17
		Afd. bestyrelsens rådighedsbeløb	0	3	2
		Uforudsigelige udgifter	0	20	10
			25.000	23	29
120	9	Planlagt og periodisk vedligeholdelse og fornyelse (konto 401) pr. m²	175.000	175	165
121	9	Istandsættelse ved fraflytning m.v. (A-ordning) 1. Fælleskonto (konto 402) pr. m²	150.000	150	15
123	9	Tab ved lejeledighed og fraflytninger (konto 405) pr. m²	7.000	7	0
124	9	Andre henlæggelser - henlagt til byggesagen	0	0	0
134	10	Korrekton vedr. tidligere år.:			
		1. Difference revision 2014 Datea	125		
		2. For lidt afs. revision 2015	2.000		
		3. Div. Udgf. 2014 ifm. oprydning Datea	7.913		
			10.038	0	0
202.2	11	Renter			
		1. Bankrente	0	0	0
		2 Andre renter	0	0	0
		Renter i alt	0	0	0
		Korrektioner tidligere år_			
206	12	1.	0	0	0
		2.	0	0	0
		3.	0	0	0
			0	0	0

NOTER

Ejendom 605

Konto	Note		Balance 2016	Balance 2015
301.000	13	Ejendommens anskaffelsessum.	11.656.022	11.656
305.000	14	Tilgodehavender:	0	-1
305.420	14	Fraflyttere tilgodehavende enkeltpersoner	0	0
305.600	14	Andre debitorer	0	0
305.602	14	Mll.regning Datea	0	0
305.700	14	Forudbetalte udgifter:		
		1. Ejendomsskat 2017	151.558	2
			151.558	0
401.000	15	Planlagt vedligeholdelse - primo	514.352	514
		Henlagt i året	175.000	0
401.010	15	Anvendt - planlagt vedligeholdelse	0	0
			689.352	514
404.000	16	Indvendigt vedligehold (B-ordning) - Primo	85.825	96
404.000	16	Henlagt i året	0	0
404.010	16	Anvendt - Indv. Vedl.holdelse (B-Ordning)	0	-10
			85.825	86
405	17	Tab ved lejeledighed & Fraflytning - Primo	0	0
405	17	Henlagt i året	7.000	0
405	17	Anvendt i året	0	0
			7.000	0
407.000	18	Opsamlet resultat (Overskud)	257.178	142
407.120	18	årets overskud konto 140	-190.219	115
		I alt	**66.959**	257
421.000	19	Kreditor samlekonto	166.552	184
421.040	20	Diverse skyldige:		
		1. Div. Udgifter ifm. oprydning Datea revision 2015	39.513	76
		2. Netsgebyrer	87	3
		3. Afs. revision 2016	25.000	40
		4. Mellemregning Datea	8.000	0
		5.		25
			72.600	143
423.000	21	Depositum	237.878	238
	21	Forudbetalt leje	1.051	0
			238.929	238
425.310	22	Afsluttet Varmeregnskab	38.090	43
			38.090	43

pwc

Den uafhængige revisors revisionspåtegning

Til afdelingen og øverste myndighed i Lyngby-Taarbæk Kommune

Påtegning på årsregnskabet

Konklusion

Det er vores opfattelse, at årsregnskabet giver et retvisende billede af afdelingens aktiver, passiver og finansielle stilling pr. 31. december 2016 samt af resultatet af afdelingens aktiviteter for regnskabsåret 1. januar - 31. december 2016 i overensstemmelse med lov om almene boliger og driftsbekendtgørelsens krav til almene boligorganisationers regnskabsaflæggelse.

Vi har revideret årsregnskabet for afdeling 605, Axel Løvdals vej 3-7/Fønsvej 2-8 for regnskabsåret 1. januar - 31. december 2016, der omfatter resultatopgørelse, balance, og noter.

Grundlag for konklusion

Vi har udført vores revision i overensstemmelse med internationale standarder om revision og yderligere krav, der er gældende i Danmark samt standarderne for offentlig revision, idet revisionen udføres på grundlag af bestemmelserne i revisionsinstruks for almene boligorganisationer. Vores ansvar ifølge disse standarder og krav er nærmere beskrevet i revisionspåtegningens afsnit *Revisors ansvar for revisionen af regnskabet*. Vi er uafhængige af boligorganisationen i overensstemmelse med internationale etiske regler for revisorer (IESBA's Etiske regler) og de yderligere krav, der er gældende i Danmark, ligesom vi har opfyldt vores øvrige etiske forpligtelser i henhold til disse regler og krav. Det er vores opfattelse, at det opnåede revisionsbevis er tilstrækkeligt og egnet som grundlag for vores konklusion.

Fremhævelse af forhold vedrørende revisionen

Afdelingen har i overensstemmelse med lov om almene boliger og driftsbekendtgørelsens krav til almene boligorganisationers regnskabsaflæggelse medtaget de af afdelingsmødet godkendte budgetter som sammenligningstal i resultatopgørelsen. Budgetterne har, som det fremgår af årsregnskabet, ikke været underlagt revision.

Ledelsens ansvar for regnskabet

Ledelsen har ansvaret for udarbejdelsen af et årsregnskab, der giver et retvisende billede i overensstemmelse med lov om almene boliger og driftsbekendtgørelsens krav til almene boligorganisationers regnskabsaflæggelse. Ledelsen har endvidere ansvaret for den interne kontrol, som ledelsen anser for nødvendig for at udarbejde et årsregnskab uden væsentlig fejlinformation, uanset om denne skyldes besvigelser eller fejl.

Ved udarbejdelsen af årsregnskabet er ledelsen ansvarlig for at vurdere afdelingens evne til at fortsætte driften; at oplyse om forhold vedrørende fortsat drift, hvor dette er relevant; samt at udarbejde årsregnskabet på grundlag af regnskabsprincippet om fortsat drift, medmindre ledelsen enten har til hensigt at likvidere afdelingen, indstille driften eller ikke har andet realistisk alternativ end at gøre dette.

pwc

Revisors ansvar for revisionen af regnskabet

Vores mål er at opnå høj grad af sikkerhed for, om årsregnskabet som helhed er uden væsentlig fejlinformation, uanset om denne skyldes besvigelser eller fejl, og at afgive en revisionspåtegning med en konklusion. Høj grad af sikkerhed er et højt niveau af sikkerhed, men er ikke en garanti for, at en revision, der udføres i overensstemmelse med internationale standarder om revision og de yderligere krav, der er gældende i Danmark, samt standarderne for offentlig revision, jf. revisionsinstruks for almene boligorganisationer, altid vil afdække væsentlig fejlinformation, når sådan findes. Fejlinformationer kan opstå som følge af besvigelser eller fejl og kan betragtes som væsentlige, hvis det med rimelighed kan forventes, at de enkeltvis eller samlet har indflydelse på de økonomiske beslutninger, som brugerne træffer på grundlag af årsregnskabet.

Som led i en revision, der udføres i overensstemmelse med internationale standarder om revision og de yderligere krav, der er gældende i Danmark, samt standarderne for offentlig revision, jf. revisionsinstruks om almene boligorganisationer, foretager vi faglige vurderinger og opretholder professionel skepsis under revisionen. Herudover:

- Identificerer og vurderer vi risikoen for væsentlig fejlinformation i årsregnskabet, uanset om denne skyldes besvigelser eller fejl, udformer og udfører revisionshandlinger som reaktion på disse risici samt opnår revisionsbevis, der er tilstrækkeligt og egnet til at danne grundlag for vores konklusion. Risikoen for ikke at opdage væsentlig fejlinformation forårsaget af besvigelser er højere end ved væsentlig fejlinformation forårsaget af fejl, idet besvigelser kan omfatte sammensværgelser, dokumentfalsk, bevidste udeladelser, vildledning eller tilsidesættelse af intern kontrol.
- Opnår vi forståelse af den interne kontrol med relevans for revisionen for at kunne udforme revisionshandlinger, der er passende efter omstændighederne, men ikke for at kunne udtrykke en konklusion om effektiviteten af boligorganisationens interne kontrol.
- Tager vi stilling til, om den regnskabspraksis, som er anvendt af ledelsen, er passende, samt om de regnskabsmæssige skøn og tilknyttede oplysninger, som ledelsen har udarbejdet, er rimelige.
- Konkluderer vi, om ledelsens udarbejdelse af årsregnskabet på grundlag af regnskabsprincippet om fortsat drift er passende, samt om der på grundlag af det opnåede revisionsbevis er væsentlig usikkerhed forbundet med begivenheder eller forhold, der kan skabe betydelig tvivl om afdelingens evne til at fortsætte driften. Hvis vi konkluderer, at der er en væsentlig usikkerhed, skal vi i vores revisionspåtegning gøre opmærksom på oplysninger herom i årsregnskabet eller, hvis sådanne oplysninger ikke er tilstrækkelige, modificere vores konklusion. Vores konklusioner er baseret på det revisionsbevis, der er opnået frem til datoen for vores revisionspåtegning. Fremtidige begivenheder eller forhold kan dog medføre, at afdelingen ikke længere kan fortsætte driften.
- Tager vi stilling til den samlede præsentation, struktur og indhold af årsregnskabet, herunder noteoplysningerne, samt om årsregnskabet afspejler de underliggende transaktioner og begivenheder på en sådan måde, at der gives et retvisende billede heraf.

Vi kommunikerer med den øverste ledelse om blandt andet det planlagte omfang og den tidsmæssige placering af revisionen samt betydelige revisionsmæssige observationer, herunder eventuelle betydelige mangler i intern kontrol, som vi identificerer under revisionen.

Erklæring i henhold til anden lovgivning og øvrig regulering

Udtalelse om juridisk-kritisk revision og forvaltningsrevision

Ledelsen er ansvarlig for, at de dispositioner, der er omfattet af regnskabsaflæggelsen, er i overensstemmelse med love og andre forskrifter samt med indgåede aftaler og sædvanlig praksis. Ledelsen er også ansvarlig for, at der er taget skyldige økonomiske hensyn ved forvaltningen af de midler og driften af boligafdelingen, der er omfattet af årsregnskabet. Ledelsen har i den forbindelse ansvar for at etablere systemer og processer, der understøtter sparsommelighed, produktivitet og effektivitet.

I tilknytning til vores revision af årsregnskabet er det vores ansvar at gennemføre juridisk-kritisk revision og forvaltningsrevision af udvalgte emner i overensstemmelse med standarderne for offentlig revision. I vores juridisk-kritiske revision efterprøver vi med høj grad af sikkerhed for de udvalgte emner, om de undersøgte dispositioner, der er omfattet af regnskabsaflæggelsen, er i overensstemmelse med de relevante love og andre forskrifter samt indgåede aftaler og sædvanlig praksis. I vores forvaltningsrevision vurderer vi med høj grad af sikkerhed, om de undersøgte systemer, processer eller dispositioner understøtter skyldige økonomiske hensyn ved forvaltningen af de midler og driften af boligafdelingen, der er omfattet af årsregnskabet.

Hvis vi på grundlag af det udførte arbejde konkluderer, at der er anledning til væsentlige kritiske bemærkninger, skal vi rapportere herom i denne udtalelse.

Vi har ingen væsentlige kritiske bemærkninger at rapportere i den forbindelse.

Ringsted, den 27. juni 2019
PricewaterhouseCoopers
Statsautoriseret Revisionspartnerselskab
CVR-nr. 33 77 12 31

Benny Lundgaard
statsautoriseret revisor
MNE-15270

ÅRSREGNSKAB 01.01. - 31.12. 2015

Boligorganisation: **Lyngby Taarbæk Kommune**

Ejendom 605 **Axel Løvdals Vej 3-7/Fønnsvej 2-8**

Boligorgal 2 **Ejendom** 605 **Tilsynsførende**
LBFnr.: **LBFnr.:** 7173 **kommune** 173

V/ Lyngby Tarbæk Kommune
Lyngbytorv 17
2800 Lyngby

Axel Løvdals Vej 3-7/Fønnsvej 2-8, 2930 Klampenborg
Matr. Nr. 5a, Lyngby

Lyngby Taarbæk Kommune
Lyngby Torv 17
2800 Lyngby

Telefon:
45 97 30 00
Telefax:
45 97 30 01
E-postadresse:
Lyngby@ltk.dk
CVR-nr. (Se-nr):
11 71 53 11

Telefon:
45 97 30 00
Telefax:
45 97 30 01
E-postadresse:
Lyngby@ltk.dk

	Antal rum	Bruttoetage-areal i alt (m^2)	Antal lejemål	á lejemåls-enhed	Antal leje-målsenheder
Lejligheder (inkl. lette kollektivboliger, ungdoms- og ældreboliger)	1	-	-		0
	2	980	14		14
Ældreboliger	3	-	-		0
	4	-	-		0
	5	-	-		0
	6	-	-		0
	7	-	-		0
Enkeltværelser		-	-	-	0
Erhvervslejemål		-	-	1 pr. påbeg. 60 m^2	0
Institutioner		-	-	1 pr. påbeg. 60 m^2	0
Garager/carporte		-	-	1/5	0,0
Kældre/lagerrum m.v.			-	1/20	0,0
I alt		980	14		14,0

BOLIGORGANISATION: 2

Ejendom 605

Matr.: 5a, Kgs. Lyngby		**Tekniske installationer m.v.:**	**Opvarmning:**	
	X	Køleskab (ikke alle født hermed)	Fjernvarme	
BBR-ejendomsnr.:	X	Kogeplade (ikke alle født hermed)	Varmecentral med naturgas	X
		Bad	Varmecentral med olie/fast br.	
		Vaskeinstallation fælles	Biogasanlæg	
Opførelsesår/skæringsdato:		Vaskemask. i de enkelte boliger	Ovne	
1980		Tostrenget vandsys. (rent/gråt)	Individuel olieopvarmning	
		Regnvand, nedsivningsanlæg	Individuel naturgasopvarmning	
		Regnvand, genanvendelse	Elopvarmning	
		Spildevand, rodzoneanlæg	Solvarmeanlæg	
		Spildevand, bioværk	Jordvarme, varmepumpeanlæg	
		Kildesort. af affald, inde i bolig	Have (ikke alle)	
		Kildesort. af affald, uden for bolig	Birum (ikke alle)	
	NEJ	Hybridnet (betaler selv t. udbyder)	Emhætte (ikke alle)	
	NEJ	Fællesantenne		

Beboerfaciliteter Særskilte selskabs- og mødelokaler Fælleslokaler	**Vandmåling (individuel/kollektiv):** Kollektiv **Varmemåling (individuel/kollektiv):** Kollektiv **Elmåling (individuel/kollektiv):** individuel

Gennemsnitlig leje pr. m² bruttoetageareal på balancetidspunktet:	993	
Lejeforhøjelse i årets løb:	NEJ	
Dato for forhøjelse:		
Forhøjelse i %:		
Forhøjelse pr. m²:		
Årsbasis kr.: (12 måneder)	973.146,73	

RESULTATOPGØRELSE FOR TIDEN 01.01. - 31.12.2015

Ejendom 605

Konto	Note		Resultat-opgørelse 2015	ej revideret Budget 2015 (1.000 kr.)	ej revideret Budget 2016 (1.000 kr.)
		UDGIFTER			
		ORDINÆR DRIFT			
105	1	**Nettokapitaludgifter**	**0**	0	0
		OFFENTLIGE OG ANDRE FASTE UDGIFTER:			
106		Ejendomsskatter	**131.714**	0	80
107	2	Vandafgift	**30.675**	0	128
109	3	Renovation	**14.126**	0	41
110		Forsikringer	**12.710**	0	10
111		Afdelingens energiforbrug:			
		Afd. energiforbrug	**0**	0	0
		El & varme til fællesarealer	**44.138**	0	16
		Honorar vand & varmeregnskaber Ista	**0**	0	0
112	4	Bidrag til boligorganisationen:			
		1. Administrationsbidrag	**61.664**	0	75
113.9		**Offentlige og andre faste udgifter i alt**	**295.026**	0	350
		VARIABLE UDGIFTER:			
114	5	Renholdelse - trappevask mv.	**0**	0	14
	5	Funktionærlønninger	**46.881**	0	84
115	6	Almindelig vedligeholdelse	**519.119**	0	171
116	7	Planlagt og periodisk vedligeh. og fornyelse:			
		1. Afholdte udgifter	**0**	0	175
		2. Heraf dækket af tidligere henlæggelser (konto 401)	**0**	0	-175
117		Istandsættelse ved fraflytning: (A-ordning):			
		1. Afholdte udgifter	**38.734**	0	150
		2. Heraf dækket af tidligere henlæggelser (konto 402)	**-38.734**	0	-150
119	8	Diverse udgifter	**48.491**	0	23
		Variable udgifter i alt	**614.491**	0	292

Konto	Note		Resultat-opgørelse **2015**	ej revideret Budget 2015 (1.000 kr.)	ej revideret Budget 2016 (1.000 kr.)
		ORDINÆRE UDGIFTER			
		HENLÆGGELSER			
120	9	Planlagt og periodisk vedligeholdelse og fornyelse (konto 401) pr. m²	**0**	0	175
121	9	Istandsættelse ved fraflytning m.v. (A-ordning) 1. Fælleskonto (konto 402) pr. m²	**0**	0	150
123	9	Tab ved lejeledighed og fraflytninger (konto 405) pr. m²	**0**	0	7
124	9	andre henlæggelser - henlagt til byggesagen	**0**	0	0
124.8		**Henlæggelser i alt**	**0**	0	332
124.9		**SAMLEDE ORDINÆRE UDGIFTER**	**909.517**	0	974
		EKSTRAORDINÆRE UDGIFTER			
129		Tab ved lejeledighed m.v.: 1. Tab ved lejeledighed m.v. Lejetab, tilskud	0	0	7
		2. Dækket af henlæggelser (konto 405)	**0**	0	-7
130		Tab ved fraflytninger: 1. Tab ved fraflytninger Kommunens andel	**18.046**	0	0
		2. Dækket af henlæggelser (konto 405)	**0**	0	0
131		Andre renter	**1.908**	0	0
134	10	Korrekton vedr. tidligere år.	**14.338**	0	0
137		**EKSTRAORDINÆRE UDGIFTER I ALT**	**34.292**	0	0
139		**UDGIFTER I ALT**	**943.809**	0	974
140		Årets overskud, der anvendes til: 1. Afvikling af opsamlet underskud	**0**	0	0
		2.Overført til samlet resultat (konto 407)	**115.365**	0	0
150		**UDGIFTER OG EVT. OVERSKUD I ALT**	**1.059.175**	0	974

RESULTATOPGØRELSE FOR TIDEN 01.01. - 31.12.2015

Ejendom 605

Konto	Note		Resultat-opgørelse 2015	ej revideret Budget 2015 (1.000 kr.)	ej revideret Budget 2016 (1.000 kr.)
		INDTÆGTER			
		ORDINÆR INDTÆGTER			
201		Boligafgifter og leje:			
		1. Leje, ældreboliger	**973.147**	0	974
		2 EL-Bidrag	**58.128**	0	0
202	11	Renter	**0**	0	0
203		Andre ordinære indtægter:			
		1. Rykkergebyr	**0**	0	
		2.	**0**	0	0
206	12	Korrektioner tidligere år	**27.900**	0	0
		SAMLEDE ORDINÆRE INDTÆGTER	**1.059.175**	0	974
209		**INDTÆGTER I ALT**	**1.059.175**	0	974
210		Årets underskud overført (Konto 407)	**0**	0	0
220		**INDTÆGTER OG EVT. UNDERSKUD I ALT**	**1.059.175**	0	974

BALANCE PR. 31-12-2015

Ejendom 605

Konto	Note	AKTIVER	Balance 2015	Balance 2014
301	13	Ejendommens anskaffelsessum.	11.656.022	11.656
		Anlægsaktiver i alt	**11.656.022**	11.656
		OMSÆTNINGSAKTIVER		
305	14	1. Tilgodehavender:	-1.397	0
	14	2. Fraflyt. Tilgodehavende	0	0
	14	3. Andre debitorer	0	0
	14	4. Mll. Regning Tidl. Adm. Datea	0	1.792
	14	5. Forudbetalte regninger.	1.688	0
		Tilgodehavender i alt.	**291**	1.792
		Likvide beholdninger:		
307		Kassebeholdning Konto 4316-4316 036597	1.466.141	0
307.3		Tilgodehavende hos Boligorg.	-825	0
309.9		**OMSÆTNINGSAKTIVER I ALT**	**1.465.607**	1.792
310		**AKTIVER I ALT**	**13.121.629**	13.448

BALANCE PR. 31-12-2015

Ejendom 605

Konto	Note		Balance 2015	Balance 2014
		PASSIVER		
		HENLÆGGELSER		
401	15	Planlagt vedligeholdelse	514.352	514
404	16	Indvendig vedligehold (B-ordning)	85.825	96
406.9		**HENLÆGGELSER I ALT**	**600.177**	610
407	17	Opsamlet resultat - Underskud	257.178	142
407.9		**HENLÆGGELSER - +/- OPSAMLET RESULTAT**	**857.354**	752
411.0		Afskrivningskonto for ejendommen	11.656.022	11.656
417		**LANGFRISTET GÆLD I ALT**	**11.656.022**	11.656
		KORTFRISTET GÆLD		
421	18	Kreditor samlekonto	184.065	0
	19	Diverse skyldige	143.436	775
		Skyldige omkostninger i alt.	**327.501**	775
423	20	Depositum & forudbetalt leje	237.878	238
425	21	Afregning, varme	42.874	26
426		**KORTFRISTET GÆLD I ALT**	**608.253**	1.040
430		**PASSIVER I ALT**	**13.121.629**	13.448

NOTER

Ejendom 605

Konto	Note			Resultat-opgørelse 2015	Budget 2015 (1.000 kr.)	Budget 2016 (1.000 kr.)
		Nettokapitaludgifter				
101.1	1	Prioritetsafdrag, norminallån		0	0	0
101.2	1	Prioritetsrenter		0	0	0
101.3	1	Administrationsbidrag		0	0	0
102.2	1	Ydelsessikring fra staten		0	0	0
105.9	1	Nettokapitaludgifter i alt		**0**	0	0
107.1	2	Vandafgift		30.675		128
				30.675	0	128
109.1	3	Renovation		14.126	0	41
				14.126	0	41
112.1	4	Bidrag til boligorganisationen				
		Antal enheder	14			
		Kr. pr. enhed	4.400			
				61.664	0	75
				61.664	0	75
114.0	5	Renholdelse - trappevask mv.		0	0	14
114.1	5	Funktionærlønninger		46.881	0	84
				46.881	0	98
115	6	**Almindelig vedligeholdelse**				
		Alm.vedligholdelse		0		171
		Terræn, Beplantning		28.510		
		Bygning, klimaskærm Facade		12.940		
		Bygning, klimaskærm - trapper		1.795		
		Bygning, klimaskærm, døre		4.681		
		Bygning, bolig ,konstruktion & inventar		42.839		
		Bygning, bolig ,tekn. Anlæg & install.		364		
		Bygning, fælles indvendig		46.620		
		Indervægsbeklædning		26.500		
		Bygning, teknisk install., afløb		709		
		Bygning, tekn. Install. El &		306.053		
		Bygning, tekn. Install. Vand		4.170		
		Bygning, teknisk install., varme		20.197		
		Bygning, teknisk install., vaskeri fælles		75		
		Bygning, tekn. Install.		3.333		
		Bygning, teknisk install., øvrige		4.153		
		Gasinstallation		8.006		
		El-anlæg		6.550		
		Antenneanlæg		1.623		
		Almindelig vedligeholdelse i alt.		519.119	0	171

NOTER

Ejendom 605

Konto	Note		Resultat-opgørelse **2015**	Budget **2015** (1.000 kr.)	Budget **2016** (1.000 kr.)
116	7	**Planlagt og periodisk vedligeholdelse og fornyelser**			
		Planlagt og periodisk vedligeholdelse	0		175
		Heraf dækkes af tidligere henlæggelser	0		-175
		Specifikation			
		Bygning, fælles indv.	0		
		Bygning, tekn. Install., el	0		
		Bygning, tekn. Install. Varme	0		
		Bygning, teknisk install. Øvrige	0		
		Dækket af henlæggelser	**0**	0	0

NOTER

Ejendom 605

Konto	Note		Resultat-opgørelse 2015	Budget 2015 (1.000 kr.)	Budget 2016 (1.000 kr.)
119	8	Revision	25.000		0
		Afd. bestyrelsens rådighedsbeløb	0		3
		Uforudsigelige udgifter	23.491		20
			48.491	0	23
120	9	Planlagt og periodisk vedligeholdelse og fornyelse (konto 401) pr. m²	0	0	175
121	9	Istandsættelse ved fraflytning m.v. (A-ordning) 1. Fælleskonto (konto 402) pr. m²	0	0	150
123	9	Tab ved lejeledighed og fraflytninger (konto 405) pr. m²	0	0	7
124	9	Andre henlæggelser - henlagt til byggesagen	0	0	0
134	10	Korrekton vedr. tidligere år.:			
		1. Gl. flytteafregninger - via Datea	12.719		
		2. Gl. saldi Datea	619		
		3. Difference depositum	1.000		
			14.338	0	0
202.2	11	Renter			
		1. Bankrente	0	0	0
		2 Andre renter	0	0	0
		Renter i alt	0	0	0
		Korrektioner tidligere år_			
206	12	1. Tab fraflyttere Fraflyttere - gl. saldi v/Datea	27.900	0	0
		2.	0	0	0
		3.	0	0	0
			27.900	0	0

NOTER

Ejendom 605

Konto	Note		Balance 2015	Balance 2014
301.000	13	Ejendommens anskaffelsessum.	11.656.022	11.656
305.000	14	Tilgodehavender:	-1.397	0
305.420	14	Fraflyttere tilgodehavende enkeltpersoner	0	0
305.600	14	Andre debitorer	0	0
305.602	14	Mll.regning Datea	0	1.792
305.700	14	Forudbetalte udgifter:		
		1. Viasat 1. kvt. 2016	1.688	0
			291	1.792
401.000	15	Planlagt vedligeholdelse - primo	514.352	0
		Henlagt i året	0	0
401.010	15	Anvendt - planlagt vedligeholdelse	0	0
			514.352	514
404.000	16	Indvendigt vedligehold (B-ordning) - Primo	95.832	
404.000	16	Henlagt i året	0	
404.010	16	Anvendt - Indv. Vedl.holdelse (B-Ordning)	-10.008	
			85.825	96
407.000	17	Opsamlet resultat (underskud)	141.813	
407.120	17	årets overskud konto 140	115.365	
		I alt	**257.178**	142
421.000	18	Kreditor samlekonto	184.065	0
421.040	19	Diverse skyldige:		
		1. Varmeudgifter 2015	75.954	
		2. El udgifter	2.794	
		3. Administrationsbidrag LTK 3 kvt. 2015	39.600	
		4. Netsgebyrer	87	
		5. Reivision 2015	25.000	
			143.436	775
423.000	20	Depositum og forudbetalt leje	237.878	
			237.878	238
425.310	21	Afsluttet Varmeregnskab	42.874	
			42.874	26

Den uafhængige revisors revisionspåtegning

Til afdelingen og øverste myndighed i Lyngby-Taarbæk Kommune

Påtegning på årsregnskabet

Konklusion

Det er vores opfattelse, at årsregnskabet giver et retvisende billede af afdelingens aktiver, passiver og finansielle stilling pr. 31. december 2015 samt af resultatet af afdelingens aktiviteter for regnskabsåret 1. januar - 31. december 2015 i overensstemmelse med lov om almene boliger og driftsbekendtgørelsens krav til almene boligorganisationers regnskabsaflæggelse.

Vi har revideret årsregnskabet for afdeling 605, Axel Løvdals vej 3-7/Fønsvej 2-8 for regnskabsåret 1. januar - 31. december 2015, der omfatter resultatopgørelse, balance, og noter.

Grundlag for konklusion

Vi har udført vores revision i overensstemmelse med internationale standarder om revision og yderligere krav, der er gældende i Danmark samt standarderne for offentlig revision, idet revisionen udføres på grundlag af bestemmelserne i revisionsinstruks for almene boligorganisationer. Vores ansvar ifølge disse standarder og krav er nærmere beskrevet i revisionspåtegningens afsnit *Revisors ansvar for revisionen af regnskabet*. Vi er uafhængige af boligorganisationen i overensstemmelse med internationale etiske regler for revisorer (IESBA's Etiske regler) og de yderligere krav, der er gældende i Danmark, ligesom vi har opfyldt vores øvrige etiske forpligtelser i henhold til disse regler og krav. Det er vores opfattelse, at det opnåede revisionsbevis er tilstrækkeligt og egnet som grundlag for vores konklusion.

Fremhævelse af forhold vedrørende revisionen

Afdelingen har i overensstemmelse med lov om almene boliger og driftsbekendtgørelsens krav til almene boligorganisationers regnskabsaflæggelse medtaget de af afdelingsmødet godkendte budgetter som sammenligningstal i resultatopgørelsen. Budgetterne har, som det fremgår af årsregnskabet, ikke været underlagt revision.

Afdelingen har i 2015 været administreret af en ejendomsadministrator. I den forbindelse har administrator ikke behørigt udarbejdet et budget for 2015 i henhold til driftsbekendtgørelsen. Årsregnskabet indeholder således kun budget for 2016.

Tilpasning af sammenligningstal i henhold til bekendtgørelsen om drift af almene boliger m.v.

Afdelingen har som følge af tilretninger, som følge af omdannelse til almene boliger pr. 1. januar 2005, korrigeret sammenligningstallene i balancen, således at disse følger bekendtgørelse om drift af almene boliger m.v.

pwc

Ledelsens ansvar for regnskabet

Ledelsen har ansvaret for udarbejdelsen af et årsregnskab, der giver et retvisende billede i overensstemmelse med lov om almene boliger og driftsbekendtgørelsens krav til almene boligorganisationers regnskabsaflæggelse. Ledelsen har endvidere ansvaret for den interne kontrol, som ledelsen anser for nødvendig for at udarbejde et årsregnskab uden væsentlig fejlinformation, uanset om denne skyldes besvigelser eller fejl.

Ved udarbejdelsen af årsregnskabet er ledelsen ansvarlig for at vurdere afdelingens evne til at fortsætte driften; at oplyse om forhold vedrørende fortsat drift, hvor dette er relevant; samt at udarbejde årsregnskabet på grundlag af regnskabsprincippet om fortsat drift, medmindre ledelsen enten har til hensigt at likvidere afdelingen, indstille driften eller ikke har andet realistisk alternativ end at gøre dette.

Revisors ansvar for revisionen af regnskabet

Vores mål er at opnå høj grad af sikkerhed for, om årsregnskabet som helhed er uden væsentlig fejlinformation, uanset om denne skyldes besvigelser eller fejl, og at afgive en revisionspåtegning med en konklusion. Høj grad af sikkerhed er et højt niveau af sikkerhed, men er ikke en garanti for, at en revision, der udføres i overensstemmelse med internationale standarder om revision og de yderligere krav, der er gældende i Danmark, samt standarderne for offentlig revision, jf. revisionsinstruks for almene boligorganisationer, altid vil afdække væsentlig fejlinformation, når sådan findes. Fejlinformationer kan opstå som følge af besvigelser eller fejl og kan betragtes som væsentlige, hvis det med rimelighed kan forventes, at de enkeltvis eller samlet har indflydelse på de økonomiske beslutninger, som brugerne træffer på grundlag af årsregnskabet.

Som led i en revision, der udføres i overensstemmelse med internationale standarder om revision og de yderligere krav, der er gældende i Danmark, samt standarderne for offentlig revision, jf. revisionsinstruks om almene boligorganisationer, foretager vi faglige vurderinger og opretholder professionel skepsis under revisionen. Herudover:

- Identificerer og vurderer vi risikoen for væsentlig fejlinformation i årsregnskabet, uanset om denne skyldes besvigelser eller fejl, udformer og udfører revisionshandlinger som reaktion på disse risici samt opnår revisionsbevis, der er tilstrækkeligt og egnet til at danne grundlag for vores konklusion. Risikoen for ikke at opdage væsentlig fejlinformation forårsaget af besvigelser er højere end ved væsentlig fejlinformation forårsaget af fejl, idet besvigelser kan omfatte sammensværgelser, dokumentfalsk, bevidste udeladelser, vildledning eller tilsidesættelse af intern kontrol.
- Opnår vi forståelse af den interne kontrol med relevans for revisionen for at kunne udforme revisionshandlinger, der er passende efter omstændighederne, men ikke for at kunne udtrykke en konklusion om effektiviteten af boligorganisationens interne kontrol.
- Tager vi stilling til, om den regnskabspraksis, som er anvendt af ledelsen, er passende, samt om de regnskabsmæssige skøn og tilknyttede oplysninger, som ledelsen har udarbejdet, er rimelige.
- Konkluderer vi, om ledelsens udarbejdelse af årsregnskabet på grundlag af regnskabsprincippet om fortsat drift er passende, samt om der på grundlag af det opnåede revisionsbevis er væsentlig usikkerhed forbundet med begivenheder eller forhold, der kan skabe betydelig tvivl om afdelingens evne til at fortsætte driften. Hvis vi konkluderer, at der er en væsentlig usikkerhed, skal vi i vores revisionspåtegning gøre opmærksom på oplysninger herom i årsregnskabet eller, hvis sådanne oplysninger ikke er tilstrækkelige, modificere vores konklusion. Vores konklusioner er base-

ret på det revisionsbevis, der er opnået frem til datoen for vores revisionspåtegning. Fremtidige begivenheder eller forhold kan dog medføre, at afdelingen ikke længere kan fortsætte driften.

- Tager vi stilling til den samlede præsentation, struktur og indhold af årsregnskabet, herunder noteoplysningerne, samt om årsregnskabet afspejler de underliggende transaktioner og begivenheder på en sådan måde, at der gives et retvisende billede heraf.

Vi kommunikerer med den øverste ledelse om blandt andet det planlagte omfang og den tidsmæssige placering af revisionen samt betydelige revisionsmæssige observationer, herunder eventuelle betydelige mangler i intern kontrol, som vi identificerer under revisionen.

Erklæring i henhold til anden lovgivning og øvrig regulering

Udtalelse om juridisk-kritisk revision og forvaltningsrevision

Ledelsen er ansvarlig for, at de dispositioner, der er omfattet af regnskabsaflæggelsen, er i overensstemmelse med love og andre forskrifter samt med indgåede aftaler og sædvanlig praksis. Ledelsen er også ansvarlig for, at der er taget skyldige økonomiske hensyn ved forvaltningen af de midler og driften af boligafdelingen, der er omfattet af årsregnskabet. Ledelsen har i den forbindelse ansvar for at etablere systemer og processer, der understøtter sparsommelighed, produktivitet og effektivitet.

I tilknytning til vores revision af årsregnskabet er det vores ansvar at gennemføre juridisk-kritisk revision og forvaltningsrevision af udvalgte emner i overensstemmelse med standarderne for offentlig revision. I vores juridisk-kritiske revision efterprøver vi med høj grad af sikkerhed for de udvalgte emner, om de undersøgte dispositioner, der er omfattet af regnskabsaflæggelsen, er i overensstemmelse med de relevante love og andre forskrifter samt indgåede aftaler og sædvanlig praksis. I vores forvaltningsrevision vurderer vi med høj grad af sikkerhed, om de undersøgte systemer, processer eller dispositioner understøtter skyldige økonomiske hensyn ved forvaltningen af de midler og driften af boligafdelingen, der er omfattet af årsregnskabet.

Hvis vi på grundlag af det udførte arbejde konkluderer, at der er anledning til væsentlige kritiske bemærkninger, skal vi rapportere herom i denne udtalelse.

Vi har ingen væsentlige kritiske bemærkninger at rapportere i den forbindelse.

Ringsted, den 27. juni 2019
PricewaterhouseCoopers
Statsautoriseret Revisionspartnerselskab
CVR-nr. 33 77 12 31

Benny Lundgaard
statsautoriseret revisor
MNE-15270

ÅRSREGNSKAB 01.01. - 31.12. 2018

Boligorganisation: Lyngby Taarbæk Kommune

Ejendom 604 Chr. X.´s Allé 97 B-F

Boligorgan	2	**Ejendom**	604	**Tilsynsførende kommunen**	173
LBFnr.:	404	**LBFnr.:**	7173		

V/ Lyngby Tarbæk Kommune
Lyngbytorv 17
2800 Lyngby

Telefon:
45 97 30 00
Telefax:
45 97 30 01
E-postadresse:
Lyngby@ltk.dk
CVR-nr. (Se-nr):
11 71 53 11

Christians X.´s Allé 97B-F
Matr. Nr. 23y, Lyngby

Lyngby Taarbæk Kommune
Lyngby Torv 17
2800 Lyngby

Telefon:
45 97 30 00
Telefax:
45 97 30 01
E-postadresse:
Lyngby@ltk.dk

	Antal rum	Bruttoetage-areal i alt (m^2)	Antal lejemål	á lejemåls-enhed	Antal leje-målsenheder
Lejligheder (inkl. lette kollektivboliger, ungdoms- og ældreboliger)	1	1.858	32	1	32
	2	-	-		0
Enkeltværelser		-	-	1	0
Erhvervslejemål		-	-	1 pr. påbeg. 60 m^2	0
Institutioner		-	-	1 pr. påbeg. 60 m^2	0
Garager/carporte		-	-	1/5	0,0
Kældre/lagerrum m.v.			-	1/20	0,0
I alt		1.858	32		32,0

BOLIGORGANISATION: 2

Ejendom 604

Matr.: 23y, Kgs. Lyngby **BBR-ejendomsnr.:** **Opførelsesår/skæringsdato:** 2007		**Tekniske installationer m.v.:**	**Opvarmning:**	
	(x)	Køleskab (kun i fællesareal)	Fjernvarme	X fra maj 2016 (ca.) X
	(x)	Komfur (kun i fællesareal)	Varmecentral med naturgas	
	X	Bad	Varmecentral med olie/fast br.	
	X	Vaskeinstallation fælles	Biogasanlæg	
		Vaskemask. i de enkelte boliger	Ovne	
		Tostrenget vandsys. (rent/gråt)	Individuel olieopvarmning	
		Regnvand, nedsivningsanlæg	Individuel naturgasopvarmning	
		Regnvand, genanvendelse	Elopvarmning	
		Spildevand, rodzoneanlæg	Solvarmeanlæg	
		Spildevand, bioværk	Jordvarme, varmepumpeanlæg	
		Kildesort. af affald, inde i bolig		
		Kildesort. af affald, uden for bolig		
	X	Hybridnet (betaler selv til udbyder)		
		Fællesantenne		
Beboerfaciliteter Særskilte selskabs- og mødelokaler Fælleslokaler		**Vandmåling (individuel/kollektiv):** Individuel		Målere installeret i 2016
		Varmemåling (individuel/kollektiv): Indviduel		Målere installeret i 2016
		Elmåling (individuel/kollektiv): Individuel		Beboerne betaler selv til el-leverandør for forbrug i boligen

Gennemsnitlig leje pr. m² bruttoetageareal på balancetidspunktet:	1.206,74
Lejeforhøjelse i årets løb:	Nej
Dato for forhøjelse:	
Forhøjelse i %:	
Forhøjelse pr. m²:	
Årsbasis kr.: (12 måneder)	

RESULTATOPGØRELSE FOR 2018

Ejendom 604

Konto	Note		Resultat-opgørelse 2018	Ej rev. Budget 2018 (1.000 kr.)	Ej rev. Budget 2019 (1.000 kr.)
		UDGIFTER			
		ORDINÆR DRIFT			
105	1	**Nettokapitaludgifter**	**1.258.838**	1.275	1.283
		OFFENTLIGE OG ANDRE FASTE UDGIFTER:			
107	2	Vandafgift	**0**	0	0
108		Rottebekæmpelse	**1.120**	2	1
109	3	Renovation	**77.940**	60	80
110		Forsikringer	**31.037**	32	32
111		**Afdelingens energiforbrug:**			
		Afd. energiforbrug	**215.883**	240	230
		Honorar vand & varmeregnskaber Ista	**26.931**	29	19
112	4	Bidrag til boligorganisationen:			
		1. Administrationsbidrag	**140.800**	141	141
113.9		**Offentlige og andre faste udgifter i alt**	**493.711**	503	503
		VARIABLE UDGIFTER:			
114	5	Renholdelse, inkl. Lønninger	**231.844**	232	232
115	6	Almindelig vedligeholdelse	**185.953**	175	225
116	7	Planlagt og periodisk vedligeh. og fornyelse:			
		1. Afholdte udgifter, eksl. Serviceareal andel.	**68.787**	318	326
		2. Heraf dækket af tidligere henlæggelser (konto 401), ekls. Serviceareal.	**-68.787**	-318	-326
		3. Servicearealets andel af planlagt vedligehold.	**13.650**	0	0
117		Istandsættelse ved fraflytning: (A-ordning):			
		1. Afholdte udgifter	**0**	5	5
		2. Heraf dækket af tidligere henlæggelser (konto 402)	**0**	-5	-5
119	8	Diverse udgifter	**20.458**	35	24
119.9		**Variable udgifter i alt**	**451.905**	442	481

RESULTATOPGØRELSE FOR 2018

Ejendom 604

Konto	Note				Resultat-opgørelse 2018	Ej rev. Budget 2018 (1.000 kr.)	Ej rev. Budget 2019 (1.000 kr.)
		ORDINÆRE UDGIFTER					
		HENLÆGGELSER					
120	9	Planlagt og periodisk vedligeholdelse og fornyelse (konto 401) pr. m²	kr	171	**318.000**	318	240
121	10	Istandsættelse ved fraflytning m.v. (A-ordning) 1. Fælleskonto (konto 402) pr. m²	kr	3	**5.000**	5	5
123		Tab ved lejeledighed og fraflytninger (konto 405) pr. m²	kr	-	**0**	0	0
124	11	Andre henlæggelser (konto 406)			**0**	0	0
124.8		**Henlæggelser i alt**			**323.000**	323	245
124.9		**SAMLEDE ORDINÆRE UDGIFTER**			**2.527.454**	2.543	2.512
		EKSTRAORDINÆRE UDGIFTER					
129		Tab ved lejeledighed m.v.:					
		1. Tab ved lejeledighed m.v.			**0**	0	0
		Lejetab, tilskud					
		2. Dækket af henlæggelser (konto 405)			**0**	0	0
130		Tab ved fraflytninger:					
		1. Tab ved fraflytninger			**0**	0	0
		Kommunens andel					
		2. Dækket af henlæggelser (konto 405)			**0**	0	0
131.0		Andre renter			**0**		
131.3		Diverse renter			**1.975**	0	3
		Renter i alt			**1.975**	0	3
133.1		Afvikling underskud			**0**	0	44
134	12	Korrekton vedr. tidligere år.			**36.232**	0	0
137		**EKSTRAORDINÆRE UDGIFTER I ALT**			**38.207**	0	46
139		**UDGIFTER I ALT**			**2.565.661**	2.543	2.558
140		Årets overskud, der anvendes til:			**0**	0	0
		1. Afvikling af opsamlet underskud			**0**	0	0
		2.Overført til samlet resultat (konto 407)			**0**	0	0
150		**UDGIFTER OG EVT. OVERSKUD I ALT**			**2.565.661**	2.543	2.558

RESULTATOPGØRELSE FOR 2018

Ejendom 604

Konto	Note		Resultat-opgørelse 2018	Ej rev. Budget 2018 (1.000 kr.)	Ej rev. Budget 2019 (1.000 kr.)
		INDTÆGTER			
		ORDINÆR INDTÆGTER			
201		Boligafgifter og leje: 1. Leje, ældreboliger	**2.242.128**	2.242	2.324
202	13	Renter	**0**	0	0
203		Andre ordinære indtægter:			
		1. Rykkergebyr	**0**	0	0
		2. Diverse andre	**0**	0	0
		3. Overf. fra samlet resultat	**0**	54	
203.3		1 Servicearealets andel af driftsudgifter	**148.930**	193	234
203.5		Indeksoverskud	**0**	0	0
203.6		3. Afvikling opsamlet underskud	**0**	54	0
204		**SAMLEDE ORDINÆRE INDTÆGTER**	**2.391.058**	2.543	2.558
		EKSTRAORDINÆRE INDTÆGTER			
206	14	Korrektioner tidligere år	**0**	0	0
209		**INDTÆGTER I ALT**	**2.391.058**	2.543	2.558
210		Årets underskud overført (Konto 407)	**174.603**	1	0
220		**INDTÆGTER OG EVT. UNDERSKUD I ALT**	**2.565.661**	2.543	2.558

BALANCE PR. 31-12-2018

Ejendom 604

Konto	Note		AKTIVER	Balance 2018	Balance 2017 (1.000 kr.)
301	15		Ejendommens anskaffelsessum.	38.641.785	38.642
304.9			**Anlægsaktiver i alt**	**38.641.785**	38.642
			OMSÆTNINGSAKTIVER		
305	16	1.	Tilgodehavender, leje, varme m.m.	0	0
	16	2.	Afdrag, lån/restancer	0	0
	17	3.	Indskud	0	0
	18	3	Uafsluttede forbrugsregnskaber	231.093	253
	19	4.	Tilgodehavender, fraflyttere	0	0
	20	5.	Afsluttede forbrugsregnskaber, tilgodehavender	0	0
	21	6.	Andre debitorer	0	4
	21	7.	Mellemregning Byggeskadefond		581
	21	8.	Mellemregning Serviceareal	195.193	173
	22	9.	Forudbetalte udgifter	20.818	21
			Tilgodehavender i alt.	**447.104**	1.032
307			Likvide beholdninger:		
307.1			Bakbeholdning Konto 4316-4316 036597	1.481.596	834
307.3			Tilgodehavende hos ejendomskontoret	0	0
309.9			**OMSÆTNINGSAKTIVER I ALT**	**1.928.700**	1.866
310			**AKTIVER I ALT**	**40.570.485**	40.508

BALANCE PR. 31-12-2018

Ejendom 604

Konto	Note	PASSIVER	Balance 2018	Balance 2017 (1.000 kr.)
		HENLÆGGELSER		
401	23	Henlæggelser til Planlagt og periodisk vedligeholdelse	1.449.770	1.201
402		Henlæggelser til istandsættelse ved fraflytning m.v (A-ordn	389.113	384
405	24	Henlæggelser til tab ved lejeledighed og fraflytninger	22.138	22
406.9		**HENLÆGGELSER I ALT**	1.861.021	1.607
407	25	Opsamlet resultat - underskud	-305.699	-131
407.9		**HENLÆGGELSER - +/- OPSAMLET RESULTAT**	**1.555.322**	1.476
		LANGFRISTET GÆLD		
		FINANSIERING AF ANSKAFFELSESSUM		
408		Oprindelig prioritetsgæld:		
		1. Kommune Kredit	25.161.183	26.432
		2. Kommunal grundkapital	2.704.941	2.705
409		4. Beboerindskud	772.844	773
411		5. Afskrivningskonto for ejendommen	10.002.817	8.732
412.9		**Finansiering af anskaffelsessum i alt**	38.641.785	38.642
417		**LANGFRISTET GÆLD I ALT**	**38.641.785**	38.642
		KORTFRISTET GÆLD		
418		Gæld til boligorganisation	403	0
419	26	Uafsluttede forbrugsregnskaber	256.156	253
420		Forfaldne ikke betalte prioritetsydelser	0	0
421	27	Skyldige omkostninger	106.957	88
422		Mellemregning med fraflyttere	0	0
423	28	Forudbetalte boligafgifter og lejer inkl. varme	9.862	11
424		Afsat til Byggesagen	0	0
425	29	Afsluttede varme & vandregnskaber	0	38
426		**KORTFRISTET GÆLD I ALT**	**373.378**	390
430		**PASSIVER I ALT**	**40.570.485**	40.508

NOTER

Ejendom 604

Konto	Note		Resultat-opgørelse 2018	Ej rev. Budget 2018 (1.000 kr.)	Ej rev. Budget 2019 (1.000 kr.)
	1	**Nettokapitaludgifter**			
101.1	1	Prioritetsafdrag, norminallån	1.271.130	1.271	1.276
101.2	1	Prioritetsrenter	105.735	106	101
101.3	1	Administrationsbidrag	20.765	21	20
102.2	1	Ydelsessikring fra staten	-138.791	-122	-113
105.9	1	Nettokapitaludgifter i alt	**1.258.838**	1.275	1.283
107.0	2	Vandafgift:	0	0	0
107.1	2	Fast vandafgift	0	0	0
			0	0	0
109.0	3	Renovation	0	0	0
109.1	3	Fast renovation	77.940	60	80
		Renovation i alt	**77.940**	60	80
112.1	4	**Bidrag til boligorganisationen**			
		Antal enheder 32			
		Kr. pr. enhed 4.400			
		Administrationsbidrag til boligorganisationen	**140.800**	141	141
114.2	5	Renholdelse - trappevask mv.	39.844	40	40
114.1	5	Funktionærlønninger	192.000	192	192
			231.844	232	232
115	6	**Almindelig vedligeholdelse**			
		Terræn, konstruktion	8.821		
		Terræn, teknisk anlæg	0		
		Terræn, inventer	3.025		
		Terræn, beplantning	0		
		Bygning, klimaskærm, facade	9.944		
		Bygning, klimaskærm, tag	1.250		
		Bygning, klimaskærm, døre	1.429		
		Bygning, bolig ,konstruktion & inventar	52.357		
		Bygning, bolig ,tekn. Anlæg & install.	64.721		
		Bygning, fælles indvendig	14.279		
		Bygning, teknisk install., afløb	4.316		
		Bygning, tekn. Install. El &	4.124		
		Bygning, tekn. Install. Gas	0		
		Bygning, tekn. Install. Vand	2.381		
		Bygning, teknisk install., varme	13.544		
		Bygning, teknisk install., vaskeri fælles	5.762		
		Bygning, teknisk install.	0		
		Bygning, teknisk install., øvrige	0		
		El-anlæg	0		
		Inventar & udstyr	0		
		Almindelig vedligeholdelse i alt.	**185.953**	175	225

NOTER

Ejendom 604

Konto	Note		Resultat-opgørelse 2018	Ej rev. Budget 2018 (1.000 kr.)	Ej rev. Budget 2019 (1.000 kr.)
116	7	**Planlagt og periodisk vedligeholdelse og fornyelser**			
		Planlagt og periodisk vedligeholdelse	68.787	318	326
		Heraf dækkes af tidligere henlæggelser	-68.787	-318	-326
		Specifikation			
		Terræn, inventar	0		
		Bygning, Klimaskærm, tag	20.625		
		Bygning bolig, Konstruktion & inventar	0		
		Bygning, Bolig- &	0		
		Bygning, fælles indvendig	15.394		
		Bygning, tekn. Install, el	0		
		Bygning, teknisk install. Gas	875		
		Bygning, tekn. Install. Varme	0		
		Bygning, teknisk install. Vaskemaskiner m.m.	25.968		
		Bygning, teknisk install. Ventilation	0		
		Bygning, teknisk install. Øvrige, elevatorer	19.575		
		Planlagt vedligeholdelse i alt	**82.437**	318	326
		- Servicearealet andel af anvendt	**-13.650**	0	0
		Dækket af henlæggelser	**68.787**	-318	-326

NOTER

Ejendom 604

Konto	Note			Resultat-opgørelse 2018	Ej rev. Budget 2018	Ej rev. Budget 2019
					(1.000 kr.)	(1.000 kr.)
119	8					
	8	Revision		19.375	20	19
	8	Beboeraktiviter, Afdelingsmøder,		1.082	5	3
	8	Uforudsete udgifter/særlige ydelser		1	10	2
	8	Diverse udgifter i alt		20.458	35	24
120	9	Planlagt og periodisk vedligeholdelse og fornyelse (konto 401) pr. m² kr.	171	318.000	318	240
121	10	Istandsættelse ved fraflytning m.v. (A-ordning)				
		1. Fælleskonto (konto 402) pr. m²	3	5.000	5	5
124	11	Andre henlæggelser (konto 406)	0	0	0	0
134	12	Korrektioner vedr. tidligere år:				
		1. Forsikring 2014 KAB fejlagtigt aldrig opkr.		33.653	0	0
		2. Refusion vandregnskab - Beboerklagenævnsafg.		2.580	0	0
		3.			0	0
		Korrektioner i alt		36.232	0	0
202	13	Renter		0	0	0
206	14	Korrektioner vedr. tidligere år:				
		1.		0	0	0
		2.		0	0	0
		3.		0	0	0
		Korrektioner i alt		0	0	0

NOTER

Ejendom 604

Konto	Note			Balance 2018	Balance 2017 (1.000 kr.)
301.	15	Anskaffelsessum primo		38.641.785	38.642
		Tilgang i året		0	0
		Anskaffelsessum ultimo		38.641.785	38.642
305.000	16	Tilgodehavender:		0	0
305.110	16	Afdrag lån/Restancer		0	0
		Tilgodehavender i alt		0	0
305.200	17	Beboerindskud		0	0
305.310	18	Varme		114.368	115
305.330	18	Vand		116.725	138
		Uafsluttede forbrugsregnskaber i alt		231.093	253
305.400	19	Fraflytning, hvoraf til inkasso		0	0
305.420	19	Fraflyttning tilgode		0	0
				0	0
305.510	20	Varme		0	0
305.530	20	Vand		0	0
		Afsluttede forbrugsregnskaber i alt		0	0
305.600	21	Andre debitorer		0	4
305.603	21	Mll.regning byggeskadefond		0	581
305.604	21	Mellemregning Serviceareal		195.193	173
		Andre debitorer i alt		195.193	758
305.700	22	Forudbetalte udgifter:			
		1. Fjernvarme 01.2019		8.356	
		2. Årsafr. Varme 2018		1.424	
		3. Årsafr. Vand 2018		8.018	
		4. Renovation 01.2019		3.020	
		5.			
		Forudbetalte udgifter i alt		20.818	21
401.000	23	Planl. og periode vedligeholdelse	Primo	1.200.556	826
401.000	23	Henlagt i året		318.000	307
401.010	23	Anvendt i året		-82.436	-80
401.020	23	Serviceareals andel af henlæggelser		13.650	147
		Saldo ultimo		1.449.770	1.201
405.000	24	Tab ved lejeledighed og fraflytning	Primo	22.138	22
		Henlagt i året		0	0
		Anvendt i året		0	0
		Saldo ultimo		22.138	22
407.100	25	Årets saldo primo		-131.096	91
407.130	25	Afvikling opsamlet underskud		0	0
407.110	25	Årets underskud (konto 210)		-174.603	-90
407.120	25	Årets overskud konto 140		0	0
407.140	25	Overført til drift (konto 203.6)		0	-131
		I alt		-305.699	-131

NOTER

Ejendom 604

Konto	Note		Balance 2018	Balance 2017
				(1.000 kr.)
419.100	26	A conto varme	162.720	162
419.300	26	A conto vand	93.436	91
		Uafsluttede forbrugsregnskaber i alt	256.156	253
421.000	27	Kreditor samlekonto	36.853	49
421.040	27	Diverse skyldige		
		1. El	18.388	18
		2. Renovation	6.646	0
		3. Netsgebyrer	165	3
		4. Vand - årsafr. 2018	6.895	
		5. Rekvisition afs. rep. opvaskemaskine	7.090	
		6. Reivision	19.375	18
		7. Mgl. Opkr. Af måtteservice 01.04-31.12.2018	11.545	0
		Diverse skyldige i alt	70.104	39
		Skyldige omkostninger i alt	106.957	88
423.100	28	1. Deposita	0	0
423.100	28	2. Forudbetalt leje m.v.	9.862	11
		Deposita og forudbetalt leje i alt	9.862	11
425.310	29	Varmeregnskab - afsluttet	0	19
425.330	29	Vandregnskab - afsluttet	0	20
		Afsluttede forbrugsregnskaber i alt	0	38

Den uafhængige revisors revisionspåtegning

Til afdelingen og øverste myndighed i Lyngby-Taarbæk Kommune

Påtegning på årsregnskabet

Konklusion

Det er vores opfattelse, at årsregnskabet giver et retvisende billede af afdelingens aktiver, passiver og finansielle stilling pr. 31. december 2018 samt af resultatet af afdelingens aktiviteter for regnskabsåret 1. januar - 31. december 2018 i overensstemmelse med lov om almene boliger og driftsbekendtgørelsens krav til almene boligorganisationers regnskabsaflæggelse.

Vi har revideret årsregnskabet for afdeling 604, Chr. X's Allé 97B-F for regnskabsåret 1. januar - 31. december 2018, der omfatter resultatopgørelse, balance, og noter.

Grundlag for konklusion

Vi har udført vores revision i overensstemmelse med internationale standarder om revision og yderligere krav, der er gældende i Danmark samt standarderne for offentlig revision, idet revisionen udføres på grundlag af bestemmelserne i revisionsinstruks for almene boligorganisationer. Vores ansvar ifølge disse standarder og krav er nærmere beskrevet i revisionspåtegningens afsnit *Revisors ansvar for revisionen af regnskabet*. Vi er uafhængige af boligorganisationen i overensstemmelse med internationale etiske regler for revisorer (IESBA's Etiske regler) og de yderligere krav, der er gældende i Danmark, ligesom vi har opfyldt vores øvrige etiske forpligtelser i henhold til disse regler og krav. Det er vores opfattelse, at det opnåede revisionsbevis er tilstrækkeligt og egnet som grundlag for vores konklusion.

Fremhævelse af forhold vedrørende revisionen

Afdelingen har i overensstemmelse med lov om almene boliger og driftsbekendtgørelsens krav til almene boligorganisationers regnskabsaflæggelse medtaget de af afdelingsmødet godkendte budgetter som sammenligningstal i resultatopgørelsen. Budgetterne har, som det fremgår af årsregnskabet, ikke været underlagt revision.

Ledelsens ansvar for regnskabet

Ledelsen har ansvaret for udarbejdelsen af et årsregnskab, der giver et retvisende billede i overensstemmelse med lov om almene boliger og driftsbekendtgørelsens krav til almene boligorganisationers regnskabsaflæggelse. Ledelsen har endvidere ansvaret for den interne kontrol, som ledelsen anser for nødvendig for at udarbejde et årsregnskab uden væsentlig fejlinformation, uanset om denne skyldes besvigelser eller fejl.

Ved udarbejdelsen af årsregnskabet er ledelsen ansvarlig for at vurdere afdelingens evne til at fortsætte driften; at oplyse om forhold vedrørende fortsat drift, hvor dette er relevant; samt at udarbejde årsregnskabet på grundlag af regnskabsprincippet om fortsat drift, medmindre ledelsen enten har til hensigt at likvidere afdelingen, indstille driften eller ikke har andet realistisk alternativ end at gøre dette.

pwc

Revisors ansvar for revisionen af regnskabet

Vores mål er at opnå høj grad af sikkerhed for, om årsregnskabet som helhed er uden væsentlig fejlinformation, uanset om denne skyldes besvigelser eller fejl, og at afgive en revisionspåtegning med en konklusion. Høj grad af sikkerhed er et højt niveau af sikkerhed, men er ikke en garanti for, at en revision, der udføres i overensstemmelse med internationale standarder om revision og de yderligere krav, der er gældende i Danmark, samt standarderne for offentlig revision, jf. revisionsinstruks for almene boligorganisationer, altid vil afdække væsentlig fejlinformation, når sådan findes. Fejlinformationer kan opstå som følge af besvigelser eller fejl og kan betragtes som væsentlige, hvis det med rimelighed kan forventes, at de enkeltvis eller samlet har indflydelse på de økonomiske beslutninger, som brugerne træffer på grundlag af årsregnskabet.

Som led i en revision, der udføres i overensstemmelse med internationale standarder om revision og de yderligere krav, der er gældende i Danmark, samt standarderne for offentlig revision, jf. revisionsinstruks om almene boligorganisationer, foretager vi faglige vurderinger og opretholder professionel skepsis under revisionen. Herudover:

- Identificerer og vurderer vi risikoen for væsentlig fejlinformation i årsregnskabet, uanset om denne skyldes besvigelser eller fejl, udformer og udfører revisionshandlinger som reaktion på disse risici samt opnår revisionsbevis, der er tilstrækkeligt og egnet til at danne grundlag for vores konklusion. Risikoen for ikke at opdage væsentlig fejlinformation forårsaget af besvigelser er højere end ved væsentlig fejlinformation forårsaget af fejl, idet besvigelser kan omfatte sammensværgelser, dokumentfalsk, bevidste udeladelser, vildledning eller tilsidesættelse af intern kontrol.
- Opnår vi forståelse af den interne kontrol med relevans for revisionen for at kunne udforme revisionshandlinger, der er passende efter omstændighederne, men ikke for at kunne udtrykke en konklusion om effektiviteten af boligorganisationens interne kontrol.
- Tager vi stilling til, om den regnskabspraksis, som er anvendt af ledelsen, er passende, samt om de regnskabsmæssige skøn og tilknyttede oplysninger, som ledelsen har udarbejdet, er rimelige.
- Konkluderer vi, om ledelsens udarbejdelse af årsregnskabet på grundlag af regnskabsprincippet om fortsat drift er passende, samt om der på grundlag af det opnåede revisionsbevis er væsentlig usikkerhed forbundet med begivenheder eller forhold, der kan skabe betydelig tvivl om afdelingens evne til at fortsætte driften. Hvis vi konkluderer, at der er en væsentlig usikkerhed, skal vi i vores revisionspåtegning gøre opmærksom på oplysninger herom i årsregnskabet eller, hvis sådanne oplysninger ikke er tilstrækkelige, modificere vores konklusion. Vores konklusioner er baseret på det revisionsbevis, der er opnået frem til datoen for vores revisionspåtegning. Fremtidige begivenheder eller forhold kan dog medføre, at afdelingen ikke længere kan fortsætte driften.
- Tager vi stilling til den samlede præsentation, struktur og indhold af årsregnskabet, herunder noteoplysningerne, samt om årsregnskabet afspejler de underliggende transaktioner og begivenheder på en sådan måde, at der gives et retvisende billede heraf.

Vi kommunikerer med den øverste ledelse om blandt andet det planlagte omfang og den tidsmæssige placering af revisionen samt betydelige revisionsmæssige observationer, herunder eventuelle betydelige mangler i intern kontrol, som vi identificerer under revisionen.

pwc

Erklæring i henhold til anden lovgivning og øvrig regulering

Udtalelse om juridisk-kritisk revision og forvaltningsrevision

Ledelsen er ansvarlig for, at de dispositioner, der er omfattet af regnskabsaflæggelsen, er i overensstemmelse med love og andre forskrifter samt med indgåede aftaler og sædvanlig praksis. Ledelsen er også ansvarlig for, at der er taget skyldige økonomiske hensyn ved forvaltningen af de midler og driften af boligafdelingen, der er omfattet af årsregnskabet. Ledelsen har i den forbindelse ansvar for at etablere systemer og processer, der understøtter sparsommelighed, produktivitet og effektivitet.

I tilknytning til vores revision af årsregnskabet er det vores ansvar at gennemføre juridisk-kritisk revision og forvaltningsrevision af udvalgte emner i overensstemmelse med standarderne for offentlig revision. I vores juridisk-kritiske revision efterprøver vi med høj grad af sikkerhed for de udvalgte emner, om de undersøgte dispositioner, der er omfattet af regnskabsaflæggelsen, er i overensstemmelse med de relevante love og andre forskrifter samt indgåede aftaler og sædvanlig praksis. I vores forvaltningsrevision vurderer vi med høj grad af sikkerhed, om de undersøgte systemer, processer eller dispositioner understøtter skyldige økonomiske hensyn ved forvaltningen af de midler og driften af boligafdelingen, der er omfattet af årsregnskabet.

Hvis vi på grundlag af det udførte arbejde konkluderer, at der er anledning til væsentlige kritiske bemærkninger, skal vi rapportere herom i denne udtalelse.

Vi har ingen væsentlige kritiske bemærkninger at rapportere i den forbindelse.

Ringsted, den 27. juni 2019
PricewaterhouseCoopers
Statsautoriseret Revisionspartnerselskab
CVR-nr. 33 77 12 31

Benny Lundgaard
statsautoriseret revisor
MNE-15270

ÅRSREGNSKAB 01.01. - 31.12. 2018

Boligorganisation: **Lyngby Taarbæk Kommune**

Ejendom 603 **Ældreboliger Caroline Amalievej**

Boligorga	2	**Ejendom**		**Tilsynsførende**	
LBFnr.:	601	**LBFnr.:**	7173	**kommune**	173

Ældreboli
ger
Caroline
Amalievej

Ældreboliger Caroline Amalievej

V/
Lyngby
Tarbæk
Kommune
Lyngbytorv 1
2800 Lyngby

Caroline Amalie Vej 118-124

2800 Lyngby

Lyngby Taarbæk
Kommune
Lyngby Torv 1
2800 Lyngby

Telefon:
45 97 30 00
Telefax:
45 97 30 01
E-postadresse:
Lyngby@ltk.dk
CVR-nr. (Se-nr):
11 71 53 11

Telefon:
45 97 30 00
Telefax:
45 97 30 01
E-postadresse:
Lyngby@ltk.dk

	Antal rum	Bruttoetage-areal i alt (m^2)	Antal lejemål	á lejemåls-enhed	Antal leje-målsenheder		
Lejligheder (inkl. lette kollektivboliger, ungdoms- og ældreboliger)	1	366	6		6		
	2	2.182	31		31		
	3	806	9	1	9		
	4	-	-		0		
	5	-	-		0	46	
	6	-	-		0		
	7	-	-		0		
Enkeltværelser		-	-	1	0	-	
Erhvervslejemål		-	-	1 pr. påbeg. 60 m^2	0	-	
Institutioner		-	-	1 pr. påbeg. 60 m^2	0	-	
Garager/carporte		-	-	1/5	0,0	-	
I alt		3.354	46		46,0	46	3354

BOLIGORGANISATION: 2

Ejendom 603

Matr.: 5cs, kgs. Lyngby By, Lundtofte **BBR-ejendomsnr.:** 24592 **Opførelsesår/skæringsdato:** 01. januar 2015.	**Tekniske installationer m.v.:**		**Opvarmning:**	
	x	Køleskab		Fjernvarme
	x	Komfur	x	Varmecentral med naturgas
	x	Bad		Varmecentral med olie/fast br.
	x	Vaskeinstallation fælles		Biogasanlæg
		Vaskemask. i de enkelte boliger		Ovne
		Tostrenget vandsys. (rent/gråt)		Individuel olieopvarmning
		Regnvand, nedsivningsanlæg		Individuel naturgasopvarmning
		Regnvand, genanvendelse		Elopvarmning
		Spildevand, rodzoneanlæg		Solvarmeanlæg
		Spildevand, bioværk		Jordvarme, varmepumpeanlæg
		Kildesort. af affald, inde i bolig		
	x	Kildesort. af affald, uden for bolig		
	x	Hybridnet		
		Fællesantenne		
Beboerfaciliteter Særskilte selskabs- og mødelokaler Fælleslokaler	**Vandmåling (individuel/kollektiv):** individuel **Varmemåling (individuel/kollektiv):** individuel **Elmåling (individuel/kollektiv):** individuel			

Gennemsnitlig leje pr. m² bruttoetageareal på balancetidspunktet:		**kr. 1.158**
Lejeforhøjelse i årets løb:	Nej	
Dato for forhøjelse:		
Forhøjelse i %:		
Forhøjelse pr. m²:		
Årsbasis kr.:	**3.885.169,92**	

RESULTATOPGØRELSE FOR 2018

Ejendom 603

Konto	Note		Resultat-opgørelse 2018	Ej rev. Budget 2018 (1.000 kr.)	Ej rev. Budget 2019 (1.000 kr.)
		UDGIFTER			
		ORDINÆR DRIFT			
105	1	**Nettokapitaludgifter**	**2.692.617**	2.770	2.737
		OFFENTLIGE OG ANDRE FASTE UDGIFTER:			
107	2	Vandafgift	**0**	0	0
108		Rottebekæmpelse	**1.344**	2	2
109	3	Renovation	**81.608**	82	82
110		Forsikringer	**78.873**	80	80
111		**Afdelingens energiforbrug:**			
		Afd. energiforbrug	**1.161**	0	0
		Honorar vand & varmeregnskaber Ista	**22.389**	24	20
112	4	Bidrag til boligorganisationen:			
		1. Administrationsbidrag	**202.400**	202	202
113.9		**Offentlige og andre faste udgifter i alt**	**387.775**	390	386
		VARIABLE UDGIFTER:			
114	5	Renholdelse, inkl. Lønninger	**363.524**	346	364
115	6	Almindelig vedligeholdelse	**858.909**	178	182
116	7	Planlagt og periodisk vedligeh. og fornyelse:			
		1. Afholdte udgifter	**232.848**	196	277
		2. Heraf dækket af tidligere henlæggelser (konto 401),	**-232.848**	-196	-277
117		Istandsættelse ved fraflytning: (A-ordning):			
		1. Afholdte udgifter	**53.381**	10	10
		2. Heraf dækket af tidligere henlæggelser (konto 402)	**-53.381**	-10	-10
119	8	Diverse udgifter	**20.115**	24	21
119.9		**Variable udgifter i alt**	**1.242.548**	548	567

RESULTATOPGØRELSE FOR 2018

Ejendom 603

Konto	Note				Resultat-opgørelse 2018	Ej rev. Budget 2018 (1.000 kr.)	Ej rev. Budget 2019 (1.000 kr.)
		ORDINÆRE UDGIFTER					
		HENLÆGGELSER					
120	9	Planlagt og periodisk vedligeholdelse og fornyelse (konto 401) pr. m²	kr	59	**196.350**	196	250
121	10	Istandsættelse ved fraflytning m.v. (A-ordning) 1. Fælleskonto (konto 402) pr. m²	kr	3	**10.000**	10	10
123		Tab ved lejeledighed og fraflytninger (konto 405) pr. m²	kr	-	**0**	0	0
124	11	Andre henlæggelser (konto 406)			**0**	0	0
124.8		**Henlæggelser i alt**			**206.350**	206	260
124.9		**SAMLEDE ORDINÆRE UDGIFTER**			**4.529.291**	3.915	3.949
		EKSTRAORDINÆRE UDGIFTER					
129		Tab ved lejeledighed m.v.:					
		1. Tab ved lejeledighed m.v. Lejetab, tilskud			**0**	0	0
		2. Dækket af henlæggelser (konto 405)			**0**	0	0
130		Tab ved fraflytninger:					
		1. Tab ved fraflytninger Kommunens andel			**0**	0	0
		2. Dækket af henlæggelser (konto 405)			**0**	0	0
131.0		Andre renter			**2.631**	0	0
131.3		Diverse renter			**0**	0	0
		Renter i alt			**2.631**	0	0
133.1		Afvikling underskud			**0**	20	0
134	12	Korrekton vedr. tidligere år.			**94.377**	0	0
137		**EKSTRAORDINÆRE UDGIFTER I ALT**			**97.008**	20	0
139		**UDGIFTER I ALT**			**4.626.299**	3.935	3.949
140		Årets overskud, der anvendes til:			**0**	0	0
		1. Afvikling af opsamlet underskud			**0**	0	0
		2. Overført til opsamlet resultat (konto 407)			**1.304.390**		
		3. Overskud (budget), der anvendes i driften			**0**	2	0
150		**UDGIFTER OG EVT. OVERSKUD I ALT**			**5.930.690**	3.937	3.949

RESULTATOPGØRELSE FOR 2018

Ejendom 603

Konto	Note		Resultat-opgørelse 2018	Ej rev. Budget 2018 (1.000 kr.)	Ej rev. Budget 2019 (1.000 kr.)
		INDTÆGTER			
		ORDINÆR INDTÆGTER			
201		Boligafgifter og leje:			
		1. Leje, ældreboliger	**3.885.170**	3.887	3.887
202	13	Renter	**0**	0	0
		Andre ordinære indtægter:			
203.0		1. Rykkergebyr og andre ordinære indtægter	**2.531**	0	0
203.2		2. Drift af fællesvaskeri	**45.715**	50	50
203.5		Indeksoverskud	**0**	0	0
203.6		Afvikling opsamlet resultat (overskud)	**0**	0	12
204		**SAMLEDE ORDINÆRE INDTÆGTER**	**3.933.416**	3.937	3.949
		EKSTRAORDINÆRE INDTÆGTER			
206	14	Korrektioner tidligere år	**1.997.274**	0	0
209		**INDTÆGTER I ALT**	**5.930.690**	3.937	3.949
210		Årets underskud overført (Konto 407)	**0**	0	0
220		**INDTÆGTER OG EVT. UNDERSKUD I ALT**	**5.930.690**	3.937	3.949

BALANCE PR. 31-12-2018

Ejendom 603

Konto	Note		AKTIVER	Balance 2018	Balance 2017 (1.000 kr.)
301	15		Ejendommens anskaffelsessum.	92.313.943	91.541
304.9			**Anlægsaktiver i alt**	**92.313.943**	91.541
			OMSÆTNINGSAKTIVER		
305	16	1.	Tilgodehavender, leje, varme m.m.	40.458	24
	16	2.	Afdrag, lån/restancer	1.224	0
	17	3.	Beboerindskud	95.307	32
	18	3	Uafsluttede forbrugsregnskaber	362.508	394
	19	4.	Tilgodehavender, fraflyttere	29.245	67
	20	5.	Afsluttede forbrugsregnskaber, tilgodehavender	0	0
	21	6.	Andre debitorer	0	0
	21	7.	Overf. Byggesag	0	
	22	9.	Forudbetalte udgifter	6.534	1
	23	10.	For meget hjemtaget kommunekreditlån	6.851.202	733
			Tilgodehavender i alt.	**7.386.478**	1.252
307			Likvide beholdninger:		
307.1			Bankbeholdning Konto 4316-4316 036589	4.188.229	2.332
307.3			Tilgodehavende hos ejendomskontoret	-837	19
309.9			**OMSÆTNINGSAKTIVER I ALT**	**11.573.870**	3.603
310			**AKTIVER I ALT**	**103.887.813**	95.143

BALANCE PR. 31-12-2018

Ejendom 603

Konto	Note	PASSIVER	Balance 2018	Balance 2017 (1.000 kr.)
		HENLÆGGELSER		
401	24	Henlæggelser til Planlagt og periodisk vedligeholdelse	272.382	309
402		Henlæggelser til istands. V. fraflytning m.v (A-ordning)	115.619	159
405	25	Henlæggelser til tab ved lejeledighed og fraflytninger	19.910	20
406	26	Andre henlæggelser	1.790.000	1.790
406.9		**HENLÆGGELSER I ALT**	2.197.910	2.278
407	27	Opsamlet resultat - underskud	1.340.532	36
407.9		**HENLÆGGELSER - +/- OPSAMLET RESULTAT**	**3.538.443**	2.314
		LANGFRISTET GÆLD **FINANSIERING AF ANSKAFFELSESSUM**		
408		Oprindelig prioritetsgæld:		
		1. Kommune Kredit	83.727.393	79.412
		2. Kommunal grundkapital	6.439.178	6.408
		3. Kommune Kredit nyt lån	0	0
409		4. Beboerindskud	1.839.765	1.831
411		5. Afskrivningskonto for ejendommen	7.158.810	4.623
412.9		**Finansiering af anskaffelsessum i alt**	99.165.145	92.274
417		**LANGFRISTET GÆLD I ALT**	**99.165.145**	92.274
		KORTFRISTET GÆLD		
418		Gæld til boligorganisation	0	0
419	28	Uafsluttede forbrugsregnskaber	228.535	294
420		Forfaldne ikke betalte prioritetsydelser	0	0
421	29	Skyldige omkostninger	890.553	213
422		Mellemregning med fraflyttere	0	0
423	30	Forudbetalte boligafgifter og lejer inkl. varme	56.446	50
424		Afsat til Byggesagen	0	0
425	31	Afsluttede varme & vandregnskaber	8.691	-1
426		**KORTFRISTET GÆLD I ALT**	**1.184.225**	556
430		**PASSIVER I ALT**	**103.887.813**	95.143

NOTER

Ejendom 603

Konto	Note		Resultat-opgørelse 2018	Ej rev. Budget 2018	Ej rev. Budget 2019
				(1.000 kr.)	(1.000 kr.)
		Nettokapitaludgifter			
101.1	1	Prioritetsafdrag, norminallån	2.535.348	1.970	2.024
101.2	1	Prioritetsrenter	1.227.350	2.141	2.087
101.3	1	Administrationsbidrag	68.173	67	67
102.2	1	Ydelsessikring fra staten	-1.138.254	-1.408	-1.442
105.9	1	Nettokapitaludgifter i alt	**2.692.617**	2.770	2.737
107.0	2	Vandafgift:	0	0	0
107.1	2	Fast vandafgift	0	0	0
			0	0	0
109.0	3	Renovation	0	0	0
109.1	3	Fast renovation	81.608	82	82
		Renovation i alt	**81.608**	82	82
112.1	4	**Bidrag til boligorganisationen**			
		Antal enheder 46			
		Kr. pr. enhed 4.400			
		Administrationsbidrag til boligorganisationen	**202.400**	202	202
114.2	5	Renholdelse - trappevask mv.	87.524	70	88
114.1	5	Funktionærlønninger	276.000	276	276
			363.524	346	364
115	6	**Almindelig vedligeholdelse**			
		Terræn, konstruktion	0		
		Terræn, teknisk anlæg	106.438		
		Terræn, inventer	0		
		Terræn, beplantning	6.938		
		Bygning, klimaskærm, facade	322.998		
		Bygning, klimaskærm, tag	3.609		
		Bygning, klimaskærm, døre	17.900		
		Bygning, bolig ,konstruktion & inventar	12.433		
		Bygning, bolig ,tekn. Anlæg & install.	3.064		
		Bygning, fælles indvendig	80.351		
		Bygning, teknisk install., afløb	49.448		
		Bygning, tekn. Install. El &	1.815		
		Bygning, tekn. Install. Gas	0		
		Bygning, tekn. Install. Vand	8.300		
		Bygning, teknisk install., varme	20.034		
		Bygning, teknisk install., vaskeri fælles	78.021		
		Bygning, teknisk install.	19.744		
		Bygning, teknisk install., øvrige	127.390		
		Materiel, øvrigt	427		
		El-anlæg			
		Inventar & udstyr			
		Almindelig vedligeholdelse i alt.	**858.909**	178	182

NOTER

Ejendom 603

Konto	Note		Resultat-opgørelse 2018	Ej rev. Budget 2018	Ej rev. Budget 2019
				(1.000 kr.)	(1.000 kr.)
116	7	**Planlagt og periodisk vedligeholdelse og fornyelser**			
		Planlagt og periodisk vedligeholdelse	232.848	196	277
		Heraf dækkes af tidligere henlæggelser	-232.848	-196	-277
		Specifikation			
		Terræn, inventar	0		
		Bygning, klimaskærm, facade	126.500		
		Bygning, Klimaskærm, tag	62.500		
		Bygning bolig, Konstruktion & inventar	0		
		Bygning, Bolig- &	0		
		Bygning, fælles indvendig	0		
		Bygning, tekn. Install, el	0		
		Bygning, teknisk install. Gas	0		
		Bygning, tekn. Install. Varme	0		
		Bygning, teknisk install. Vaskemaskiner m.m.	2.456		
		Bygning, teknisk install. Ventilation	0		
		Bygning, teknisk install. Øvrige, elevatorer	20.322		
		Diverse	21.070		
		Planlagt vedligeholdelse i alt	**232.848**	196	277

NOTER

Ejendom 603

Konto	Note			Resultat-opgørelse 2018	Ej rev. Budget 2018 (1.000 kr.)	Ej rev. Budget 2019 (1.000 kr.)
119						
	8	Revision		19.375	15	15
	8	Beboeraktiviter, Afdelingsmøder,		740	4	4
	8	Uforudsete udgifter/særlige ydelser		0	5	2
	8	Diverse udgifter i alt		20.115	24	21
120	9	Planlagt og periodisk vedligeholdelse og fornyelse (konto 401) pr. m² kr.	59	196.350	196	250
121	10	Istandsættelse ved fraflytning m.v. (A-ordning)				
		1. Fælleskonto (konto 402) pr. m²	3	10.000	10	10
124	11	Andre henlæggelser (konto 406)	0	0	0	0
134	12	Korrektioner vedr. tidligere år:				
		1. Forsikring 2014 & 2015 aldrig opkr.		94.377	0	0
		2. Øredifferencer 2016/Byggeregnskab tidl. År		0	0	0
		3.		0	0	0
		Korrektioner i alt		94.377	0	0
202	13	Renter		0	0	0
206	14	Korrektioner vedr. tidligere år:				
		1. Retur fra Byggesagen, for meget ovf. dertil		1.997.274	0	0
		2.		0	0	0
		3.		0	0	0
		Korrektioner i alt		1.997.274	0	0

NOTER

Ejendom 603

Konto	Note			Balance 2018	Balance 2017
					(1.000 kr.)
301.	15	Anskaffelsessum primo		91.540.585	91.541
		Tilgang i året		773.358	
		Anskaffelsessum ultimo		92.313.943	91.541
305.000	16	Tilgodehavender:		40.458	24
305.110	16	Afdrag lån/Restancer		1.224	0
		Tilgodehavender i alt		41.682	24
305.200	17	Beboerindskud		95.307	32
305.310	18	Varme		362.508	325
305.330	18	Vand		0	69
		Uafsluttede forbrugsregnskaber i alt		362.508	394
305.400	19	Fraflytning, hvoraf til inkasso		25.374	0
305.420	19	Fraflyttning tilgode		3.871	67
				29.245	67
305.510	20	Varme		0	0
305.530	20	Vand		0	0
		Afsluttede forbrugsregnskaber i alt		0	0
305.600	21	Andre debitorer		0	0
305.601	21	Ovf. Til byggesag (skæringsdato 01.02.2015)		0	0
		Andre debitorer i alt		0	0
305.700	22	Forudbetalte udgifter:			
		1. Rottebekæmpelse 2019		1.702	
		2. TDC - Vaskeri-linje 1. kvt. 2019		556	
		3. Vand - årsafregning 2018 afs. tilgode		4.276	
		4.		0	
		5.		0	
		Forudbetalte udgifter i alt		6.534	1
305.800	23	Prioritetsydelser		6.851.202	733
401.000	24	Planl. og periode vedligeholdelse	Primo	308.879	248
401.000	24	Henlagt i året		196.350	200
401.010	24	Anvendt i året		-232.848	-139
		Saldo ultimo		272.382	309
405.000	25	Tab ved lejeledighed og fraflytning	Primo	19.910	20
		Henlagt i året		0	0
		Anvendt i året		0	0
		Saldo ultimo		19.910	20
406.000	26	Andre henlæggelser	Primo	1.790.000	1.790
		Henlagt i året		0	0
		Anvendt i året		0	0

Saldo ultimo	1.790.000	1.790

NOTER

Ejendom 603

Konto	Note		Balance 2018	Balance 2017
				(1.000 kr.)
407.100	27	Årets saldo primo	36.142	-103
407.110	27	Årets underskud (konto 210)	0	44
407.120	27	Årets overskud (konto 140)	1.304.390	0
407.130	27	Afvikling opsamlet underskud	0	96
		I alt	1.340.532	36
419.100	28	A conto varme	228.535	240
419.300	28	A conto vand	0	54
		Uafsluttede forbrugsregnskaber i alt	228.535	294
421.000	29	Kreditor samlekonto	861.855	180
421.040	29	Diverse skyldige		
		1. El	0	
		2. Renovation	0	
		3. Netsgebyrer	212	
		4. Otis, Elevatorservice 01.03-31.12.2018	8.961	
		5. TDC - Alarmlinje elevatorer	150	
		6. Revision	19.375	
		Diverse skyldige i alt	28.698	33
		Skyldige omkostninger i alt	890.553	213
423.100	30	1. Deposita	0	20
423.100	30	2. Forudbetalt leje m.v.	56.446	23
423.100	30	3. Mll.regning m. fraflyttere	0	7
		Deposita og forudbetalt leje i alt	56.446	50
425.310	31	Varmeregnskab - afsluttet	0	0
425.330	31	Vandregnskab - afsluttet	8.691	-1
		Afsluttede forbrugsregnskaber i alt	8.691	-1

Den uafhængige revisors revisionspåtegning

Til afdelingen og øverste myndighed i Lyngby-Taarbæk Kommune

Påtegning på årsregnskabet

Konklusion

Det er vores opfattelse, at årsregnskabet giver et retvisende billede af afdelingens aktiver, passiver og finansielle stilling pr. 31. december 2018 samt af resultatet af afdelingens aktiviteter for regnskabsåret 1. januar - 31. december 2018 i overensstemmelse med lov om almene boliger og driftsbekendtgørelsens krav til almene boligorganisationers regnskabsaflæggelse.

Vi har revideret årsregnskabet for afdeling 603, Caroline Amalievej for regnskabsåret 1. januar - 31. december 2018, der omfatter resultatopgørelse, balance, og noter.

Grundlag for konklusion

Vi har udført vores revision i overensstemmelse med internationale standarder om revision og yderligere krav, der er gældende i Danmark samt standarderne for offentlig revision, idet revisionen udføres på grundlag af bestemmelserne i revisionsinstruks for almene boligorganisationer. Vores ansvar ifølge disse standarder og krav er nærmere beskrevet i revisionspåtegningens afsnit *Revisors ansvar for revisionen af regnskabet*. Vi er uafhængige af boligorganisationen i overensstemmelse med internationale etiske regler for revisorer (IESBA's Etiske regler) og de yderligere krav, der er gældende i Danmark, ligesom vi har opfyldt vores øvrige etiske forpligtelser i henhold til disse regler og krav. Det er vores opfattelse, at det opnåede revisionsbevis er tilstrækkeligt og egnet som grundlag for vores konklusion.

Fremhævelse af forhold vedrørende revisionen

Afdelingen har i overensstemmelse med lov om almene boliger og driftsbekendtgørelsens krav til almene boligorganisationers regnskabsaflæggelse medtaget de af afdelingsmødet godkendte budgetter som sammenligningstal i resultatopgørelsen. Budgetterne har, som det fremgår af årsregnskabet, ikke været underlagt revision.

Ledelsens ansvar for regnskabet

Ledelsen har ansvaret for udarbejdelsen af et årsregnskab, der giver et retvisende billede i overensstemmelse med lov om almene boliger og driftsbekendtgørelsens krav til almene boligorganisationers regnskabsaflæggelse. Ledelsen har endvidere ansvaret for den interne kontrol, som ledelsen anser for nødvendig for at udarbejde et årsregnskab uden væsentlig fejlinformation, uanset om denne skyldes besvigelser eller fejl.

Ved udarbejdelsen af årsregnskabet er ledelsen ansvarlig for at vurdere afdelingens evne til at fortsætte driften; at oplyse om forhold vedrørende fortsat drift, hvor dette er relevant; samt at udarbejde årsregnskabet på grundlag af regnskabsprincippet om fortsat drift, medmindre ledelsen enten har til hensigt at likvidere afdelingen, indstille driften eller ikke har andet realistisk alternativ end at gøre dette.

pwc

Revisors ansvar for revisionen af regnskabet

Vores mål er at opnå høj grad af sikkerhed for, om årsregnskabet som helhed er uden væsentlig fejlinformation, uanset om denne skyldes besvigelser eller fejl, og at afgive en revisionspåtegning med en konklusion. Høj grad af sikkerhed er et højt niveau af sikkerhed, men er ikke en garanti for, at en revision, der udføres i overensstemmelse med internationale standarder om revision og de yderligere krav, der er gældende i Danmark, samt standarderne for offentlig revision, jf. revisionsinstruks for almene boligorganisationer, altid vil afdække væsentlig fejlinformation, når sådan findes. Fejlinformationer kan opstå som følge af besvigelser eller fejl og kan betragtes som væsentlige, hvis det med rimelighed kan forventes, at de enkeltvis eller samlet har indflydelse på de økonomiske beslutninger, som brugerne træffer på grundlag af årsregnskabet.

Som led i en revision, der udføres i overensstemmelse med internationale standarder om revision og de yderligere krav, der er gældende i Danmark, samt standarderne for offentlig revision, jf. revisionsinstruks om almene boligorganisationer, foretager vi faglige vurderinger og opretholder professionel skepsis under revisionen. Herudover:

- Identificerer og vurderer vi risikoen for væsentlig fejlinformation i årsregnskabet, uanset om denne skyldes besvigelser eller fejl, udformer og udfører revisionshandlinger som reaktion på disse risici samt opnår revisionsbevis, der er tilstrækkeligt og egnet til at danne grundlag for vores konklusion. Risikoen for ikke at opdage væsentlig fejlinformation forårsaget af besvigelser er højere end ved væsentlig fejlinformation forårsaget af fejl, idet besvigelser kan omfatte sammensværgelser, dokumentfalsk, bevidste udeladelser, vildledning eller tilsidesættelse af intern kontrol.
- Opnår vi forståelse af den interne kontrol med relevans for revisionen for at kunne udforme revisionshandlinger, der er passende efter omstændighederne, men ikke for at kunne udtrykke en konklusion om effektiviteten af boligorganisationens interne kontrol.
- Tager vi stilling til, om den regnskabspraksis, som er anvendt af ledelsen, er passende, samt om de regnskabsmæssige skøn og tilknyttede oplysninger, som ledelsen har udarbejdet, er rimelige.
- Konkluderer vi, om ledelsens udarbejdelse af årsregnskabet på grundlag af regnskabsprincippet om fortsat drift er passende, samt om der på grundlag af det opnåede revisionsbevis er væsentlig usikkerhed forbundet med begivenheder eller forhold, der kan skabe betydelig tvivl om afdelingens evne til at fortsætte driften. Hvis vi konkluderer, at der er en væsentlig usikkerhed, skal vi i vores revisionspåtegning gøre opmærksom på oplysninger herom i årsregnskabet eller, hvis sådanne oplysninger ikke er tilstrækkelige, modificere vores konklusion. Vores konklusioner er baseret på det revisionsbevis, der er opnået frem til datoen for vores revisionspåtegning. Fremtidige begivenheder eller forhold kan dog medføre, at afdelingen ikke længere kan fortsætte driften.
- Tager vi stilling til den samlede præsentation, struktur og indhold af årsregnskabet, herunder noteoplysningerne, samt om årsregnskabet afspejler de underliggende transaktioner og begivenheder på en sådan måde, at der gives et retvisende billede heraf.

Vi kommunikerer med den øverste ledelse om blandt andet det planlagte omfang og den tidsmæssige placering af revisionen samt betydelige revisionsmæssige observationer, herunder eventuelle betydelige mangler i intern kontrol, som vi identificerer under revisionen.

Erklæring i henhold til anden lovgivning og øvrig regulering

Udtalelse om juridisk-kritisk revision og forvaltningsrevision

Ledelsen er ansvarlig for, at de dispositioner, der er omfattet af regnskabsaflæggelsen, er i overensstemmelse med love og andre forskrifter samt med indgåede aftaler og sædvanlig praksis. Ledelsen er også ansvarlig for, at der er taget skyldige økonomiske hensyn ved forvaltningen af de midler og driften af boligafdelingen, der er omfattet af årsregnskabet. Ledelsen har i den forbindelse ansvar for at etablere systemer og processer, der understøtter sparsommelighed, produktivitet og effektivitet.

I tilknytning til vores revision af årsregnskabet er det vores ansvar at gennemføre juridisk-kritisk revision og forvaltningsrevision af udvalgte emner i overensstemmelse med standarderne for offentlig revision. I vores juridisk-kritiske revision efterprøver vi med høj grad af sikkerhed for de udvalgte emner, om de undersøgte dispositioner, der er omfattet af regnskabsaflæggelsen, er i overensstemmelse med de relevante love og andre forskrifter samt indgåede aftaler og sædvanlig praksis. I vores forvaltningsrevision vurderer vi med høj grad af sikkerhed, om de undersøgte systemer, processer eller dispositioner understøtter skyldige økonomiske hensyn ved forvaltningen af de midler og driften af boligafdelingen, der er omfattet af årsregnskabet.

Hvis vi på grundlag af det udførte arbejde konkluderer, at der er anledning til væsentlige kritiske bemærkninger, skal vi rapportere herom i denne udtalelse.

Vi har ingen væsentlige kritiske bemærkninger at rapportere i den forbindelse.

Ringsted, den 27. juni 2019
PricewaterhouseCoopers
Statsautoriseret Revisionspartnerselskab
CVR-nr. 33 77 12 31

Benny Lundgaard
statsautoriseret revisor
MNE-15270

ÅRSREGNSKAB 01.01.2018 - 31.12.2018

Boligorganisation: Lyngby Taarbæk Kommune

Ejendom 602 Botilbuddet Slotsvænget

Boligorganisationsnr.	2	**Ejendom**		**Tilsynsførende**
LBFnr.:	005 01	**LBFnr.:**	005 01	**kommunenr.:** '173

Botilbuddet Slotsvænget
Slotsvænget 23A

2800 Lyngby

Telefon:
45 97 30 00
Telefax:
45 97 30 01
E-postadresse:
Lyngby@ltk.dk
CVR-nr. (Se-nr):
11 71 53 11

Botilbuddet
Slotsvænget
Slotsvænget 23A

2800 Lyngby

Lyngby Taarbæk Kommune
Lyngby Torv 17
2800 Lyngby

Telefon:
45 97 30 00
Telefax:
45 97 30 01
E-postadresse:
Lyngby@ltk.dk

	Antal rum	Bruttoetage-areal i alt (m^2)	Antal lejemål	á lejemåls-enhed	Antal leje-målsenheder
Lejligheder (inkl. lette kollektivboliger, ungdoms- og ældreboliger)	1	2.080	32	1	32
	2	-	-		0
	3	-	-		0
	4	-	-		0
	5	-	-		0
	6	-	-		0
	7	-	-		0
Enkeltværelser		-	-	1	0
Erhvervslejemål		-	-	1 pr. påbeg. 60 m^2	0
Institutioner		-	-	1 pr. påbeg. 60 m^2	0
Garager/carporte		-	-	1/5	0,0
I alt		2.080	32		32,0

BOLIGORGANISATION: 2

Ejendom 602

Matr.: 40 t, Kgs. Lyngby **BBR-ejendomsnr.:** 204124 **Opførelsesår/skæringsdato:** 01.08.2012	**Tekniske installationer m.v.:** x Køleskab x Komfur x Bad x Vaskeinstallation fælles Vaskemask. i de enkelte boliger Tostrenget vandsys. (rent/gråt) Regnvand, nedsivningsanlæg Regnvand, genanvendelse Spildevand, rodzoneanlæg Spildevand, bioværk Kildesort. af affald, inde i bolig x Kildesort. af affald, uden for bolig x Hybridnet Fællesantenne	**Opvarmning:** x Fjernvarme Varmecentral med naturgas Varmecentral med olie/fast br. Biogasanlæg Ovne Individuel olieopvarmning Individuel naturgasopvarmning Elopvarmning x Solvarmeanlæg Jordvarme, varmepumpeanlæg
Beboerfaciliteter Særskilte selskabs- og mødelokaler Fælleslokaler	**Vandmåling (individuel/kollektiv):** Individuel **Varmemåling (individuel/kollektiv):** Individuel **Elmåling (individuel/kollektiv):** Individuel	

Gennemsnitlig leje pr. m² bruttoetageareal på balancetidspunktet:	**kr. 1.347**
Lejeforhøjelse i årets løb:	Nej
Dato for forhøjelse:	
Forhøjelse i %:	
Forhøjelse pr. m²:	
Årsbasis kr.:	**kr. 2.800.892**

RESULTATOPGØRELSE FOR TIDEN 01.01 - 31.12.2018

Ejendom 602

Konto	Note		Resultat-opgørelse 2018	Ej revideret Budget 2018 (1.000 kr.)	Ej revideret Budget 2019 (1.000 kr.)
		UDGIFTER			
		ORDINÆR DRIFT			
105	1	**Nettokapitaludgifter**	**1.672.249**	1.702	1.712
		OFFENTLIGE OG ANDRE FASTE UDGIFTER:			
109	2	Renovation	**81.319**	85	85
110		Forsikringer	**50.409**	52	51
111		Afdelingens energiforbrug:			
		El og varme til fællesarealer	**333.031**	400	375
		Honorar for vand- & varmeaflæsning	**12.034**	12	16
112	3	Bidrag til boligorganisationen:			
		Administartionsbidrag	**140.800**	141	141
113.9		**Offentlige og andre faste udgifter i alt**	**617.593**	690	668
		VARIABLE UDGIFTER:			
114	4	Funktionærlønninger	**192.000**	192	192
115	5	Almindelig vedligeholdelse	**279.528**	300	251
116	6	Planlagt og periodisk vedligeh. og fornyelse:			
		1. Afholdte udgifter	**140.871**	386	336
		2. Heraf dækket af tidligere henlæggelser (konto 401)	**-140.871**	-386	-336
		3. Servicearealets andel af planlagt vedligehold.	**53.729**	0	0
117		Istandsættelse ved fraflytning: (A-ordning):			
		1. Afholdte udgifter	**8.702**	0	0
		Godtg. v/beboers egen udførsel	**0**	0	0
		2. Heraf dækket af tidligere henlæggelser (konto 402)	**-8.702**	0	0
119	7	Diverse udgifter	**22.500**	23	18
119.9		**Variable udgifter i alt**	**547.757**	515	461

RESULTATOPGØRELSE FOR TIDEN 01.01 - 31.12.2018

Ejendom 602

Konto	Note		Resultat-opgørelse 2018	Ej revideret Budget 2018 (1.000 kr.)	Ej revideret Budget 2019 (1.000 kr.)
		ORDINÆRE UDGIFTER			
		HENLÆGGELSER			
120	8	Planlagt og periodisk vedligeholdelse og fornyelse (konto 401) pr. m² kr 186	**386.130**	386	450
121	9	Istandsættelse ved fraflytning m.v. (A-ordning) 1. Fælleskonto (konto 402) pr. m² kr -	**0**	0	0
123		Tab ved lejeledighed og fraflytninger (konto 405) pr. m² kr -	**0**	0	0
124	10	Andre henlæggelser - kr -	**0**	0	0
124.8		**Henlæggelser i alt**	**386.130**	386	450
124.9		**SAMLEDE ORDINÆRE UDGIFTER**	**3.223.730**	3.293	3.290
		EKSTRAORDINÆRE UDGIFTER			
129		Tab ved lejeledighed m.v.: 1. Tab ved lejeledighed m.v.	**0**	0	0
		2. Dækket af henlæggelser (konto 405)	**0**	0	0
130		Tab ved fraflytninger: 1. Tab ved fraflytninger Kommunens andel	**0**	0	0
		2. Dækket af henlæggelser (konto 405)	**0**	0	0
131		Andre renter	**2.036**	0	0
133		Afvikling af 1. Underskud fra tidligere år (konto 407)		0	0
		2. Underfinansiering	**0**	0	0
134	11	Korrektion vedr. tidligere år.	**30.385**	0	0
137		**EKSTRAORDINÆRE UDGIFTER I ALT**	**32.421**	0	0
139		**UDGIFTER I ALT**	**3.256.150**	3.293	3.290
140		Årets overskud, der anvendes til: 1. Afvikling af opsamlet underskud	**0**	87	171
		2. Overført til opsamlet resultat (konto 407)	**178.594**	0	0
150		**UDGIFTER OG EVT. OVERSKUD I ALT**	**3.434.744**	3.379	3.461

RESULTATOPGØRELSE FOR TIDEN 01.01 - 31.12.2018

Ejendom 602

Konto	Note		Resultat-opgørelse 2018	Ej revideret Budget 2018 (1.000 kr.)	Ej revideret Budget 2019 (1.000 kr.)
		INDTÆGTER			
		ORDINÆRE INDTÆGTER			
201		Boligafgifter og leje: 1. Almene Boliger	**2.800.892**	2.801	2.801
202	12	Renter	**0**	0	0
203.0		Andre ordinære indtægter (diverse)	**2**	0	0
203.3		Servicearealets andel af udgifter	**284.298**	347	436
203.6		Afvikling af opsamlet underskud	**231.000**	231	223
		SAMLEDE ORDINÆRE INDTÆGTER	**3.316.192**	3.379	3.461
		EKSTRAORDINÆRE INDTÆGTER			
206	13	Korrektioner vedr. tidligere år.	**118.552**	0	0
209		**INDTÆGTER I ALT**	**3.434.744**	3.379	3.461
210		Årets underskud overført (konto 407)	**0**	0	0
220		**INDTÆGTER OG EVT. UNDERSKUD I ALT**	**3.434.744**	3.379	3.461

Ejendom 602

Konto	Note		Balance 2018	Balance 2017 (1000 kr.)
		AKTIVER		
301	14	Ejendommens anskaffelsessum	56.866.674	56.846
		Anlægsaktiver i alt	**56.866.674**	**56.846**
		OMSÆTNINGSAKTIVER		
305		Tilgodehavender:		
	15	1. Tilgodehavende	0	10
	15	2. Afdrag lån/Restancer	8.348	24
	16	3. Beboerindskud	405	0
	17	4. Uafsluttede forbrugsregnskaber	229.125	213
	18	5. Tilgodehavender, fraflyttere	0	0
	19	6. Afsluttede forbrugsregnskabet	0	0
	20	7. Andre debitorer	284.298	473
	21	8. Forudbetalte udgifter	-460	66
		Tilgodehavender i alt.	**521.715**	**787**
307		Likvide beholdninger:		
		1. Kassebeholdning Konto 4316-4316036600	2.345.205	2.331
309.9		**OMSÆTNINGSAKTIVER I ALT**	**2.866.920**	**3.118**
310		**AKTIVER I ALT**	**59.733.594**	**59.964**

Ejendom 602

Konto	Note		Balance 2018	Balance 2017 (1000 kr.)
		PASSIVER		
		HENLÆGGELSER		
401	22	Henlæggelser til Planlagt og periodisk vedligeholdelse	495.259	250
402		Henlæggelser til istandsæt. V. fraflytn. (A-ordning)	162.002	171
405	23	Henlæggelser til tab ved lejeledighed og fraflytninger	22.333	22
406.9		**HENLÆGGELSER I ALT**	**679.594**	**443**
407	24	Opsamlet resultat - overskud	617.188	670
407.9		**HENLÆGGELSER - +/- OPSAMLET RESULTAT**	**1.296.782**	**1.113**
		LANGFRISTET GÆLD		
		FINANSIERING AF ANSKAFFELSESSUM		
408		Oprindelig prioritetsgæld:		
		1. Kommune Kredit	44.348.058	45.897
		2. Kommunal grundkapital	3.980.667	3.979
		3. Kommune kredit - nyt lån	17.860	0
409		3. Beboerindskud	1.137.333	1.137
411		4. Afskrivningskonto for ejendommen	7.382.757	5.833
412.9		**Finansiering af anskaffelsessum i alt**	**56.866.674**	56.846
417		**LANGFRISTET GÆLD I ALT**	**56.866.674**	**56.846**
		KORTFRISTET GÆLD		
418		Gæld til boligorginisationen	1.137.333	1.137
419	25	Uafsluttede forbrugsregnskaber	146.725	233
420		Forfaldne ikke betalte prioritetsydelser	0	0
421	26	Skyldige omkostninger	193.038	181
422		Mellemregning med fraflyttere	0	53
423	27	Depositum & forudbetalt leje	54.039	0
424		Afsat til byggesagen	0	374
425	28	Afsluttede forbrugsregnskaber	39.004	27
426		**KORTFRISTET GÆLD I ALT**	**1.570.139**	**2.005**
430		**PASSIVER I ALT**	**59.733.594**	**59.964**

NOTER

Ejendom 602

Konto	Note			Resultat-opgørelse 2018	Ej rev. Budget 2018 (1.000 kr.)	Ej. Rev. Budget 2019 (1.000 kr.)
	1	**Nettokapitaludgifter**				
101.1		Prioritetsafdrag, norminallån		1.548.881	1.549	1.565
101.2		Proritetsrenter, nominallån (inkl. Reservefondsb.)		464.013	464	448
101.3		Administrationsbidrag, nominallån		36.254	36	35
102.2		Ydelsessikring fra Staten		-376.900	-348	-336
105.9		Nettokapitaludgifter i alt		1.672.249	1.702	1.712
109.0	2	Renovation		*0*	0	0
109.1		Fast Renovation		81.319	85	85
		Renovation i alt		81.319	85	85
112.1	3	**Bidrag til boligorganisationen**				
		Antal enheder	32			
		Kr. pr. enhed år 2018	4.400			
		Administrationsbidrag til boligorganisationen		140.800	141	141
				140.800	141	141
114.1	4	Renholdelse		0	0	0
114.2		Funktionærlønninger		192.000	192	192
		Renholdelse i alt		192.000	192	192
115.0	5	**Almindelig vedligeholdelse**				
		Alm.vedligholdelse		*0*	300	251
		Terræn , konstruktion		4.306	0	0
		Terræn, teknisk anlæg		20.161	0	0
		Terræn, beplantning		18.706	0	0
		Bygning, klimaskærm, facade		61.763	0	0
		Bygning, klimaskærm, døre,		3.048	0	0
		Bygning, Bolig		35.244	0	0
		Bygning, Bolig		1.709	0	0
		Bygning, fælles indvendigt		13.994	0	0
		Bygning, teknisk install afløb		10.538	0	0
		Bygning, tekn. Install, el		25.025	0	0
		Bygning, tekn. Install., Vand		2.918	0	0
		Bygning, tekn. Install, varme		4.310	0	0
		Bygning, teknisk installation		45.202	0	0
		Bygning, tekn. Install. Øvrige		32.605	0	0
		Totalt		*279.528*	300	251

NOTER

Ejendom 602

Konto	Note		Resultat-opgørelse 2018	Ej rev. Budget 2018 (1.000 kr.)	Ej. Rev. Budget 2019 (1.000 kr.)
116.0	6	**Planlagt og periodisk vedligeholdelse og fornyelser**			
		Planlagt og periodisk vedligeholdelse	*140.871*	386	336
		Heraf dækkes af tidligere henlæggelser	*-140.871*	-386	-336
		Specifikation			
		Bygning, Klimaskærm, tag	33.500		
		Bygning, bolig-	30.786		
		Bygning, tekn. Install, el mv.	20.012		
		Bygning, tekn. Install, vand mv.	665		
		Bygning, teknisk install. Varme	9.549		
		Bygning, tekn. Install	84.691		
		Bygning, teknisk install. Øvrige	15.397		
		Planlagt vedligeholdelse i alt	194.600	**0**	**0**
		- Servicearealets andel af anvendt	-53.729		
		Dækket af henlæggelser	140.871	**0**	**0**

NOTER

Ejendom 602

			Resultat-opgørelse 2018	Ej Rev. Budget 2018	Ej Rev. Budget 2019
				(1.000 kr.)	(1.000 kr.)
119.0	7	Diverse udgifter	0	0	0
119.2		Afdelingsbestyrelsen udgifter	0	0	0
119.3		Beboeraktiviteter	0	0	0
119.3		Særlige serviceydelser	0	0	0
119.6		Revision	22.500	23	18
119.8		Uforudsigelige udgifter	0	0	0
			22.500	23	18
120.0	8	Planlægning Periodisk vedl. & forny.	386.130	386	450
121.0	9	Istandsættelse ved frafl. A-ordning	0	0	0
124.0	10	Andre henlæggelser	0	0	0
		Henlæggelser i alt.	386.130	386	450
134.0	11	Korrektioner tidligere år:			
		1. Diff. Vandafregning 2013-2016	30.382	0	0
		2. Øredifference regnskab 2017	3	0	0
			30.385	0	0
202	12	Renter	0	0	0
206	13	Korrektioner vedr. tidligere år:			
		1. Korrektion mll.regning byggesag	115.476	0	0
		2. Gl. forsikringssager afsl.	3.075	0	0
		Korrektioner vedr. tidligere år.	118.552	0	0

NOTER

602

Konto	Note		Balance 2018	Balance 2017 (1000 kr.)
301	**14**	Anskaffelsessum primo	56.846.035	56.846
		Tilgang i året	20.639	0
		Afgang i året	0	0
		Anskaffelsessum i alt	56.866.674	56.846
305.0	**15**	Tligodehavende Lejerestance	0	10
		Afdrag lån/Restancer	8.348	24
		Tilgodehavende i alt	8.348	35
305.2	**16**	Beboerindskud	405	0
305.3	**17**	Varmeregnskab	218.151	138
		El-regnskab	0	0
		Vandregnskab	10.974	75
		Uafsluttede forbrugsregndskaber i alt	229.125	213
305.400	**18**	Fraflytning, hvoraf til inkassso	0	0
305.420		Fraflytning tilgode	0	0
			0	0
305.5	**19**	Varmeregnskab	0	0
		El-regnskab	0	0
		Vandregnskab	0	0
		Afsluttede forbrugsregnskaber i alt	0	0
305.6	**20**	Andre debitorer, forsikringssager mm.	0	-3
		Mellemregning Byggesag	0	258
		Mellemregning Serviceareal	284.298	218
		Andre debitorer i alt	284.298	473

NOTER

602

Konto	Note		Balance 2018	Balance 2017
305.7	21	Forudbetalte udgifter:		
		1. Nøgler - til opkrævning beboer	-460	0
		2.	0	0
		3.	0	0
		4.	0	0
		5.	0	0
		Forudbetalte udgifter i alt	-460	66
401.000	22	Planl. Og periodisk vedligehold. Primo	250.000	96
401.000		Henlagt i året	386.130	250
401.010		Anvendt i året	-194.600	-96
401.020		Servicearealets andel af henlæggelser	53.729	0
		Saldo ultimo	495.259	250
405	23	Tab ved lejeledighed og fraflytning Primo	22.333	22
		Henlagt i året	0	0
		Anvendt i året	0	0
		Saldo ultimo	22.333	22
407	24	Årets saldo primo	669.594	694
		Årets underskud (konto 210)	0	-24
		Årets overskud (konto 140)	178.594	0
		Afvikling opsamlet underskud	0	0
		Afvikling opsamlet overskud (ovf. drift 203.6)	-231.000	
			0	0
		Opsamlet resultat i alt	617.188	670

NOTER

602

Konto	Note		Balance 2018	Balance 2017
419	**25**	Aconto varme	146.725	158
		Aconto el	0	0
		Aconto vand	0	75
		Uafsluttede forbrugsregnskaber i alt	146.725	233
421	**26**	Kreditor samlekonto	134.434	142
		Diverse skyldige:		
		1. Netsgebyr afsat	169	
		2. Ørsted, El december 2018	31.684	
		3. HCS, Tømning Renovation december 2018	1.112	
		4. Revision 2018 afsat	22.500	
		5. Otis, Service & rep. elevator	7.739	
		6. LTF Årsafr. Vand 2018	2.779	
		7. Årsafr. Vand 2016 for meget afsat tilgode	-7.380	
		Diverse skyldige i alt	58.604	39
		Skyldige omkostninger i alt	193.038	181
423	**27**	Deposita	0	0
		Forudbetalt leje mm.	54.039	0
			54.039	0
425	**28**	Varmeregnskab afsluttet	0	0
		Elregnskab afsluttet	44.091	47
		Vandregnskab afsluttet	-5.088	-19
			39.004	27

Den uafhængige revisors revisionspåtegning

Til afdelingen og øverste myndighed i Lyngby-Taarbæk Kommune

Påtegning på årsregnskabet

Konklusion

Det er vores opfattelse, at årsregnskabet giver et retvisende billede af afdelingens aktiver, passiver og finansielle stilling pr. 31. december 2018 samt af resultatet af afdelingens aktiviteter for regnskabsåret 1. januar - 31. december 2018 i overensstemmelse med lov om almene boliger og driftsbekendtgørelsens krav til almene boligorganisationers regnskabsaflæggelse.

Vi har revideret årsregnskabet for afdeling 602, Botilbuddet Slotsvænget for regnskabsåret 1. januar - 31. december 2018, der omfatter resultatopgørelse, balance, og noter.

Grundlag for konklusion

Vi har udført vores revision i overensstemmelse med internationale standarder om revision og yderligere krav, der er gældende i Danmark samt standarderne for offentlig revision, idet revisionen udføres på grundlag af bestemmelserne i revisionsinstruks for almene boligorganisationer. Vores ansvar ifølge disse standarder og krav er nærmere beskrevet i revisionspåtegningens afsnit *Revisors ansvar for revisionen af regnskabet*. Vi er uafhængige af boligorganisationen i overensstemmelse med internationale etiske regler for revisorer (IESBA's Etiske regler) og de yderligere krav, der er gældende i Danmark, ligesom vi har opfyldt vores øvrige etiske forpligtelser i henhold til disse regler og krav. Det er vores opfattelse, at det opnåede revisionsbevis er tilstrækkeligt og egnet som grundlag for vores konklusion.

Fremhævelse af forhold vedrørende revisionen

Afdelingen har i overensstemmelse med lov om almene boliger og driftsbekendtgørelsens krav til almene boligorganisationers regnskabsaflæggelse medtaget de af afdelingsmødet godkendte budgetter som sammenligningstal i resultatopgørelsen. Budgetterne har, som det fremgår af årsregnskabet, ikke været underlagt revision.

Ledelsens ansvar for regnskabet

Ledelsen har ansvaret for udarbejdelsen af et årsregnskab, der giver et retvisende billede i overensstemmelse med lov om almene boliger og driftsbekendtgørelsens krav til almene boligorganisationers regnskabsaflæggelse. Ledelsen har endvidere ansvaret for den interne kontrol, som ledelsen anser for nødvendig for at udarbejde et årsregnskab uden væsentlig fejlinformation, uanset om denne skyldes besvigelser eller fejl.

Ved udarbejdelsen af årsregnskabet er ledelsen ansvarlig for at vurdere afdelingens evne til at fortsætte driften; at oplyse om forhold vedrørende fortsat drift, hvor dette er relevant; samt at udarbejde årsregnskabet på grundlag af regnskabsprincippet om fortsat drift, medmindre ledelsen enten har til hensigt at likvidere afdelingen, indstille driften eller ikke har andet realistisk alternativ end at gøre dette.

pwc

Revisors ansvar for revisionen af regnskabet

Vores mål er at opnå høj grad af sikkerhed for, om årsregnskabet som helhed er uden væsentlig fejlinformation, uanset om denne skyldes besvigelser eller fejl, og at afgive en revisionspåtegning med en konklusion. Høj grad af sikkerhed er et højt niveau af sikkerhed, men er ikke en garanti for, at en revision, der udføres i overensstemmelse med internationale standarder om revision og de yderligere krav, der er gældende i Danmark, samt standarderne for offentlig revision, jf. revisionsinstruks for almene boligorganisationer, altid vil afdække væsentlig fejlinformation, når sådan findes. Fejlinformationer kan opstå som følge af besvigelser eller fejl og kan betragtes som væsentlige, hvis det med rimelighed kan forventes, at de enkeltvis eller samlet har indflydelse på de økonomiske beslutninger, som brugerne træffer på grundlag af årsregnskabet.

Som led i en revision, der udføres i overensstemmelse med internationale standarder om revision og de yderligere krav, der er gældende i Danmark, samt standarderne for offentlig revision, jf. revisionsinstruks om almene boligorganisationer, foretager vi faglige vurderinger og opretholder professionel skepsis under revisionen. Herudover:

- Identificerer og vurderer vi risikoen for væsentlig fejlinformation i årsregnskabet, uanset om denne skyldes besvigelser eller fejl, udformer og udfører revisionshandlinger som reaktion på disse risici samt opnår revisionsbevis, der er tilstrækkeligt og egnet til at danne grundlag for vores konklusion. Risikoen for ikke at opdage væsentlig fejlinformation forårsaget af besvigelser er højere end ved væsentlig fejlinformation forårsaget af fejl, idet besvigelser kan omfatte sammensværgelser, dokumentfalsk, bevidste udeladelser, vildledning eller tilsidesættelse af intern kontrol.
- Opnår vi forståelse af den interne kontrol med relevans for revisionen for at kunne udforme revisionshandlinger, der er passende efter omstændighederne, men ikke for at kunne udtrykke en konklusion om effektiviteten af boligorganisationens interne kontrol.
- Tager vi stilling til, om den regnskabspraksis, som er anvendt af ledelsen, er passende, samt om de regnskabsmæssige skøn og tilknyttede oplysninger, som ledelsen har udarbejdet, er rimelige.
- Konkluderer vi, om ledelsens udarbejdelse af årsregnskabet på grundlag af regnskabsprincippet om fortsat drift er passende, samt om der på grundlag af det opnåede revisionsbevis er væsentlig usikkerhed forbundet med begivenheder eller forhold, der kan skabe betydelig tvivl om afdelingens evne til at fortsætte driften. Hvis vi konkluderer, at der er en væsentlig usikkerhed, skal vi i vores revisionspåtegning gøre opmærksom på oplysninger herom i årsregnskabet eller, hvis sådanne oplysninger ikke er tilstrækkelige, modificere vores konklusion. Vores konklusioner er baseret på det revisionsbevis, der er opnået frem til datoen for vores revisionspåtegning. Fremtidige begivenheder eller forhold kan dog medføre, at afdelingen ikke længere kan fortsætte driften.
- Tager vi stilling til den samlede præsentation, struktur og indhold af årsregnskabet, herunder noteoplysningerne, samt om årsregnskabet afspejler de underliggende transaktioner og begivenheder på en sådan måde, at der gives et retvisende billede heraf.

Vi kommunikerer med den øverste ledelse om blandt andet det planlagte omfang og den tidsmæssige placering af revisionen samt betydelige revisionsmæssige observationer, herunder eventuelle betydelige mangler i intern kontrol, som vi identificerer under revisionen.

Erklæring i henhold til anden lovgivning og øvrig regulering

Udtalelse om juridisk-kritisk revision og forvaltningsrevision

Ledelsen er ansvarlig for, at de dispositioner, der er omfattet af regnskabsaflæggelsen, er i overensstemmelse med love og andre forskrifter samt med indgåede aftaler og sædvanlig praksis. Ledelsen er også ansvarlig for, at der er taget skyldige økonomiske hensyn ved forvaltningen af de midler og driften af boligafdelingen, der er omfattet af årsregnskabet. Ledelsen har i den forbindelse ansvar for at etablere systemer og processer, der understøtter sparsommelighed, produktivitet og effektivitet.

I tilknytning til vores revision af årsregnskabet er det vores ansvar at gennemføre juridisk-kritisk revision og forvaltningsrevision af udvalgte emner i overensstemmelse med standarderne for offentlig revision. I vores juridisk-kritiske revision efterprøver vi med høj grad af sikkerhed for de udvalgte emner, om de undersøgte dispositioner, der er omfattet af regnskabsaflæggelsen, er i overensstemmelse med de relevante love og andre forskrifter samt indgåede aftaler og sædvanlig praksis. I vores forvaltningsrevision vurderer vi med høj grad af sikkerhed, om de undersøgte systemer, processer eller dispositioner understøtter skyldige økonomiske hensyn ved forvaltningen af de midler og driften af boligafdelingen, der er omfattet af årsregnskabet.

Hvis vi på grundlag af det udførte arbejde konkluderer, at der er anledning til væsentlige kritiske bemærkninger, skal vi rapportere herom i denne udtalelse.

Vi har ingen væsentlige kritiske bemærkninger at rapportere i den forbindelse.

Ringsted, den 27. juni 2019
PricewaterhouseCoopers
Statsautoriseret Revisionspartnerselskab
CVR-nr. 33 77 12 31

Benny Lundgaard
statsautoriseret revisor
MNE-15270

ÅRSREGNSKAB 01.01. - 31.12. 2018

Boligorganisation: **Lyngby Taarbæk Kommune**

Ejendom 601 **Chr. X.´s Allé 95B + 97G**

Boligorga	2	**Ejendom**	601	**Tilsynsførende**	
LBFnr.:	402	**LBFnr.:**	7173	**kommune**	173

Bostedet	Chr. X.´s Allé 95B + 97G	
V/ Lyngby Tarbæk Kommune Lyngbytorv 17 2800 Lyngby	Chr. X.´s Allé 95B + 97G 2800 Lyngby	Lyngby Taarbæk Kommune Lyngby Torv 17 2800 Lyngby
Telefon: 45 97 30 00 Telefax: 45 97 30 01 E-postadresse: Lyngby@ltk.dk CVR-nr. (Se-nr): 11 71 53 11		Telefon: 45 97 30 00 Telefax: 45 97 30 01 E-postadresse: Lyngby@ltk.dk

	Antal rum	Bruttoetage-areal i alt (m^2)	Antal lejemål	á lejemåls-enhed	Antal leje-målsenheder
Lejligheder (inkl. lette kollektivboliger, ungdoms- og ældreboliger)	1	1.300	20	1	20
	2	-	-		0
	3	-	-		0
	4	-	-		0
	5	-	-		0
	6	-	-		0
	7	-	-		0
Enkeltværelser		-	-	1	0
Erhvervslejemål		-	-	1 pr. påbeg. 60 m^2	0
Institutioner		-	-	1 pr. påbeg. 60 m^2	0
Garager/carporte		-	-	1/5	0,0
I alt		1.300	20		20,0

BOLIGORGANISATION: 2

Ejendom 601

Matr.: 23y, Kgs. Lyngby Chr. X.'s Alle 95B +97G		**Tekniske installationer m.v.:**	**Opvarmning:**	
	x	Køleskab	x Fjernvarme	fra april 2017 ca.
BBR-ejendomsnr.: 204124, 020015	x	Komfur	x Varmecentral med naturgas	til april 2017
	x	Bad	Varmecentral med olie/fast br.	
	x	Vaskeinstallation fælles	Biogasanlæg	
Opførelsesår/skæringsdato:		Vaskemask. i de enkelte boliger	Ovne	
01.08.2013		Tostrenget vandsys. (rent/gråt)	Individuel olieopvarmning	
		Regnvand, nedsivningsanlæg	Individuel naturgasopvarmning	
		Regnvand, genanvendelse	Elopvarmning	
		Spildevand, rodzoneanlæg	Solvarmeanlæg	
		Spildevand, bioværk	Jordvarme, varmepumpeanlæg	
		Kildesort. af affald, inde i bolig		
	x	Kildesort. af affald, uden for bolig		
	x	Hybridnet		
		Fællesantenne		

Beboerfaciliteter	**Vandmåling (individuel/kollektiv):**	
	Individuel	fra 01.01.2016
Særskilte selskabs- og mødelokaler	**Varmemåling (individuel/kollektiv):**	
	Individuel	fra 01.01.2016
Fælleslokaler	**Elmåling (individuel/kollektiv):**	
	Individuel	

Gennemsnitlig leje pr. m² bruttoetageareal på balancetidspunktet:	1.296,74	
Lejeforhøjelse i årets løb:	Nej	
Dato for forhøjelse:		
Forhøjelse i %:		
Forhøjelse pr. m²:		
Årsbasis kr.: (12 måneder)	1.685.760	

RESULTATOPGØRELSE FOR 2018

Ejendom 601

Konto	Note		Resultat-opgørelse 2018	Ej rev. Budget 2018 (1.000 kr.)	Ej rev. Budget 2019 (1.000 kr.)
		UDGIFTER			
		ORDINÆR DRIFT			
105	1	**Nettokapitaludgifter**	**1.045.187**	1.064	1.070
		OFFENTLIGE OG ANDRE FASTE UDGIFTER:			
107	2	Vandafgift	**0**	0	0
108		Rottebekæmpelse	**1.244**	0	1
109	3	Renovation	**75.012**	96	135
110		Forsikringer	**31.516**	32	33
111		**Afdelingens energiforbrug:**			
		Afd. energiforbrug	**119.336**	150	135
		Honorar vand & varmeregnskaber Ista	**10.938**	12	9
112	4	Bidrag til boligorganisationen:			
		1. Administrationsbidrag	**88.000**	88	88
113.9		**Offentlige og andre faste udgifter i alt**	**326.046**	378	401
		VARIABLE UDGIFTER:			
114	5	Renholdelse, inkl. Lønninger	**143.906**	145	145
115	6	Almindelig vedligeholdelse	**160.489**	175	200
116	7	Planlagt og periodisk vedligeh. og fornyelse:			
		1. Afholdte udgifter, eksl. Serviceareal andel.	**63.976**	170	158
		2. Heraf dækket af tidligere henlæggelser (konto 401), ekls. Serviceareal.	**-63.976**	-170	-158
		3. Servicearealets andel af planlagt vedligehold.	**39.428**	0	0
117		Istandsættelse ved fraflytning: (A-ordning):			
		1. Afholdte udgifter	**0**	5	2
		2. Heraf dækket af tidligere henlæggelser (konto 402)	**0**	-5	-2
119	8	Diverse udgifter	**24.313**	32	21
119.9		**Variable udgifter i alt**	**368.136**	352	366

RESULTATOPGØRELSE FOR 2018

Ejendom 601

Konto	Note				Resultat-opgørelse 2018	Ej rev. Budget 2018 (1.000 kr.)	Ej rev. Budget 2019 (1.000 kr.)
		ORDINÆRE UDGIFTER					
		HENLÆGGELSER					
120	9	Planlagt og periodisk vedligeholdelse og fornyelse (konto 401) pr. m²	kr	131	**170.000**	170	175
121	10	Istandsættelse ved fraflytning m.v. (A-ordning) 1. Fælleskonto (konto 402) pr. m²	kr	4	**5.000**	5	2
123		Tab ved lejeledighed og fraflytninger (konto 405) pr. m²	kr	-	**0**	0	0
124	11	Andre henlæggelser (konto 406)			**0**	0	0
124.8		**Henlæggelser i alt**			**175.000**	175	177
124.9		**SAMLEDE ORDINÆRE UDGIFTER**			**1.914.369**	1.968	2.014
		EKSTRAORDINÆRE UDGIFTER					
129		Tab ved lejeledighed m.v.:					
		1. Tab ved lejeledighed m.v. Lejetab, tilskud			**0**	0	0
		2. Dækket af henlæggelser (konto 405)			**0**	0	0
130		Tab ved fraflytninger:					
		1. Tab ved fraflytninger Kommunens andel			**0**	0	0
		2. Dækket af henlæggelser (konto 405)			**0**	0	0
131.0		Andre renter			**0**		
131.3		Diverse renter			**1.086**	2	1
		Renter i alt			**1.086**	2	1
133.1		Afvikling underskud			**26.104**	26	110
134	12	Korrekton vedr. tidligere år.			**2.905**	0	0
137		**EKSTRAORDINÆRE UDGIFTER I ALT**			**30.096**	28	111
139		**UDGIFTER I ALT**			**1.944.465**	1.995	2.124
140		Årets overskud, der anvendes til:			**0**	0	0
		1. Afvikling af opsamlet underskud			**0**	0	0
		2.Overført til samlet resultat (konto 407)			**0**	0	0
150		**UDGIFTER OG EVT. OVERSKUD I ALT**			**1.944.465**	1.995	2.124

RESULTATOPGØRELSE FOR 2018

Ejendom 601

Konto	Note		Resultat-opgørelse 2018	Ej rev. Budget 2018 (1.000 kr.)	Ej rev. Budget 2019 (1.000 kr.)
		INDTÆGTER			
		ORDINÆR INDTÆGTER			
201		Boligafgifter og leje: 1. Leje, ældreboliger	**1.685.760**	1.686	1.739
202	13	Renter	**0**	0	0
203		Andre ordinære indtægter:			
		1. Rykkergebyr	**0**	0	0
		2. Diverse andre	**400**	0	0
203.3		1 Servicearealets andel af driftsudgifter	**199.150**	309	385
203.5		Indeksoverskud	**0**	0	0
203.6		3. Overført fra samlet resultat	**0**	0	0
204		**SAMLEDE ORDINÆRE INDTÆGTER**	**199.550**	1.995	2.124
		EKSTRAORDINÆRE INDTÆGTER			
206	14	Korrektioner tidligere år	**0**	0	0
209		**INDTÆGTER I ALT**	**199.550**	1.995	2.124
210		Årets underskud overført (Konto 407)	**59.155**	0	0
220		**INDTÆGTER OG EVT. UNDERSKUD I ALT**	**1.944.465**	1.995	2.124

BALANCE PR. 31-12-2018

Ejendom 601

Konto	Note		AKTIVER	Balance 2018	Balance 2017 (1.000 kr.)
301	15		Ejendommens anskaffelsessum.	35.686.982	35.541
304.9			**Anlægsaktiver i alt**	**35.686.982**	35.541
			OMSÆTNINGSAKTIVER		
305	16	1.	Tilgodehavender, leje, varme m.m.	0	0
	16	2.	Afdrag, lån/restancer	0	0
	17	3.	Indskud	2.920	0
	18	3	Uafsluttede forbrugsregnskaber	0	224
	19	4.	Tilgodehavender, fraflyttere	0	0
	20	5.	Afsluttede forbrugsregnskaber, tilgodehavender	0	0
	21	6.	Andre debitorer	6.646	22
	21	7.	Ovf. Byggesag	0	0
	21	8.	Mellemregning Serviceareal	272.596	373
	22	9.	Forudbetalte udgifter	63.429	11
			Tilgodehavender i alt.	**345.592**	629
307			Likvide beholdninger:		
307.1			Bakbeholdning Konto 4316-4316 036597	690.468	577
307.3			Tilgodehavende hos ejendomskontoret	0	0
309.9			**OMSÆTNINGSAKTIVER I ALT**	**1.036.060**	1.206
310			**AKTIVER I ALT**	**36.723.042**	36.747

BALANCE PR. 31-12-2018

Ejendom 601

Konto	Note	PASSIVER	Balance 2018	Balance 2017 (1.000 kr.)
		HENLÆGGELSER		
401	23	Henlæggelser til Planlagt og periodisk vedligeholdelse	459.104	353
402		Henlæggelser til istandsættelse ved fraflytning m.v (A-ordi	114.475	109
405	24	Henlæggelser til tab ved lejeledighed og fraflytninger	24.000	24
406.9		**HENLÆGGELSER I ALT**	597.579	487
407	25	Opsamlet resultat - underskud	-388.342	-355
407.9		**HENLÆGGELSER - +/- OPSAMLET RESULTAT**	**209.237**	131
		LANGFRISTET GÆLD **FINANSIERING AF ANSKAFFELSESSUM**		
408		Oprindelig prioritetsgæld:		
		1. Kommune Kredit	27.726.216	28.695
		2. Kommunal grundkapital	2.498.089	2.488
		3. Kommune Kredit nyt lån	130.973	0
409		4. Beboerindskud	713.740	711
411		5. Afskrivningskonto for ejendommen	4.617.964	3.648
412.9		**Finansiering af anskaffelsessum i alt**	35.686.982	35.541
417		**LANGFRISTET GÆLD I ALT**	**35.686.982**	35.541
		KORTFRISTET GÆLD		
418		Gæld til boligorganisation	1.389	4
419	26	Uafsluttede forbrugsregnskaber	0	140
420		Forfaldne ikke betalte prioritetsydelser	0	0
421	27	Skyldige omkostninger	67.251	142
422		Mellemregning med fraflyttere	0	0
423	28	Forudbetalte boligafgifter og lejer inkl. varme	3.358	0
424		Afsat til Byggesagen	713.740	711
425	29	Afsluttede varme & vandregnskaber	41.086	77
426		**KORTFRISTET GÆLD I ALT**	**826.823**	1.075
430		**PASSIVER I ALT**	**36.723.042**	36.747

NOTER

Ejendom 601

Konto	Note		Resultat-opgørelse 2018	Ej rev. Budget 2018	Ej rev. Budget 2019
				(1.000 kr.)	(1.000 kr.)
	1	**Nettokapitaludgifter**			
101.1	1	Prioritetsafdrag, norminallån	969.071	968	978
101.2	1	Prioritetsrenter	290.204	290	280
101.3	1	Administrationsbidrag	22.691	23	22
102.2	1	Ydelsessikring fra staten	-236.779	-218	-210
105.9	1	Nettokapitaludgifter i alt	**1.045.187**	1.064	1.070
107.0	2	Vandafgift:	0	0	0
107.1	2	Fast vandafgift	0	0	0
			0	0	0
109.0	3	Renovation	0	0	0
109.1	3	Fast renovation	75.012	96	135
		Renovation i alt	**75.012**	96	135
112.1	4	**Bidrag til boligorganisationen**			
		Antal enheder 20			
		Kr. pr. enhed 4.400			
		Administrationsbidrag til boligorganisationen	**88.000**	88	88
114.2	5	Renholdelse - trappevask mv.	23.906	25	25
114.1	5	Funktionærlønninger	120.000	120	120
			143.906	145	145
115	6	**Almindelig vedligeholdelse**			
		Terræn, konstruktion	0		
		Terræn, teknisk anlæg	1.144		
		Terræn, inventer	9.739		
		Terræn, beplantning	0		
		Bygning, klimaskærm, facade	0		
		Bygning, klimaskærm, tag	0		
		Bygning, klimaskærm, døre	1.134		
		Bygning, bolig ,konstruktion & inventar	7.299		
		Bygning, bolig ,tekn. Anlæg & install.	31.895		
		Bygning, fælles indvendig	24.640		
		Bygning, teknisk install., afløb	0		
		Bygning, tekn. Install. El &	19.794		
		Bygning, tekn. Install. Gas	0		
		Bygning, tekn. Install. Vand	0		
		Bygning, teknisk install., varme	0		
		Bygning, teknisk install., vaskeri fælles	34.635		
		Bygning, teknisk install.	2.215		
		Bygning, teknisk install., øvrige	27.995		
		El-anlæg	0		
		Inventar & udstyr	0		
		Almindelig vedligeholdelse i alt.	**160.489**	175	200

NOTER

Ejendom 601

Konto	Note		Resultat-opgørelse 2018	Ej rev. Budget 2018	Ej rev. Budget 2019
				(1.000 kr.)	(1.000 kr.)
116	7	**Planlagt og periodisk vedligeholdelse og fornyelser**			
		Planlagt og periodisk vedligeholdelse	63.976	170	158
		Heraf dækkes af tidligere henlæggelser	-63.976	-170	-158
		Specifikation			
		Terræn, inventar	0		
		Bygning, Klimaskærm, tag	21.250		
		Bygning bolig, Konstruktion & inventar	0		
		Bygning, Bolig- &	0		
		Bygning, fælles indvendig	0		
		Bygning, tekn. Install, el	2.494		
		Bygning, teknisk install. Gas	0		
		Bygning, tekn. Install. Varme	7.481		
		Bygning, teknisk install. Vaskemaskiner m.m.	0		
		Bygning, teknisk install. Ventilation	4.145		
		Bygning, teknisk install. Øvrige, elevatorer	68.034		
		Planlagt vedligeholdelse i alt	**103.404**	170	158
		- Servicearealet andel af anvendt	**-39.428**		
		Dækket af henlæggelser	**63.976**	-170	-158

NOTER

Ejendom 601

Konto	Note			Resultat-opgørelse 2018	Ej rev. Budget 2018	Ej rev. Budget 2019
					(1.000 kr.)	(1.000 kr.)
119	8					
	8	Revision		22.500	20	19
	8	Beboeraktiviter, Afdelingsmøder,		1.813	7	3
	8	Uforudsete udgifter/særlige ydelser		0	5	0
	8	Diverse udgifter i alt		24.313	32	21
120	9	Planlagt og periodisk vedligeholdelse og fornyelse (konto 401) pr. m² kr.	131	170.000	170	175
121	10	Istandsættelse ved fraflytning m.v. (A-ordning)				
		1. Fælleskonto (konto 402) pr. m²	4	5.000	5	2
124	11	Andre henlæggelser (konto 406)	0	0	0	0
134	12	Korrektioner vedr. tidligere år:				
		1. Forsikring 2015 aldrig opkr. Ved en fejl		2.595	0	0
		2. Korrektion anskaffelsum & lån eft. Byggeregnskab		5	0	0
		3.		305	0	0
		Korrektioner i alt		2.905	0	0
202	13	Renter		0	0	0
206	14	Korrektioner vedr. tidligere år:				
		1.		0	0	0
		2.		0	0	0
		3.		0	0	0
		Korrektioner i alt		0	0	0

NOTER

Ejendom 601

Konto	Note			Balance 2018	Balance 2017 (1.000 kr.)
301.	15	Anskaffelsessum primo		35.541.000	32.342
		Tilgang i året		145.982	3.199
		Anskaffelsessum ultimo		35.686.982	35.541
305.000	16	Tilgodehavender:		0	0
305.110	16	Afdrag lån/Restancer		0	0
		Tilgodehavender i alt		0	0
305.200	17	Beboerindskud		2.920	0
305.310	18	Varme		0	142
305.330	18	Vand		0	82
		Uafsluttede forbrugsregnskaber i alt		0	224
305.400	19	Fraflytning, hvoraf til inkasso		0	0
305.420	19	Fraflyttning tilgode		0	0
				0	0
305.510	20	Varme		0	0
305.530	20	Vand		0	0
		Afsluttede forbrugsregnskaber i alt		0	0
305.600	21	Andre debitorer		6.646	22
305.601	21	Ovf. Til byggesag (skæringsdato 01.02.2015)		0	0
305.604	21	Mellemregning Serviceareal		272.596	373
		Andre debitorer i alt		279.243	394
305.700	22	Forudbetalte udgifter:			
		1. Rottebekæmpelse 2019		1.403	
		2. Fjernvarme 01.2019		9.124	
		3. Varme Årsafr. 2018		2.929	
		4. Vand Årsafr. 2018		15.394	
		5. Renovation 2018 - regulering		34.580	
		Forudbetalte udgifter i alt		63.429	11
401.000	23	Planl. og periode vedligeholdelse	Primo	353.080	178
401.000	23	Henlagt i året		170.000	236
401.010	23	Anvendt i året		-103.404	-157
401.020	23	Servicearealets andel af henlæggelser		39.428	97
		Saldo ultimo		459.104	353
405.000	24	Tab ved lejeledighed og fraflytning	Primo	24.000	24
		Henlagt i året		0	0
		Anvendt i året		0	0
		Saldo ultimo		24.000	24
407.100	25	Årets saldo primo		-355.292	-107
407.130	25	Afvikling opsamlet underskud		26.104	0
407.110	25	Årets underskud (konto 210)		-59.155	-248
407.120	25	Årets overskud konto 140		0	0
		I alt		-388.342	-355

NOTER

Ejendom 601

Konto	Note		Balance 2018	Balance 2017
				(1.000 kr.)
419.100	26	A conto varme	0	60
419.300	26	A conto vand	0	80
		Uafsluttede forbrugsregnskaber i alt	0	140
421.000	27	Kreditor samlekonto	28.919	112
421.040	27	Diverse skyldige		
		1. El	11.765	
		2. Renovation	2.918	
		3. Netsgebyrer	90	
		4. Vand - årsafr. 2018	909	
		5. TDC - Alarmlinje elevatorer	150	
		6. Revision	22.500	
		Diverse skyldige i alt	38.331	30
		Skyldige omkostninger i alt	67.251	142
423.100	28	1. Deposita	0	0
423.100	28	2. Forudbetalt leje m.v.	3.358	0
		Deposita og forudbetalt leje i alt	3.358	0
425.310	29	Varmeregnskab - afsluttet	4.118	41
425.330	29	Vandregnskab - afsluttet	36.968	37
		Afsluttede forbrugsregnskaber i alt	41.086	77

Den uafhængige revisors revisionspåtegning

Til afdelingen og øverste myndighed i Lyngby-Taarbæk Kommune

Påtegning på årsregnskabet

Konklusion

Det er vores opfattelse, at årsregnskabet giver et retvisende billede af afdelingens aktiver, passiver og finansielle stilling pr. 31. december 2018 samt af resultatet af afdelingens aktiviteter for regnskabsåret 1. januar - 31. december 2018 i overensstemmelse med lov om almene boliger og driftsbekendtgørelsens krav til almene boligorganisationers regnskabsaflæggelse.

Vi har revideret årsregnskabet for afdeling 601, Chr. X's Allé 95B+97G for regnskabsåret 1. januar - 31. december 2018, der omfatter resultatopgørelse, balance, og noter.

Grundlag for konklusion

Vi har udført vores revision i overensstemmelse med internationale standarder om revision og yderligere krav, der er gældende i Danmark samt standarderne for offentlig revision, idet revisionen udføres på grundlag af bestemmelserne i revisionsinstruks for almene boligorganisationer. Vores ansvar ifølge disse standarder og krav er nærmere beskrevet i revisionspåtegningens afsnit *Revisors ansvar for revisionen af regnskabet*. Vi er uafhængige af boligorganisationen i overensstemmelse med internationale etiske regler for revisorer (IESBA's Etiske regler) og de yderligere krav, der er gældende i Danmark, ligesom vi har opfyldt vores øvrige etiske forpligtelser i henhold til disse regler og krav. Det er vores opfattelse, at det opnåede revisionsbevis er tilstrækkeligt og egnet som grundlag for vores konklusion.

Fremhævelse af forhold vedrørende revisionen

Afdelingen har i overensstemmelse med lov om almene boliger og driftsbekendtgørelsens krav til almene boligorganisationers regnskabsaflæggelse medtaget de af afdelingsmødet godkendte budgetter som sammenligningstal i resultatopgørelsen. Budgetterne har, som det fremgår af årsregnskabet, ikke været underlagt revision.

Ledelsens ansvar for regnskabet

Ledelsen har ansvaret for udarbejdelsen af et årsregnskab, der giver et retvisende billede i overensstemmelse med lov om almene boliger og driftsbekendtgørelsens krav til almene boligorganisationers regnskabsaflæggelse. Ledelsen har endvidere ansvaret for den interne kontrol, som ledelsen anser for nødvendig for at udarbejde et årsregnskab uden væsentlig fejlinformation, uanset om denne skyldes besvigelser eller fejl.

Ved udarbejdelsen af årsregnskabet er ledelsen ansvarlig for at vurdere afdelingens evne til at fortsætte driften; at oplyse om forhold vedrørende fortsat drift, hvor dette er relevant; samt at udarbejde årsregnskabet på grundlag af regnskabsprincippet om fortsat drift, medmindre ledelsen enten har til hensigt at likvidere afdelingen, indstille driften eller ikke har andet realistisk alternativ end at gøre dette.

pwc

Revisors ansvar for revisionen af regnskabet

Vores mål er at opnå høj grad af sikkerhed for, om årsregnskabet som helhed er uden væsentlig fejlinformation, uanset om denne skyldes besvigelser eller fejl, og at afgive en revisionspåtegning med en konklusion. Høj grad af sikkerhed er et højt niveau af sikkerhed, men er ikke en garanti for, at en revision, der udføres i overensstemmelse med internationale standarder om revision og de yderligere krav, der er gældende i Danmark, samt standarderne for offentlig revision, jf. revisionsinstruks for almene boligorganisationer, altid vil afdække væsentlig fejlinformation, når sådan findes. Fejlinformationer kan opstå som følge af besvigelser eller fejl og kan betragtes som væsentlige, hvis det med rimelighed kan forventes, at de enkeltvis eller samlet har indflydelse på de økonomiske beslutninger, som brugerne træffer på grundlag af årsregnskabet.

Som led i en revision, der udføres i overensstemmelse med internationale standarder om revision og de yderligere krav, der er gældende i Danmark, samt standarderne for offentlig revision, jf. revisionsinstruks om almene boligorganisationer, foretager vi faglige vurderinger og opretholder professionel skepsis under revisionen. Herudover:

- Identificerer og vurderer vi risikoen for væsentlig fejlinformation i årsregnskabet, uanset om denne skyldes besvigelser eller fejl, udformer og udfører revisionshandlinger som reaktion på disse risici samt opnår revisionsbevis, der er tilstrækkeligt og egnet til at danne grundlag for vores konklusion. Risikoen for ikke at opdage væsentlig fejlinformation forårsaget af besvigelser er højere end ved væsentlig fejlinformation forårsaget af fejl, idet besvigelser kan omfatte sammensværgelser, dokumentfalsk, bevidste udeladelser, vildledning eller tilsidesættelse af intern kontrol.
- Opnår vi forståelse af den interne kontrol med relevans for revisionen for at kunne udforme revisionshandlinger, der er passende efter omstændighederne, men ikke for at kunne udtrykke en konklusion om effektiviteten af boligorganisationens interne kontrol.
- Tager vi stilling til, om den regnskabspraksis, som er anvendt af ledelsen, er passende, samt om de regnskabsmæssige skøn og tilknyttede oplysninger, som ledelsen har udarbejdet, er rimelige.
- Konkluderer vi, om ledelsens udarbejdelse af årsregnskabet på grundlag af regnskabsprincippet om fortsat drift er passende, samt om der på grundlag af det opnåede revisionsbevis er væsentlig usikkerhed forbundet med begivenheder eller forhold, der kan skabe betydelig tvivl om afdelingens evne til at fortsætte driften. Hvis vi konkluderer, at der er en væsentlig usikkerhed, skal vi i vores revisionspåtegning gøre opmærksom på oplysninger herom i årsregnskabet eller, hvis sådanne oplysninger ikke er tilstrækkelige, modificere vores konklusion. Vores konklusioner er baseret på det revisionsbevis, der er opnået frem til datoen for vores revisionspåtegning. Fremtidige begivenheder eller forhold kan dog medføre, at afdelingen ikke længere kan fortsætte driften.
- Tager vi stilling til den samlede præsentation, struktur og indhold af årsregnskabet, herunder noteoplysningerne, samt om årsregnskabet afspejler de underliggende transaktioner og begivenheder på en sådan måde, at der gives et retvisende billede heraf.

Vi kommunikerer med den øverste ledelse om blandt andet det planlagte omfang og den tidsmæssige placering af revisionen samt betydelige revisionsmæssige observationer, herunder eventuelle betydelige mangler i intern kontrol, som vi identificerer under revisionen.

Erklæring i henhold til anden lovgivning og øvrig regulering

Udtalelse om juridisk-kritisk revision og forvaltningsrevision

Ledelsen er ansvarlig for, at de dispositioner, der er omfattet af regnskabsaflæggelsen, er i overensstemmelse med love og andre forskrifter samt med indgåede aftaler og sædvanlig praksis. Ledelsen er også ansvarlig for, at der er taget skyldige økonomiske hensyn ved forvaltningen af de midler og driften af boligafdelingen, der er omfattet af årsregnskabet. Ledelsen har i den forbindelse ansvar for at etablere systemer og processer, der understøtter sparsommelighed, produktivitet og effektivitet.

I tilknytning til vores revision af årsregnskabet er det vores ansvar at gennemføre juridisk-kritisk revision og forvaltningsrevision af udvalgte emner i overensstemmelse med standarderne for offentlig revision. I vores juridisk-kritiske revision efterprøver vi med høj grad af sikkerhed for de udvalgte emner, om de undersøgte dispositioner, der er omfattet af regnskabsaflæggelsen, er i overensstemmelse med de relevante love og andre forskrifter samt indgåede aftaler og sædvanlig praksis. I vores forvaltningsrevision vurderer vi med høj grad af sikkerhed, om de undersøgte systemer, processer eller dispositioner understøtter skyldige økonomiske hensyn ved forvaltningen af de midler og driften af boligafdelingen, der er omfattet af årsregnskabet.

Hvis vi på grundlag af det udførte arbejde konkluderer, at der er anledning til væsentlige kritiske bemærkninger, skal vi rapportere herom i denne udtalelse.

Vi har ingen væsentlige kritiske bemærkninger at rapportere i den forbindelse.

Ringsted, den 27. juni 2019
PricewaterhouseCoopers
Statsautoriseret Revisionspartnerselskab
CVR-nr. 33 77 12 31

Benny Lundgaard
statsautoriseret revisor
MNE-15270

Budget 2020-23 - Budgetbehov

senest opdateret den 14. juni 2019

Budgetbehov og ønsker i alt, mio. kr. (2020 priser)	2020	2021	2022	2023
Budgetbehov i alt, mio. kr. (2020 priser)	*1.934*	*1.899*	*1.814*	*1.814*

Beløb 2020-priser og i 1.000 kr.

Løbenr.	Nr.	Udvalg	Aktivitetsområde	Center	DIR	Beskrivelse af behov	2020	2021	2022	2023
2	71BBD_KFU	KFU	Fritid, kultur og idræt	CKIPO	PHO	Opnormering af Musikskolens sekretariat	525	525	525	525
4	80BBD_SSU	SSU	Sundhed og Omsorg	CSO	PHO	Øgede IT-udgifter	321	321	321	321
5	100BBD_TMU	TMU	Klima, miljø og natur	CMP	MMR	Kystbeskyttelse	200	200	200	200
9	110BBD_ØK	ØK	Administration	CSI	LMG	Ekstra ressource til flygtningeområdet	500	250	0	0
12	113BBD_ØK	ØK	Administration	CKIPO	SH	Lovgivning vedr. webtilgængelighed	188	188	188	188
13	114BBD_ØK	ØK	Kommunale Ejendomme	CAE	PHO	Vedligeholdelse af anløbsbroer og bolværker ved Lyngby Bådhavn	100	100	100	100
14	115BBD_ØK	ØK	Kommunale Ejendomme	CAE	PHO	Affaldssortering på Kommunale Ejendomme (gebyr og drift af sorteringsspande)	100	315	480	480

Driftsbehov Budget 2020-2023		
Ressourcer til Musikskolens sekretariat		
Kultur- og Fritidsudvalg	**Center for Kultur, Idræt, Politik og organisation (KIPO)**	**Edda Heinskou**

Kategori
Nødvendigt budgetbehov. Opnormeringen sker af hensyn til at kunne opretholde det nuværende serviceniveau på musikskolen. Alternativt må der foretages en nedskalering af musikskolens aktiviteter for at kunne tilvejebringe de nødvendige ressourcer til driften af sekretariatet. Der er allerede i 2018 blevet bevilget en midlertidig opnormering grundet nedenstående beskrevne behov.

Beskrivelse
Gennem de seneste 7 år er Musik- og billedskolen gået fra at være et kontor for "privat praktiserende musikere" med hver deres soloelever til at være en moderne sammenhængende Musik- og billedskole med attraktive og tidssvarende aktiviteter og en bred vifte af samarbejder. Denne udvikling har betydet et behov for mere ledelse, varetagelse af flere administrative opgaver og øget behov for at arbejde mere tværgående og udviklingsorienteret. Musik- og billedskolen er trods de mange nye opgaver og øgede krav ikke før 2019 – hvor der blev bevilget en midlertidig opnormering - timemæssigt blevet tilpasset den nye virkelighed.

Udfordringer med den administrative og ledelsesmæssige understøttelse af Musik- og Billedskolen
Siden 2012 har en række udfordringer, herunder ny overenskomst og til førelse af nye opgaver i stadig stigende grad udfordret Musik- og Billedskolens sekretariat. Musik- og Billedskolens Sekretariat er på trods af mange nye opgaver og øgede krav ikke timemæssigt blevet tilpasset den nye virkelighed. Det giver sig i dag til udtryk i en række konkrete udfordringer:

- Stigende pres på ledelsen: Personaleledelsen af 40 medarbejdere er i dag samlet på musikskolelederen. Ledelsesopgaven er gennem de senere år steget markant, herunder årlige MUS-samtaler, sygefraværssamtaler og individuel ledelse. Samtidig medførte den nye overenskomst fra 2016 et stort ledelsesmæssigt arbejde med at synliggøre og opgøre alt arbejdstid for de 35 lærere. Endelig forudsætter en fælles arbejdsplads af decentralt ansatte medarbejdere med fælles faglig retning og kvalitet en betydelig ledelsesindsats, herunder at tilrettelægge og afvikle personaledage, faggruppemøder, møder i MED-udvalget samt diverse udvalg. En så stor personaleledelsesopgave er uholdbar at fastholde på en enkelt leder og er derfor i forbindelse med bevilling af opnormering i 2019 blevet delt mellem lederen og souschefen.
- Flere administrative og planlægningsmæssige opgaver og øgede brugerkrav. Tidligere varetog lærerne selv opgaver som fx sygemelding, flytning af elever og forældrekontakt. I dag er disse opgaver professionaliseret og centraliseret, herunder bl.a. ind- og udmeldelse, opkrævning, skemalægning, koncertplanlægning, håndtering af GDPR, kommunikation mv. (der stilles på den anden side også flere krav til lærerne, bl.a. i form af mere kompleks opgavesammensætning, herunder langt mere samarbejde på tværs af faggrupper og med andre aktører i kommunen). Samtidig stiller både elever og forældre stigende krav til såvel lærere som administration på Musik- og Billedskolen, herunder til kommunikation, vikardækning, undervisningstider, socialt fællesskab, kompensation for mistet undervisning samt lærerskifte mv. Endelig er skolen i dag på langt flere kommunikationsplatforme for at nå børn og unge, herunder live-opslag på facebook, instagram mv.
- Nye forventninger til den pædagogiske og musikfaglige udvikling af og samarbejde om tilbud: Børn og unge i alderen 0-25 år har ændret sig markant, særligt i de sidste 5 år, og det er i dag en helt anden opgave at få børn og unge til at tilegne sig instrumentale færdigheder, herunder også at rumme flere børn med særlige udfordringer. Musik- og Billedskolen arbejder derfor på at udvikle nye tilbud af kortere varighed, bl.a. workshops, åbne værksteder, stævner, ligesom der arbejdes målrettet med læreplaner

for alle undervisningstilbud. Endvidere arbejdes der i dag i langt højere grad på tværs af fag og instrumenter, hvilket stiller andre krav til både undervisere, administration og ledelse og til de fysiske rammer. Det gælder fx fællesugen for alle elever "Fælles om musikken" med 100 forskellige workshops for eleverne. Endelig samarbejder Musik- og Billedskolen med andre institutioner på fx børn-, unge- og kulturområdet samt handelslivet. Arbejdet med at omstille og udvikle tilbuddene kræver en ny form for medarbejderkompetence centralt.

De nuværende administrative og ledelsesmæssige ressourcer kan ikke drive og udvikle en moderne Musik- og Billedskole. Administrationen hænger ressourcemæssigt så dårligt sammen, at det gav længerevarende stress-sygemelding sidste år og stress-symptomer hos flere andre administrative medarbejdere samt stor ophobning af overarbejdstimer.

På den baggrund besluttede Kultur- og Fritidsudvalget den 17. januar 2019 at opnormere Musik- og Billedskolens sekretariat med samlet 32 timer pr. 1. april 2019 og året ud.

Musik- og Billedskolens sekretariat har i dag en fast normering med en leder på 37 timer, en souschef på 37 timer og to sekretærer på henholdsvis 37 timer og 28 timer. Forslaget indebærer, at ledelsesopgaven i forhold til de 40 ansatte varetages af både musikskolelederen og souschefen, og at der ansættes en AC-medarbejder på 37 timer med en relevant faglig og administrativ baggrund til at varetage opgaver indenfor planlægning, koordination, samarbejder, arrangementsafvikling, udvikling og kommunikation. Idet visse administrative opgaver fremover kan varetages af denne medarbejder, reduceres det øvrige antal timer i sekretariatet med fem timer (HK-timer). Forslaget indebærer således, at sekretariatet samlet set opnormeres med 32 timer om ugen pr. 1. januar 2020 svarende til 0,86 årsværk og i alt 525.000 kr. årligt.

Økonomiske konsekvenser

Økonomiske konsekvenser, 1.000 kr.	Aktivitets område	**2020**	**2021**	**2022**	**2023**
Lønudgifter	Fritid, Kultur og Idræt	525	525	525	525
I alt		525	525	525	525

Beløbene er i 2019-niveau (budgetreduktion angives negativt og budgetforøgelse angives positivt)

Tidligere politisk behandling
Kultur- og Fritidsudvalget vedtog den 17. januar 2019 at opnormere Musik- og Billedskolens sekretariat med 32 timer i perioden 1. april 2019 – 31. december 2019, herunder finansiering.

Øvrige bemærkninger:
Nej.

Driftsbehov Budget 2020-2023		
Øgede IT-udgifter		
Social- og Sundhedsudvalget	**Center for Sundhed og Omsorg**	**Tina Mørk**

Kategori
Nødvendigt budgetbehov

Beskrivelse
Center for Sundhed og Omsorg (CSO) benytter flere IT- systemer i den daglige drift, hvoraf særligt KMD Nexus, som er CSO´s Omsorgssystem har stor betydning. I KMD Nexus journaliseres alt vedrørende borgere, der er i kontakt med CSO og her lægges alle bevilgede og planlagte ydelser til borgerne ind, ligesom det er her koordineringen til medicin og med sygehusene og de praktiserende læger dokumenteres. Udgifterne til fagsystemet KMD Nexus er løbende steget blandt andet på grund af at der ofte skal foretages tilkøb af yderligere ydelser.

Der er således for 2020 en budgetmæssig udfordring på i alt 321.000 kr. og det er nødvendigt at CSO til stadighed foretager disse tilkøb for at sikre at ca. 1.100 medarbejdere har et funktionsdueligt system i dagligdagen, hvor både medarbejdere i hjemmeplejen og sygeplejen, men også på plejecentrene på daglig basis benytter systemet til overblik over hvilke konkrete opgaver skal løses hos borgeren, samt sørger for at dokumentere, såfremt der er ændrede behov og andre funktionsmæssige forandringer hos borgeren.

Tilkøbene skal desuden sikre den sundhedsfaglige dokumentation, som er essentiel for at hjemmeplejen, sygeplejen og træning er koordineret. Tilkøbene skal ligeledes sikre, at registreringen af borgernes medicin er korrekt samt at der er styr på sagsbehandlingstider i myndighed og Trænings- og rehabiliteringscenteret. Alle forhold som Serviceloven og sundhedsloven stiller krav om.

Økonomiske konsekvenser

CSOs budgetbehov er således 321.000 kr. årligt til at dække de øgede IT-udgifter.

Økonomiske konsekvenser, 1.000 kr.	Aktivitets område	**2020**	**2021**	**2022**	**2023**
Faste merudgifter	Sundhed og Omsorg	321	321	321	321
Engangsudgifter			0	0	0
I alt		321	321	321	321

Beløbene er i 2020-niveau (budgetreduktion angives negativt og budgetforøgelse angives positivt)

Tidligere politisk behandling
Nej.

Øvrige bemærkninger
Nej

Driftsbehov Budget 2020-2023		
Kystbeskyttelse		
Teknik og Miljøudvalget	CMP	Sidsel Poulsen

Kategori
Nødvendigt budgetbehov. Kommunerne har ved lovændring fået overdraget væsentlige dele af administration efter kystbeskyttelsesloven fra Kystdirektoratet uden kompensation.

Beskrivelse
Kommunerne har pr. 1. september 2018 ved lovændring fået overdraget administrationen af tilladelser efter Kystbeskyttelsesloven til kystbeskyttelse ud for kommunale - og private kystejendomme. Langs kysten ud for Taarbæk har næsten samtlige grundejere, gennemtiden fået etableret kystbeskyttelse til, at beskytte deres ejendom mod erosion og højvandssituationer. Disse kystbeskyttelsesanlæg kræver tilladelse efter Kystbeskyttelsesloven, når de etableres og når de ændres.

Kystdirektoratet har afholdt en kursusrække på i alt 6 dage i efteråret 2018, hvor kommunerne er blevet undervist i Kystbeskyttelsesloven, grundlæggende kystdynamik og tekniske kystbeskyttelses løsninger.

Lyngby-Taarbæk Kommune mødes ind til videre en gang i kvartalet med de andre Øresunds kystkommuner for at udveksle erfaring om den nye opgave.

Økonomiske konsekvenser

Det er usikkert, hvor meget tid der fremadrettet skal afsættes til denne opgave, det afhænger i høj grad af antallet af ansøgninger og deres indhold. Grundlæggende skal der dog afsættes tid til at være ajour med viden på området – her under forvaltningspraksis.

Opgavens omfang er vurderet ud fra det hidtidige årlige gennemsnitlige antal sager i Kystdirektoratet som vedrører Taarbæk. Opgaven vurderes på den baggrund at fylde ca. 0,35 årsværk. Antallet af ansøgninger om øget kystsikring kan muligvis stige i takt med at klimaforandringerne afføder et øget antal højvandssituationer.

Økonomiske konsekvenser, 1.000 kr.	Aktivitets område	**2020**	**2021**	**2022**	**2023**
Løn		200	200	200	200
I alt		**200**	**200**	**200**	**200**

Beløbene er i 2020-niveau (budgetreduktion angives negativt og budgetforøgelse angives positivt)

Tidligere politisk behandling
Forslaget har ikke tidligere været politisk behandlet.

Øvrige bemærkninger:
Kystbeskyttelsesloven giver mulighed for, at der kan etableres kommunale fællesprojekter om kystbeskyttelse udfor flere ejendomme. Ejerne skal bekoste anlægget og den efterfølgende drift. I givet fald vil opgavebyrden for kommunens administration, blive væsentlig forøget i forhold til det, der er angivet her.

Driftsbehov Budget 2020-2023		
Ekstra ressource til flygtningeområdet		
ØKU	CSI	Lone Nygaard Jensen

Kategori
Budgetbehov

Beskrivelse
Økonomiudvalget godkendte den 5. marts 2015 en tillægsbevilling på i alt 3 medarbejdere i en 2-årig periode til flygtningeområdet på henholdsvis beskæftigelsesområdet og det sociale område (Center for Arbejdsmarked og Center for Social Indsats).

Center for Social Indsats fik tildelt 1 medarbejder. Den 2-årige periode udløb i 2017, og blev herefter forlænget til ultimo 2018.

Da der stadig er behov for en ekstra medarbejderressource til området, ønskes perioden forlænget fra år 2020 og frem til 30. juni 2021. Forvaltningen vil løbende være opmærksom på udviklingen på området, og lægge op til tilpasning af budgettet hvis behovet reduceres.

Flygtningemedarbejderen har til opgave at føre tilsyn med indkvarteringerne, sikre at materiel og inventar udbedres når der er behov for det, boligomplacere beboerne mellem indkvarteringer, hvis der er behov for det, sørge for hensigtsmæssigt sammensatte indkvarteringer og hjælpe ved flytning til permanent bolig, når det er relevant.

Udover opgaverne i forhold til samarbejdet med driftsenheden om klargøring af boliger omfatter medarbejderens opgaver også indkøb og udlevering af startpakker, afhentning af nye flygtninge i lufthavnen eller på stationen.

Medarbejderen er desuden i høj grad med til at skabe ro, overblik og stabilitet for borgerne, når der skal boligomplaceres mellem indkvarteringerne. Dette vil der i høj grad også være brug for fremover, bl.a. i forbindelse med tømningen af Lykkens Gave inden årets udgang.

Økonomiske konsekvenser

Økonomiske konsekvenser, 1.000 kr.	Aktivitets område	**2020**	**2021**	**2022**	**2023**
Udgifter					
Løn (angiv i beskrivelsen hvor mange ÅV)	Administration	500	250		
I alt		**500**	**250**		

Beløbene er i 2020-niveau (budgetreduktion angives negativt og budgetforøgelse angives positivt)

Jf. ovenfor regnes med 1 årsværk i 2020 og ½ årsværk i 2021.

Tidligere politisk behandling
Ja jf. ovenfor.

Øvrige bemærkninger
Nej

Driftsbehov Budget 2020-2023		
Webtilgængelighed på hjemmesider, intranet m.m.		
Økonomiudvalg	Center for Kultur, IT, Politik og Organisation	Edda Heinskou

Kategori
Behov afledt af ny lovgivning.

Beskrivelse
I sommeren 2018 kom Lov om tilgængelighed, som finder anvendelse på offentlige organers websteder og mobilapplikationer.

Loven trådte i kraft den 23. september 2018 og finder anvendelse fra den 23. september 2019 på offentlige organers websteder, der offentliggøres efter lovens ikrafttræden. Loven finder anvendelse fra den 23. september 2020 på offentlige organers websteder, der er offentliggjort før lovens ikrafttræden, og endelig finder loven anvendelse fra den 23. juni 2021 på offentlige organers mobilapplikationer.

Loven gælder alle offentlige myndigheder, herunder offentligretlige organer. Den enkelte offentlige myndighed har ansvaret for, at egne websteder og apps overholder kravene i loven. Hvis der ligger indhold fra tredjepart på din myndigheds websted, som er finansieret, udviklet eller under kontrol af "dig selv", har myndigheden ansvar for tilgængeligheden.

Loven skal være med til at sikre, at informationen fra det offentlige er tilgængelig ved at gøre den "opfattelig, anvendelig, forståelig og robust" ved at opfylde de standarder og tekniske specifikationer som fastsættes af ministeren for offentlig innovation jf. loven. Digitaliseringsstyrelsen fører tilsyn med offentlige organers overholdelse af loven.

For at sikre, at kommunens hjemmesider – og på sigt også intranet samt mobile applikationer – kan leve op til lovgivningen, er der behov for at afsætte økonomi til dels løbende "optimering" af fx pdf-filer, således at de bliver tilgængelige (dette sker ikke automatisk, når man danner en pdf-fil), dels træning af bl.a. webredaktører, intranetredaktører, interne grafikere m.m., således at der skabes en bevidsthed om tilgængelighed i hverdagens praksis.

Opgaven med at gøre filer tilgængelige kan i noget omfang udføres internt via Word skabeloner, der klargøres i så stor grad som muligt samt et mindre antal interne licenser til systemer, der kan bruges til internt at optimere dokumenter inden de gøres til pdf'er. Der vil dog i nogle tilfælde være behov for ekstern bistand, f.eks. i produktioner som den årlige budgetbog, der er kompleks pga. det store indhold af tabeller m.m.

De første praktiske handlinger i opgaven med at gøre pdf-filer tilgængelige kan udføres internt via særlige forberedte Word-skabeloner samt et antal programlicenser til grafiske programmer. Herefter vil der være behov for ekstern bistand til at foretage de afsluttende handlinger med fuldførelsen samt sikring af fuld tilgængelighed og overholdelse af gældende standarder. Der lægges op til, at den interne del af opgaven foretages af webredaktører samt af grafikere.

Økonomiske konsekvenser

Økonomiske konsekvenser, 1.000 kr.	Aktivitets område	2020	2021	2022	2023
Samarbejdsaftale om indkøb af skabeloner, samt løbende optimering af ca. 75 Word filer årligt	Administration	163	163	163	163
Intern uddannelse og 5 licenser til opmærkning af tilgængelige pdf'er	Administration	25	25	25	25
I alt		188	188	188	188

Beløbene er i 2020-niveau (budgetreduktion angives negativt og budgetforøgelse angives positivt)

Driftsbehov Budget 2020-2023		
Webtilgængelighed på hjemmesider, intranet m.m.		
Økonomiudvalg	Center for Kultur, IT, Politik og Organisation	Edda Heinskou

Tidligere politisk behandling
Nej

Øvrige bemærkninger
Nej

Driftsbehov Budget 2020-2023		
Vedligeholdelse af anløbsbroer og bolværker ved Lyngby Bådhavn		
Økonomiudvalget	**CAE**	**Lisbeth Røgind**

Kategori
[*Nødvendigt budgetbehov:*
- Væsentlige økonomiske konsekvenser hvis forslaget ikke vedtages.

  - Der har tidligere ikke været afsat midler til at vedligeholde anløbsbroer og bolværker ved Lyngby Bådehavn. Det har haft den konsekvens at skaderne nu er så store at det er nødvendigt at lave en stor renovering af dem (se anlægsbehov "Renovering af anløbsbroer og bolværker ved Lyngby Bådehavn")

Beskrivelse
Såfremt der ikke afsættes driftsmidler til vedligehold, vil det øge risikoen for at der fremtidig vil opstå store skader som vil betyde større renoveringsarbejder som kan undgås med løbende vedligehold. Ift. de skader der er på anløbsbroerne og bolværkerne nu her, vil disse forværres såfremt de ikke vedligeholdes løbende.

Økonomiske konsekvenser

Det vurderes af forvaltningen at det vil koste 100.000 kr. om året at vedligeholde/drifte anløbsbroerne og bolværkerne, som består af maling af træværk, rensning af træværk mv.

Økonomiske konsekvenser, 1.000 kr.	Aktivitets område	**2020**	**2021**	**2022**	**2023**
Vedligeholdelse Udgifter/indtægter	Vej og Park	100	100	100	100
Løn (angiv i beskrivelsen hvor mange ÅV)					
I alt		100	100	100	100

Beløbene er i 2020-niveau (budgetreduktion angives negativt og budgetforøgelse angives positivt)

Tidligere politisk behandling
Nej

Øvrige bemærkninger:
Der er udarbejdet et anlægsbehov, der omhandler renovering af anløbsbroer og bolværker baseret på tilstandsrapporter.

Driftsbehov Budget 2020-2023		
Affaldssortering på Kommunale Ejendomme (gebyr og drift af sorteringsspande)		
Økonomiudvalget	CAE	Jesper Wiberg

Kategori
Nødvendigt budgetbehov:
Konsekvenserne ved ikke at imødekomme budgetbehovet er, at kommunen ikke kan leve op til vedtaget serviceniveau.

I sagen om *Affaldssortering på kommunens institutioner* (TMU juni 2019) oplyses det, at virksomheder (herunder kommunale institutioner) i henhold til Affaldsbekendtgørelsens § 49 og 51 har pligt til at kildesortere deres affald og sikre, at der sker en genanvendelse af væsentlige dele af det affald, som er egnet hertil. Kommunens regulativ for erhvervsaffald fastsætter reglerne for, hvordan virksomheder og institutioner skal håndtere og bortskaffe ikke-genanvendeligt affald som fx affald til forbrænding, deponering og specialbehandling.

Kommunerne må som udgangspunkt ikke indsamle genanvendeligt affald fra virksomheder. En kommune må dog gerne indsamle genanvendeligt affald fra sine egne institutioner og virksomheder, hvis der etableres en ordning herfor.

Beskrivelse
Forvaltningen har fremlagt et forslag til ny affaldsordning for kommunens skoler og institutioner. Ordningen har til formål at sikre, at reglerne om affaldssortering efterleves på institutionerne.

Kommunens Affaldsplan sætter som mål, at der indføres affaldssortering på alle kommunens skoler og institutioner i løbet af planperioden (2019-2024). Det skal sikres, at kommunens egne institutioner efterlever de samme sorteringskrav, som stilles til borgere og virksomheder. Affaldsbekendtgørelsens krav om kildesortering af affald gælder for kommunens institutioner på samme måde som for private virksomheder, og kommunen skal som myndighed sikre, at reglerne følges. Det betyder, at genanvendeligt affald (fx pap, plast og papir) skal sorteres særskilt og ikke blandes med det affald, som sendes til forbrænding. Det samme gælder for farligt affald (fx batterier, elektronik, spraydåser). Forvaltningen har erfaret, at reglerne i dag kun efterleves i begrænset omfang.

Der er i 2018 opstartet et pilotforsøg med affaldssortering på Trongårdsskolen, Virum Skole, daginstitutionen Bøgely og Baunehøj Plejecenter. Forsøget har vist, at institutionerne har brug for, at rammerne er på plads. Det gælder f.eks. de udendørs forhold, dvs. etablering af plads til og levering af containere til sortering. For institutionerne er det desuden en stor hjælp, at der tilbydes en samlet pakke, så de ikke behøver bruge tid på at arrangere opstilling og tømning af containere.

Forvaltningen foreslår, at der laves en kommunal affaldsordning for kommunens institutioner, samt at Lyngby-Taarbæk Forsyning forestår ordningen. Ordningen omfatter en samlet pakke, hvor der både opsættes og tømmes containere til pap, papir, glas, plast og metal, samt afhentes storskrald og farligt affald. Adgang til benyttelse af genbrugsstationen kan ikke indgå i ordningen, da der her er lovbestemt brugerbetaling for virksomheder.

Alle dele af ordningen svarer således til de ordninger, der allerede gælder for husholdninger. På denne måde skabes en genkendelighed for brugerne, fordi skilte, piktogrammer, sorteringskrav mv. er magen til det, de kender hjemmefra. Desuden er der god synergi for Forsyningen i at afhente affald fra fx en daginstitution, når de alligevel afhenter tilsvarende affald ved de omkringliggende boliger.

Ordningen foreslås at være obligatorisk for alle kommunale institutioner, herunder også

kommunale idrætsfaciliteter, kulturinstitutioner og administrative enheder.

Det forudsættes, at ordningen er beskrevet i regulativ for erhvervsaffald samt at der er vedtaget et eller flere gebyrer for ordningen, for at Forsyningen kan tilbyde en ordning. Hvis ordningen vedtages af Teknik og Miljøudvalget, vil gebyrer for ordningen blive forelagt til Kommunalbestyrelsens godkendelse sammen med de øvrige affaldsgebyrer.

Økonomiske konsekvenser

En affaldsordning på kommunale ejendomme vil indeholde en løbende driftsudgift til opstilling og tømning af containere, afhentning af storskrald mv., samt en udgift til genanskaffelse af udtjente indvendige affaldsspande.

Forvaltningen foreslår, at der fastsættes tre forskellige gebyrer, for henholdsvis små, mellem og store institutioner.

- Små institutioner: 1.500 kr./år
- Mellem institutioner: 3.200 kr./år
- Store institutioner: 9.800 kr./år

Gebyrerne vil blive beregnet af Lyngby-Taarbæk Forsyning og indstillet til endelig godkendelse sammen med de øvrige affaldsgebyrer i efteråret 2019.

Samlet vil udgiften til gebyrer være 0,35 mio. kr. årligt, når alle institutioner er med i ordningen.

Derudover skal der påregnes en årlig udgift til genanskaffelse af affaldsspande til indendørs sortering. Den årlige genanskaffelsesudgift er beregnet til 0,13 mio. kr. årligt svarende til en gennemsnitlig levetid på 5 år.

Økonomiske konsekvenser, 1.000 kr.	Aktivitets område	**2020**	**2021**	**2022**	**2023**
Affaldsgebyr		100	250	350	350
Genanskaffelser af affaldsspande			65	130	130
Løn (angiv i beskrivelsen hvor mange ÅV)					
I alt		100	315	480	480

Beløbene er i 2020-niveau (budgetreduktion angives negativt og budgetforøgelse angives positivt)

Tidligere politisk behandling

Nej

Øvrige bemærkninger:

Driftsbehovet skal ses i sammenhæng med det ønskede anlægsbehov for affaldsordningen.

(i. mio. kr.)	2019	2020	2021	2022	2023	2024	2025	I alt	Bemærkning
Nødvendige Anlægsbehov									
El-målere vejbelysning		3,860						**3,860**	
Affaldssortering Komm. Ejendomme		1,315	1,315	1,315				**3,945**	
Brandsikkerhed plejeboliger		0,500	0,500					**1,000**	
Tag Gymnastiksal Sorgenfriskolen		0,950						**0,950**	
Renovering Indvandrehuset S. Willumsensvej		0,000						**0,000**	4,286 mio. kr til renovering hvis de besluttes at beholde ejendommen.
Nødgenerator Møllebo		0,600						**0,600**	
Renovering af sluser		0,950	0,400					**1,350**	
Renovering af bådehal, klubhus og broer (Lyngby Dameroklub)			0,500	1,000	1,500	16,900		**19,900**	
Renovering af anlægsbroer og bolværker (Lyngby bådehavn)		3,041	3,041	3,041	3,041			**12,164**	
Trongårdens svømmehal	-2,000	6,500	4,500					**9,000**	KMB 02. maj, oversendt til budgetforhandling
It-infrastruktur		4,750	5,400	2,150				**12,300**	
Nødvendigt anlægsbehov i alt	**-2,000**	**22,466**	**15,656**	**7,506**	**4,541**	**16,900**	**0,000**	**65,069**	

Anlægsbehov fra sager									
Køb af ejendom	13,000							**13,000**	ØK 23.maj
Genhusning Lundtofte skole		-1,406	3,156	1,214				**2,964**	ØK 20. juni
Carlshøjvej 10, Trinbrættet			1,000	11,361	2,679			**15,040**	ØK 20. juni
Anlægsbehov fra sager i alt	**13,000**	**-1,406**	**4,156**	**12,575**	**2,679**	**0,000**	**0,000**	**31,004**	
Behov i alt	**11,000**	**21,060**	**19,812**	**20,081**	**7,220**	**16,900**	**0,000**	**96,073**	

Forslag til ændret periodisering af gældende investeringsoversigt									
Fælles driftsplads		-7,919				7,919		**0,000**	Budget flyttes 2024. Behov ikke kendt endnu
Rådhusprojekt			-42,500	-42,500	40,000	45,000		**0,000**	Budget tidsforskydes jf. sag
Rampeanlæg ved Rævhøjvej	-1,034				-17,178	9,106	9,106	**0,000**	Budget på 18,2 mio. kr. flyttes til 2024-25
Periodiseringseffekt i alt	**-1,034**	**-7,919**	**-42,500**	**-42,500**	**22,822**	**62,025**	**9,106**	**0,000**	
Effekt investeringsoversigt	**9,966**	**13,142**	**-22,688**	**-22,419**	**30,042**	**78,925**	**9,106**	**96,073**	

Opsummering (i mio. kr.)	**Nødv. Behov**	**Sager på vej**	**Forskydninger**	**I alt**
2019-23	48,2	31,0	-71,1	8,0
2020-23	50,2	18,0	-70,1	-1,9
2019-25	65,1	31,0	0,0	96,1

	= "Borgernære serviceområder" iht. afgrænsningen fra Kvalitetsfonden		Forventes afholdt i				I alt 2020-23 (19-priser)	2024	2025	2026	2027	2028	2029	Efterflg. År
UBA	= Udbygningsaftale tilkoblet													
Lån	= Låneadgang ud over anlægsramme		2020	2021	2022	2023								
Konto	Tekst													
	ANLÆGSUDGIFTER													
	SKOLER													
03 22	FOLKESKOLEN M.M.													
01	Folkeskoler													
	Opgradering faglokaler - Håndværk og design, Virum Skole og Fuglsang-gårdsskolen	U	3.180	0	0	0	3.180	0	0	0	0	0	0	0
	Forbedrede toiletforhold på skolerne	U	1.946	0	0	0	1.946	0	0	0	0	0	0	0
	Etabl./retabl. nordvestlig pavillon - Engelsborgskolen	U	0	0	1.603	0	1.603	0	0	0	0	0	0	0
	Inventar og faglokaler på Engelborgskolen	U	108	0	0	0	108	0	0	0	0	0	0	0
18	Idrætsfaciliteter for børn og unge													
	Hummeltofteskolen - Nybyggeri (200 m2), renover. omklædningsrum	U	2.029	0	0	0	2.029	0	0	0	0	0	0	0
03 38	FOLKEOPLYSN., FRITIDSAKTIVIT. M.V.													
76	Ungdomsskolevirksomhed													
	Fuglsanggårdskolen - Permanente ungdomsskoleaktiviteter	U	1.765	1.765	1.871	0	5.400	0	0	0	0	0	0	0
	SKOLER I ALT	**N**	**9.027**	**1.765**	**3.474**	**0**	**14.266**	**0**	**0**	**0**	**0**	**0**	**0**	**0**
	BØRN													
05 25	DAGTILBUD TIL BØRN OG UNGE													
14	Daginst. (dagtilb.loven §19, stk. 2-4)													
	Trinbrættet - Opfølgende foranstaltn.	U	3.115	0	0	0	3.115	0	0	0	0	0	0	0
	Etabl. ny daginstitution - Mølleåparken 60 (erstatning for Troldebo)	U	0	0	25.464	0	25.464	0	0	0	0	0	0	0
	BØRN I ALT	**N**	**3.115**	**0**	**25.464**	**0**	**28.579**	**0**	**0**	**0**	**0**	**0**	**0**	**0**
	IDRÆT													
00 32	FRITIDSFACILITETER													
31	Stadion og idrætsanlæg													
	Bagsværd Rostadion - Opgradering af træningsfaciliteter	U	5.412	0	0	0	5.412	0	0	0	0	0	0	0
	Etablering af kunstgræs-fodboldbane i Lundtofte	U	1.446	0	0	0	1.446	0	0	0	0	0	0	0

	= "Borgernære serviceområder" iht. afgrænsningen fra Kvalitetsfonden		Forventes afholdt i				I alt 2020-23 (19-priser)	2024	2025	2026	2027	2028	2029	Efterflg. År
UBA	= Udbygningsaftale tilkoblet													
Lån	= Låneadgang ud over anlægsramme		2020	2021	2022	2023								
Konto	Tekst													
03 45	FÆLLES FUNKTIONER													
83	Fælles formål													
	Renovering Trongårdsskolens svøm-mehal	U					0							
	IDRÆT I ALT	**N**	**6.857**	**0**	**0**	**0**	**6.857**	**0**	**0**	**0**	**0**	**0**	**0**	**0**
	KULTUR													
03 32	FOLKEBIBLIOTEKER													
50	Folkebiblioteker													
	Modernisering publikumsområde stueetaget - Stadsbibliotek	U	2.529	0	0	0	2.529	0	0	0	0	0	0	0
	Biblioteksstrategi flytning af café og etableriong af udgang	U	500	0	0	0	500	0	0	0	0	0	0	0
	KULTUR I ALT	**N**	**3.029**	**0**	**0**	**0**	**3.029**	**0**	**0**	**0**	**0**	**0**	**0**	**0**
	TRÆNING OG OMSORG													
00 25	FASTE EJENDOMME													
18	Driftssikring af boligbyggeri													
	Etablering af serviceareal Chr. X's Allé 95 (Buddingevej 50) - plejeboliger	U					0							
05 38	BEHOV													
52	§107)													
	Ombygning midlertidige døgnpladser og træningsenhed - Møllebo	U	484	0	0	0	484	0	0	0	0	0	0	0
	Analyse bygningsmæs. behov - Rehabilitering/genoptræning på lang sigt	U	459	0	0	0	459	0	0	0	0	0	0	0
	TRÆNING OG OMSORG I ALT	**N**	**943**	**0**	**0**	**0**	**943**	**0**	**0**	**0**	**0**	**0**	**0**	**0**
	GRØNNE OMRÅDER/KIRKEGÅRDE													
00 28	FRITIDSOMRÅDER													
20	Grønne områder og naturpladser													
	Kanalvejsgrunden - Byrumsforskøn.	U	0	0	3.115	1.506	4.621	5.168	2.430	2.430	519	0	0	0
	Letbane - Byrumsforskønnelse ml. Lyngby hovedgade/Kanalvej	U	200	986	2.607	4.242	8.035	2.136	0	0	0	0	0	0

	= "Borgernære serviceområder" iht. afgrænsningen fra Kvalitetsfonden		Forventes afholdt i				I alt 2020-23 (19-priser)	2024	2025	2026	2027	2028	2029	Efterflg. År
UBA	= Udbygningsaftale tilkoblet													
Lån	= Låneadgang ud over anlægsramme		2020	2021	2022	2023								
Konto	Tekst													
	Grøn plejeplan, udbedr. af efterslæb og udskiftning af træer	U					0							
	Etabl. legepladser - i byrum eller ved institutioner	U	1.522	0	0	0	1.522	0	0	0	0	0	0	0
02 35 41	HAVNE Lystbådehavne mv.													
	Taarbæk Havn. Istandsættelse. Rådighedsbeløb 2018 og frem	U	110	110	110	110	440	110	110	110	110	110	110	110
	GRØNNE OMRÅDER/KIRKE-GÅRDE I ALT	**N**	**1.831**	**1.096**	**5.833**	**5.857**	**14.618**	**7.414**	**2.540**	**2.540**	**629**	**110**	**110**	**110**
02 28 22	**TRAFIKANLÆG** KOMMUNALE VEJE Vejanlæg													
	Broer: Renovering af broer (kommunale byg-værker)	U	3.115	3.115	3.115	0	9.345	0	0	0	0	0	0	0
	Slidlag: - Slidlag. Retablering af veje	U	9.847	9.847	9.847	9.847	39.386	9.847	9.847	9.847	9.847	9.847	9.847	9.847
	Cykelstier: - Supercykelstier - Allerødruten	U I	2.718 -275	2.647 -1.378	100 -297	0 -1.077	5.466 -3.027	0 0	0 0	0 0	0 0	0 0	0 0	0 0
	- Kommunal andel - Supercykelsti-sekretariatet	U	0	12	0	0	12	0	0	0	0	0	0	0
	- Supercykelsti - Helsingørruten	U I	9.034 -803	1.000 -2.157	0 -740	0 0	10.034 -3.700	0 0	0 0	0 0	0 0	0 0	0 0	0 0
UBA	Infrastruktur Hummeltoftevej + rampekryds Skovbrynet	U I	12.845 -7.521	0 0	0 0	0 0	12.845 -7.521	0 0	0 0	0 0	0 0	0 0	0 0	0 0
	Trafikale tiltag Akademivej - Afledt af almene boligers opførelse	U	0	507	0	0	507	0	0	0	0	0	0	0
	Dyrehavegårds Jorder og tracé: - Rampeanlæg v/ Rævehøjvej - Afledt byudvikling DHG	U	0	0	10.068	12.144	22.213	9.144	0	0	0	0	0	0
	- Letbaneendestation: P-plads, toilet m.v. - Afledt byudvikling DHG	U	231	231	231	243	935	243	0	0	0	0	0	0
	- Midl. foranstaltninger: Grusfortov m.v. Lundtoftegårdsvej - Afledte													

	= "Borgernære serviceområder" iht. afgrænsningen fra Kvalitetsfonden		Forventes afholdt i				I alt 2020-23 (19-priser)	2024	2025	2026	2027	2028	2029	Efterflg. År
UBA	= Udbygningsaftale tilkoblet													
Lån	= Låneadgang ud over anlægsramme		2020	2021	2022	2023								
Konto	Tekst													
	foranstaltninger DHG	U	3.168	1.587	2.130	0	6.885	0	0	0	0	0	0	0
	- Cykeltunnel Lundtofte (shunt udgået, kryds Rævehøjvej/Lundtoftegårdsvej omlagt) - Afledte foranstaltninger DHG	U	203	3.431	3.431	3.431	10.495	0	0	0	0	0	0	0
UBA	- Adgangsveje til tracéet - Afledte	U	0	6.250	6.250	6.250	18.750	6.250	0	0	0	0	0	0
	foranstaltninger DHG	I	0	-6.250	-6.250	-6.250	-18.750	-6.250	0	0	0	0	0	0
UBA	- Infrastruktur - Område B-Erhverv - (ombygn. Trongårdsparken) - Afledte foranstaltninger DHG	U	400	0	0	0	400	0	0	0	0	0	0	0
		I	0	0	0	0	0	0	0	0	0	0	0	0
UBA	- Ombygning Lundtoftegårdsvej -	U	14.500	4.575	0	0	19.075	0	0	0	0	0	0	0
	afledte foranstaltninger DHG	I	-5.000	-2.200	0	0	-7.200	0	0	0	0	0	0	0
	- Ekstra kørespor Lundtoftegårdsvej, fortov, afvanding - Afl. foranst. DHG	U	0	12.937	0	0	12.937	0	0	0	0	0	0	0
	Letbane: - Letbane - Etabl. af omgivelser, cykel- og bilparkering v/ stationer	U	282	986	2.857	3.008	7.133	3.008	0	0	0	0	0	0
	- Stitunnel - Forlæng. til Lehwaldsvej (komm.andel - ikke et letbanetilkøb)	U	0	1.204	1.204	0	2.408	0	0	0	0	0	0	0
23	Standardforbedringer færdselsarealer													
	Letbane - Udskiftning af trafiksignaler	U	2.037	2.037	2.546	0	6.619	0	0	0	0	0	0	0
	Udskiftning til LED - Trafiksignaler	U	1.000	0	0	0	1.000	0	0	0	0	0	0	0
	Parkerings- og trafiksikkerhedsmæss. tiltag	U	1.960	1.960	1.960	2.112	7.992	2.112	2.112	2.112	2.112	2.112	2.112	2.112
	Dyrehavegårds Jorder og tracé: - Forlængelse venstresvingsbane - Afledt byudvikling DHG	U	908	0	0	0	908	0	0	0	0	0	0	0
	- Optimering signalanlæg - Afledt byudvikling DHG	U	1.015	0	0	0	1.015	0	0	0	0	0	0	0
	- Lukning østlig vejadgang ml. Kornagervej/Klampenborgvej samt lukning i krydset Klampenborgvej-Lundtoftegårdsvej - Afl.	U	459	881	0	0	1.340	0	0	0	0	0	0	0
UBA	- Krydsomlæg.Akademivej/Lundtoftegårdsvej + Nordvej/Lundtoftegårdsvej - Afledte foranstaltninger DHG	U	0	1.750	1.750	2.500	6.000	0	0	0	0	0	0	0
		I	0	-1.750	-1.750	-2.500	-6.000	0	0	0	0	0	0	0
	TRAFIKANLÆG I ALT	**N**	**50.122**	**41.222**	**36.451**	**29.707**	**157.502**	**24.353**	**11.959**	**11.959**	**11.959**	**11.959**	**11.959**	**11.959**

	= "Borgernære serviceområder" iht. afgrænsningen fra Kvalitetsfonden		Forventes afholdt i				I alt 2020-23 (19-priser)	2024	2025	2026	2027	2028	2029	Efterflg. År
UBA	= Udbygningsaftale tilkoblet													
Lån	= Låneadgang ud over anlægsramme		2020	2021	2022	2023								
Konto	Tekst													
	MILJØ OG NATUR													
01 35	SPILDEVANDSANLÆG													
46	Klimainvesteringer													
Lån	LAR-projekt, Sorgenfrigård Nord	U	0	11.562	0	0	11.562	0	0	0	0	0	0	0
Lån	LAR-projekt, Bondebyen	U	7.702	0	0	0	7.702	0	0	0	0	0	0	0
	MILJØ OG NATUR I ALT	**N**	**7.702**	**11.562**	**0**	**0**	**19.264**	**0**	**0**	**0**	**0**	**0**	**0**	**0**
	ADMINISTRATION													
06 45	ADMINISTRATIV ORGANISATION													
50	Administrationsbygninger													
	Pakket sum - Nyt Rådhus: Renovering af rådhus og saml. af administration-en inkl. borgerservicefaciliteter samt Afståelse af lejemål T12	U	17.672	93.565	94.729	601	206.568	0	0	0	0	0	0	0
51	Sekretariat og forvaltninger													
	Standardmæssig udskiftning af print-ere - Rådighedsbeløb, 5-års-frekvens over 2-årigt implementeringsforløb	U	0	1.493	1.493	0	2.987	0	0	1.493	1.493	0	0	0
52	Fælles IT og telefoni													
	Pakket sum - IT-driftscenter: Etabl., nødstrøm, skrothåndtering og inven-tar	U	4.825	0	0	0	4.825	0	0	0	0	0	0	0
	ADMINISTRATION I ALT	**N**	**22.498**	**95.059**	**96.223**	**601**	**209.555**	**0**	**0**	**1.493**	**1.493**	**0**	**0**	**0**
	PULJEBELØB													
00 25	FASTE EJENDOMME													
10	Fælles formål													
Lån	Grøn klimainvesteringspulje	U	3.043	3.043	3.043	3.346	12.475	3.346	3.346	3.346	3.346	3.346	3.346	3.346
	Byudvikling Virum, Sorgenfri	U	3.211	1.623	0	0	4.834	0	0	0	0	0	0	0
	Mindre bygningsmæssige justering-er (behovsafklaring, projektering og udførelse på < 0,30 mio. kr./prj.) af eksisterende anlæg	U	2.130	2.130	2.130	2.130	8.520	2.130	2.130	2.130	2.130	2.130	2.130	2.130
	Renovering kælderkole til musiskolen på Hummeltofte Skolen	U	0	0	0	0	0	0	0	0	0	0	0	0
	Pulje Skoleudbygning og renovering													

	= "Borgernære serviceområder" iht. afgrænsningen fra Kvalitetsfonden		Forventes afholdt i				I alt 2020-23 (19-priser)	2024	2025	2026	2027	2028	2029	Efterflg. År
UBA	= Udbygningsaftale tilkoblet													
Lån	= Låneadgang ud over anlægsramme		2020	2021	2022	2023								
Konto	Tekst													
	Distrikt Vest	U	4.750	7.600	8.550	0	20.900	0	0	0	0	0	0	0
	Anlægspulje (fremtidige anlægsproj.)	U	0	0	0	52.776	52.776	0	0	0	0	0	0	0
02 28	KOMMUNALE VEJE													
22	Vejanlæg													
	Evt. parkeringstiltag-øremærk. formål	U	1.775	1.775	0	0	3.550	0	0	0	0	0	0	0
	PULJEBELØB I ALT	**N**	**14.909**	**16.171**	**13.723**	**58.252**	**103.054**	**5.476**	**5.476**	**5.476**	**5.476**	**5.476**	**5.476**	**5.476**
	Ordinær anlægsportefølje i alt	**N**	**120.033**	**166.874**	**181.167**	**94.417**	**557.666**	**37.243**	**19.974**	**21.468**	**19.557**	**17.544**	**17.544**	**17.544**
	KØB M.M. OG SALG AF EJENDOMME													
	KOMM. EJENDOMME/KØB M.M.													
00 22	JORDFORSYNING													
05	Ubestemte formål													
	Firskovvejomr.-Byudvikl., opstartsfase	U	0	0	0	0	0	0	0	0	0	0	0	0
00 25	FASTE EJENDOMME													
13	Andre faste ejendomme													
	Buddingevej 39-Erhvervelse ejd. og istandsættelse	U	0	0	0	0	0	0	0	0	0	0	0	0
	Liv i Lundtofte - Arealoptimerings-projekt	U	25.500	45.250	8.243	0	78.993	0	0	0	0	0	0	0
	Genopretning af kommunale ejendom-me/strategispor 2 via arealoptime-ring/strategispor 1	U	0	0	0	0	0	0	0	0	0	0	0	0
02 22	FÆLLES FUNKTIONER													
05	Driftsbygninger og -pladser													
	Interim-driftsplads og afledte arbejder	U	152	152	796	0	1.101	0	0	0	0	0	0	0
	Etablering af fælles driftsplads på Firskovvej (permanent løsning)	U	7.919	0	0	0	7.919	0	0	0	0	0	0	0
	KOMMUNALE EJENDOMME I ALT	**N**	**33.571**	**45.402**	**9.040**	**0**	**88.012**	**0**	**0**	**0**	**0**	**0**	**0**	**0**
	EJENDOMME - EJENDOMSSALG													
00 22	JORDFORSYNING													
01	Fælles formål													
	Dyrehavegårds Jorder og tracé:													
	Pakket sum - DHG: Div. omk., bygge-modn. (inkl. støjværn og gasledning),	U	13.377	10.503	7.887	8.302		8.302	4.274	0	0	0	0	0

	= "Borgernære serviceområder" iht. afgrænsningen fra Kvalitetsfonden		Forventes afholdt i				I alt 2020-23 (19-priser)	2024	2025	2026	2027	2028	2029	Efterflg. År
UBA	= Udbygningsaftale tilkoblet													
Lån	= Låneadgang ud over anlægsramme		2020	2021	2022	2023								
Konto	Tekst													
	ledningsarbejder samt arealsalg m.v.	I	0	0	0	0	40.069	0	0	0	0	0	0	0
UBA	Flytning af støjvold - Områder B, DHG	U												
		I	0	0	0	0	0	0	0	0	0	0	0	0
03	Erhvervsformål													
UBA	Pakket sum - Kanalvej: Div. omk. og	U	1.783	0	0	1.222	3.005	3.034	0	0	0	0	0	0
	byggemodning (inkl. støjværn)	I	0	0	0	0	0	0	0	0	0	0	0	0
00 25	FASTE EJENDOMME													
10	Fælles formål													
	Pakket sum - Salg af ejendomme	U	0	101	0	152		0	0	0	0	0	0	0
	Liv i Lundtofte	I	0	-6.400	0	-13.600	-19.747	0	0	0	0	0	0	0
13	Andre faste ejendomme													
	Salg af diverse ejendomme	U	305	305	305	305	1.220	305	91	0	0	0	0	0
		I	0	0	0	0	0	0	0	0	0	0	0	0
	EJENDOMSSALG I ALT	**N**	**15.465**	**4.509**	**8.192**	**-3.619**	**24.547**	**11.642**	**4.366**	**0**	**0**	**0**	**0**	**0**
	Køb m.m. og salg af ejendomme i alt	**N**	**49.036**	**49.911**	**17.232**	**-3.619**	**112.559**	**11.642**	**4.366**	**0**	**0**	**0**	**0**	**0**
	Nettoanlægsportefølje total	**N**	**169.069**	**216.785**	**198.398**	**90.798**	**670.225**	**48.884**	**24.340**	**21.468**	**19.557**	**17.544**	**17.544**	**17.544**

1 - B2020 Anlægsbehovskabelon CAE - Udskiftning af elm Høringsbilagsnummer: 00.30.00-S00-3-19
Udskrevet den 13-06-2019

Anlægsbehov Budget 2020-2023		
Udskiftning af elmålere til vejbelysning		
Økonomiudvalget	CAE	Lisbeth Røgind

Kategori

Nødvendigt Budgetbehov
Energistyrelsen har ved bekendtgørelse (BEK nr. 75 af 25/01/2019) besluttet at der skal etableres timeaflæste (og fjernaflæste) elmålere inden 2020.

Beskrivelse
Forvaltningen foreslår at anvende 3,86 mio. kr. mio. kr. til at udskifte 177 forsyningspunkter til at kunne fjernaflæses og time-måling af elbruget. Det er time opgørelsen af el-forbrug der er et nyt krav.
For specifikation af prisen, se "bilag 1 – Udskiftning af elmålere til vejbelysning".
Anlægssummen på 3,86 mio. kr. er inkl. Uforudsete udgifter.
Lov om elforsyning er ændret og kræver nu, at elforbruget fra belysningsanlæg skal opgøres på baggrund af måling seneste ved udgangen af 2020. I henhold til aftale mellem Lyngby-Taarbæk kommune og Ørsted fremgår det at udgifter til ændringer gadebelysningsanlægget som følge af påbud fra offentlige myndigheder skal afholdes af kommunen. Anlægsudgiften omfatter udgifterne til etablering af de nødvendige elmålerskabe.

Økonomiske konsekvenser

Anlægsudgifter:
Omkostningerne ved gennemførelse af ændringer af belysningsanlægget afholdes i alle tilfælde fuldt ud af Kommunen. Etablering af elmåler skal være gennemført inden udgangen af 2020.
Anlægsudgiften fremgår af foreløbigt tilbud fra Ørsted (se "bilag 1 – Udskiftning af elmålere til vejbelysning") på 2,7 mio. kr. tillagt uforudsete udgifter på 30%.

Afledte driftsudgifter:
Driftsomkostninger: Der betales et årligt abonnement på kr. 250,00 pr. måler. Der er i dag 177 forsyningspunkter. Driftsudgifter holdes inde for den eksisterende ramme til vejbelysning.

Anlægsudgifter

Økonomiske konsekvenser, 1.000 kr.	Aktivitetsområde	2020	2021	2022	2023	i alt
Rådgiverudgifter						0
Entrepriseudgifter	Anlæg	3.860				3860
It-udgifter / Inventar						0
Køb af grund / ejendom						0
Salg af grund /ejendom						0
I alt		**3860**	**0**	**0**	**0**	**3860**

Beløbene er i 2020-niveau (budgetreduktion angives negativt og budgetforøgelse angives positivt)

Afledt drift

Økonomiske konsekvenser, 1.000 kr.	Aktivitetsområde	2020	2021	2022	2023	i alt
Løn til projeketsgennemførelse						0
Løn til løbende drift						0
Bygningsdrift						0
Øvrig drift						0
I alt		**0**	**0**	**0**	**0**	**0**

Sammenhæng til andre anlægsprojekter
Nej

Tidligere politisk behandling af forslag
Nej

Hører til journalnummer: 00.30.00-S00-3-19
Udskrevet den 13-06-2019

Anlægsbehov Budget 2020-2023		
Udskiftning af elmålere til vejbelysning		
Økonomiudvalget	CAE	Lisbeth Røgind

Implementering
Projektet opdeles i 3 faser.
Fase 1: Kommunen godkender forprojektet.
Fase 2: Ørsted udarbejder et detailtilbud på baggrund af resultaterne i fase 1.
Fase 3: Etablering af elmåler.
Projektet skal udføres inden udgangen af 2020.

Øvrige bemærkninger:
Lovgivning er ikke indarbejdet i DUT for budget 2019, og vil dermed ssv indgå i budgetaftale 2020.
Det kan vælges at give finansiering nu og lægge DUT i kassen, eller
at vælge at til økonomiaftalen foreligger og give det modtagne beløb til at eksekvere udskiftning af el-målere til vejbelysning.

Anlægsbehov Budget 2020-2023		
Affaldssortering på Kommunale Ejendomme (indkøb af sorteringsspande + etablering af affaldsskure)		
Økonomiudvalget	CAE	Jesper Wiberg

Kategori

Nødvendigt budgetbehov:
For at efterleve kravet om affaldssortering jf. Affaldsbekendtgørelsens og den deraf følgende beslutning der er på vej gennem det politiske system i juni skal kommunens institutioner kildesortere affald. På institutionerne er det derfor nødvendigt at der er plads mv. til at opbevare de ekstra affaldsspande.

I sagen om *Affaldssortering på kommunens institutioner* (TMU juni 2019) oplyses det, at virksomheder (herunder kommunale institutioner) i henhold til Affaldsbekendtgørelsens § 49 og 51 har pligt til at kildesortere deres affald og sikre, at der sker en genanvendelse af væsentlige dele af det affald, som er egnet hertil. Kommunens regulativ for erhvervsaffald fastsætter reglerne for, hvordan virksomheder og institutioner skal håndtere og bortskaffe ikke-genanvendeligt affald som fx affald til forbrænding, deponering og specialbehandling.

Kommunerne må som udgangspunkt ikke indsamle genanvendeligt affald fra virksomheder. En kommune må dog gerne indsamle genanvendeligt affald fra sine egne institutioner og virksomheder, hvis der etableres en ordning herfor.

Forudsætningen for anlægsbehovet er den politiske vedtagelse af sagen om affaldssortering på kommunale institutioner. [Bemærk! Der er endnu ikke truffet endelig beslutning om forslaget. Sagen skal på TMU, ØK og KMB i juni, august samt november]

Beskrivelse
Forvaltningen har fremlagt et forslag til ny affaldsordning for kommunens skoler og institutioner. Ordningen har til formål at sikre, at reglerne om affaldssortering efterleves på institutionerne.

Kommunens Affaldsplan sætter som mål, at der indføres affaldssortering på alle kommunens skoler og institutioner i løbet af planperioden (2019-2024). Det skal sikres, at kommunens egne institutioner efterlever de samme sorteringskrav, som stilles til borgere og virksomheder. Affaldsbekendtgørelsens krav om kildesortering af affald gælder for kommunens institutioner på samme måde som for private virksomheder, og kommunen skal som myndighed sikre, at reglerne følges. Det betyder, at genanvendeligt affald (fx pap, plast og papir) skal sorteres særskilt og ikke blandes med det affald, som sendes til forbrænding. Det samme gælder for farligt affald (fx batterier, elektronik, spraydåser). Forvaltningen har erfaret, at reglerne i dag kun efterleves i begrænset omfang.

Der er i 2018 opstartet et pilotforsøg med affaldssortering på Trongårdsskolen, Virum Skole, daginstitutionen Bøgely og Baunehøj Plejecenter. Forsøget har vist, at institutionerne har brug for, at rammerne er på plads. Det gælder f.eks. de udendørs forhold, dvs. etablering af plads til og levering af containere til sortering. For institutionerne er det desuden en stor hjælp, at der tilbydes en samlet pakke, så de ikke behøver bruge tid på at arrangere opstilling og tømning af containere.

Forvaltningen foreslår, at der laves en kommunal affaldsordning for kommunens institutioner, samt at Lyngby-Taarbæk Forsyning forestår ordningen. Ordningen omfatter en samlet pakke, hvor der både opsættes og tømmes containere til pap, papir, glas, plast og metal, samt afhentes storskrald og farligt affald. Adgang til benyttelse af genbrugsstationen kan ikke indgå i ordningen, da der her er lovbestemt brugerbetaling for virksomheder.

Alle dele af ordningen svarer således til de ordninger, der allerede gælder for husholdninger.

Høring til journalnummer: 00.30.00-S00-3-19
Udskrevet den 13.06.2019

På denne måde skabes en genkendelighed for brugerne, fordi skilte, piktogrammer, sorteringskrav mv. er magen til det, de kender hjemmefra. Desuden er der god synergi for Forsyningen i at afhente affald fra fx en daginstitution, når de alligevel afhenter tilsvarende affald ved de omkringliggende boliger.

Ordningen foreslås at være obligatorisk for alle kommunale institutioner, herunder også kommunale idrætsfaciliteter, kulturinstitutioner og administrative enheder.

Økonomiske konsekvenser

Implementering af ordningen er forbundet med en anlægsudgift til etablering af affaldsgårde og tilpasning af udendørs forhold, så der er plads til containerne. Center for Arealer og Ejendomme har estimeret de samlede etableringsudgifter til 3,3 mio. kr.

Beregningen er baseret på en gennemsnitlig pris per enhed. Beregningen fremgår af nedenstående tabel.

Vurderet pris pr. enhed		Baggrund for vurdering	Antal	I alt
Skole	115.000 kr.	Pilotprojekt	8	920.000 kr.
Daginstitution/SFO mv.	30.000 kr.	Estimering på baggrund af udvalgte inst.	59	1.770.000 kr.
plejehjem	-	Alle har fået containere..	6	- kr.
Øvrige store	20.000 kr.	Estimat	7	140.000 kr.
Øvrige mindre	15.000 kr.	Estimat	11	165.000 kr.
I alt			91	**2.995.000 kr.**

Uforudsete udgifter (10 pct. af entrepriseudgift)	299.500 kr.
Entrepriseudgifter inkl. UFF	**3.294.500 kr.**
Anskaffelser af affaldsspande	650.000 kr.
Entrepriseudgifter og anskaffelser i alt	**3.944.500 kr.**

Udover en etableringsudgift skal der påregnes en anskaffelsesudgift til indkøb af affaldsspande til indendørs sortering. Baseret på erfaringerne fra pilotprojektet vurderes dette at koste ca. 2.000 kr. for små institutioner, og 20-40.000 kr. for store institutioner. I alt 0,65 mio. kr. for samtlige institutioner.

I alt en samlet anlægsudgift på 3,9 mio. kr.

Høringsbilag journalnummer: 00.30.00-S00-3-19
Udskrevet den 13.06.2019

Anlægsbehov Budget 2020-2023		
Affaldssortering på Kommunale Ejendomme (indkøb af sorteringsspande + etablering af affaldsskure)		
Økonomiudvalget	CAE	Jesper Wiberg

Anlægsudgifter

Økonomiske konsekvenser, 1.000 kr. Aktivitetsområde	2020	2021	2022	2023 i alt
Rådgiverudgifter				0
Entrepriseudgifter	1098	1098	1098	3294
It-udgifter / Inventar	217	217	217	651
Køb af grund / ejendom				0
Salg af grund /ejendom				0
I alt	**1315**	**1315**	**1315**	**0** **3945**

Beløbene er i 2020-niveau (budgetreduktion angives negativt og budgetforøgelse angives positivt)

Afledt drift

Økonomiske konsekvenser, 1.000 kr. Aktivitetsområde	2020	2021	2022	2023 i alt
Løn til projeketsgennemførelse				0
Løn til løbende drift				0
Bygningsdrift				0
Øvrig drift				0
I alt	**0**	**0**	**0**	**0** **0**

I beskrivelsen skal de personalemæssige konsekvenser angives i årsværk.

Sammenhæng til andre anlægsprojekter
Ingen sammenhæng til andre anlægsprojekter

Tidligere politisk behandling af forslag
Nej.

Implementering
Forvaltningen foreslår følgende tidsplan for implementering af affaldssortering på kommunens institutioner:

- ✓ Juni 2019: TMU sender forslag til regulativ i 4 ugers høring
- ✓ August 2019: KMB godkender regulativet
- ✓ November 2019: KMB godkender affaldsgebyr for ordningen
- ✓ 2020-2022: Ordningen udrulles til alle skoler og institutioner

Regulativet skal i henhold til affaldsaktørbekendtgørelsen i 4 ugers offentlig høring. De i høringsperioden modtagne kommentarer og forslag vil blive vurderet og eventuelt indskrevet i regulativet, som forelægges Kommunalbestyrelsen til endelig beslutning.

Øvrige bemærkninger:
Ingen.

Anlægsbehov Budget 2020-2023		
Opfølgning på Transport, Bygge og Boligstyrelsens undersøg. af brandsikkerhed på plejeboliger samt Beredskabschefens anbefalinger		
Økonomiudvalget	CAE	Jesper Wiberg

Kategori

Nødvendigt budgetbehov:
Transport-, Bygnings- og Boligstyrelsens undersøgelse af brandsikkerheden på landets plejeboliger har medført et behov for, at undersøge om / dokumentere at bygningerne lever op til de brandsikkerhedsmæssige krav der er gældende for det tidspunkt hvor bygningen er opført / væsentligt ombygget.

Beskrivelse
På baggrund af branden i Farsøhthus Plejecenter i Norddjus Kommune den 3. august 2018 har Transport-, Bygnings- og Boligstyrelsen igangsat en spørgeskemaundersøgelse af brandsikkerheden på landets plejeboliger. De foreløbige resultater af undersøgelsen viser, at en større andel af plejeboligerne på landsplan ikke lever op til de brandkrav, der var gældende på det tidspunkt, hvor boligerne blev opført eller renoveret. Trafik-, Bygge- og Boligstyrelsen har meldt ud, at kommunerne som bygningsmyndighed er forpligtet til at lovliggøre ulovlige forhold, når kommunen bliver opmærksom på dem. Samtidig er kommunerne som bygningsejere ansvarlig for at en bygning til enhver tid er lovlig.

Lyngby-Taarbæk Kommune har svaret på undersøgelsen, og en foreløbig tilbagemelding fra Styrelsens brandtekniske rådgiver Niras viser, at der er enkelte udeståender i forhold til opfyldelsen af brandkravene i Bygningsreglementet eller udeståender i forhold til dokumentationen af selve kravene. 14 bygninger (plejeboliger) er omfattet af besvarelsen, hvoraf de 12 bygninger ejes og administreres af de almene boligselskaber DAB/LAB og KAB samt Ejendomskontoret. De sidste to bygninger ejes og administreres af Center for Arealer og Ejendomme.

Den brandtekniske rådgiver Niras, har på baggrund af besvarelsen i spørgeskemaet foretaget en vurdering af, om de 14 bygninger opfylder nugældende krav til brandtekniske installationer i forhold til sprinkleranlæg, Automatisk Brandalarmeringsanlæg (ABA-anlæg), varslingsanlæg, flugtvejs- og panikbelysning m.m. Endvidere har den brandtekniske rådgiver foretaget en vurdering af, om bygningerne opfylder de gældende anvisninger om brandsikring af byggeri i forhold til opdeling i brandsektioner, brandceller, flugtveje m.m. (eksempelsamlingen). Det skal bemærkes at den brandtekniske rådgiver alene har foretaget en vurdering ud fra besvarelsen af spørgeskemaet. Den brandtekniske rådgiver har ikke foretaget en fysik vurdering af bygningerne. Vurderingen har givet anledning til, at den brandtekniske rådgiver har fremsendt en liste med ejendomme og forhold, hvor rådgiver har vurderet, at der mangler tilstrækkelig dokumentation i forhold til brandsikkerheden. Kommunens byggesagsmyndighed har på baggrund af listen fra brandteknisk rådgiver sendt et brev til de almene boligselskaber, med henblik på at fremsende den nødvendige dokumentation og eventuelt beskrivelse af forhold som udestår i forhold til gældende krav til brandsikring af plejeboliger. Det samme gælder for kommunens to egne bygninger.

De oplistede mangler fra den brandtekniske rådgiver fremgår af nedenstående tabel:

Sprinkling:	I henhold til bygningsreglementets bestemmelser, så har der siden 1977 været krav om sprinkling i plejeboliger mv. Det betyder, at institutioner der er opført eller væsentligt ombygget i 1977 eller senere, som udgangspunkt er omfattet af krav om sprinkling hvis institutionen er indrettet i bygninger med mere end 1 etage, og har soverumsafsnit med et samlet areal større end 1000 kvm. I henhold til Lyngby-Taarbæk kommunes besvarelser, så synes 9 af disse at være omfattet af krav om sprinkling. Af de 9 besvarelser er 8 udført med sprinkling og 1 er udført uden

Høring til journalnummer: 00.30.00-S00-3-19
Udskrevet den 13-06-2019

	sprinkling.
Automatisk brand-alarmanlæg (ABA), varsling af personale, vandfyldte slangevinder (VSV) samt flugtvejs- og panikbelysning (F&P):	I henhold til bygningsreglementet bestemmelser, så har der siden 1972 været krav om forskellige brandtekniske installationer i plejeboliger mv. Det betyder, at institutioner der er opført eller væsentligt ombygget i 1972 eller senere, som udgangspunkt er omfattet af krav om brandtekniske installationer, hvis institutionen er indrettet med mere end et forskelligt antal soverum eller sovepladser, afhængigt af gældende bygningsreglement. I henhold til Lyngby-Taarbæk kommunes besvarelser, så synes 14 af disse at være omfattet af krav til brandtekniske installationer. Af de 14 besvarelser er 12 oplyst med ABA, 1 oplyser ikke om der er ABA og 1 oplyser at der ikke er ABA. Af de 14 besvarelser er 11 oplyst med automatisk varsling, 1 oplyser ikke om der er varsling hverken manuelt eller automatisk, 1 oplyse ikke om der er automatisk varsling og 1 oplyser at der hverken er automatisk eller manuel varsling. Af de 14 besvarelser er 12 oplyst med F&P, 1 oplyser ikke om der er F&P og 1 oplyser at der ikke er F&P. Af de 14 besvarelser er 11 oplyst med VSV, 2 oplyser ikke om der er VSV og 1 oplyser at der ikke er VSV.
Brandmæssige opdeling:	Krav om brandmæssig opdeling relatere sig i undersøgelsen til beskrivelserne i Eksempelsamling om byggeri, og selvom Eksempelsamlingens beskrivelser kan variere i forhold til tidligere beskrivelser, så vurderes den i store træk indholdsmæssigt at dække disse. Af de 14 besvarelser er 3 ikke oplyst om de overholder den brandmæssig opdeling i brandsektioner. Af de 14 besvarelser er 5 ikke oplyst om de overholder den brandmæssige opdeling i brandceller og 2 oplyser at de ikke overholder kravet. Af de 14 besvarelser er 7 ikke oplyst om de overholder den røgmæssige opdeling af flugtvejsgange og 2 oplyser at de ikke overholder kravet. Af de 14 besvarelser er 3 ikke oplyst om de overholder den brandmæssige adskillelse mod flugtvejstrapper og 2 oplyser at de ikke overholder kravet. Af de 14 besvarelser er 4 ikke oplyst om flugtvejstrapper har direkte adgang til det fri. Af de 14 besvarelser er 5 ikke oplyst om der er redningsåbninger eller dør til det fri i alle soverum og 1 oplyser at de ikke overholder kravet.
Driftsmæssige forhold:	Lyngby-Taarbæk kommunes 14 besvarelser beskriver at 12 af institutionerne er omfattet af driftsmæssige forskrifter, idet disse har mere end 10 sovepladser. 1 institution er ikke oplyst med antal sovepladser og indgår derfor ikke i nedenstående. Af de 12 besvarelser er 1 oplyst med brandbelastning i flugtvejsgang. Af de 12 besvarelser er 1 oplyst med "ikke relevant" i forhold til om der er udarbejdet brand- og evakueringsinstruks. Af de 12 besvarelser er 1 oplyst med "ikke relevant" i forhold til om der er udarbejdet ordensregler og 4 oplyser at de ikke overholder kravet.
Dispensationer:	Lyngby-Taarbæk kommunes 14 besvarelser beskriver, at der er søgt og givet dispensation i 1 tilfælde. Dispensationen omhandler vandforbruget som er regnet og opfylder vejledningen i NFPA. Lyngby-Taarbæk kommunes 14 besvarelser beskriver at i 4 tilfælde er anvendt funktionsbaseret løsninger, hvor ansøger har eftervist bygningsreglements funktionskrav eftervist. 1. Ikke alle vinduer kan bruges som redningsåbninger. Derudover er er der køkken samt spisearealer i åben forbindelse med flugtvejsarealer. Vurdering: Brandrådgiver har lavet en vurdering 2. Der er udarbejdet en Brandstrategi 3. Brandmæssig adskillelse til bygninger på samme grund.

Høringsbilagsnummer: 00.30.00-S00-3-19
Udskrevet den 13-06-2019

	Vurdering: Der er foretaget yderligere tiltag 4. Brandmæssig adskillelse mellem bygningerne internt følger ikke eksempelsamlingens vejledning. En udvendig flugtvejstrappe følger ikke eksempelsamlingens vejledning. Vurdering: Der er lavet yderligere brandmæssige tiltag

Kommunens byggesagsmyndighed arbejder på at få indsamlet den nødvendige dokumentation, og er ved at skabe sig et overblik over, hvilke konkrete mangler der i forhold til Bygningsreglementets bestemmelser om brandsikkerhed. Når dette overblik er skabt, kan der gives et samlet bud på, hvor der er mangler i brandsikkerheden på kommunens plejeboliger – herunder et endeligt bud på økonomi.

Såfremt det viser sig, at der skal etableres yderligere sprinkleranlæg, ABA og andre brandtekniske installationer, samt gennemføres fysiske ændringer i den brandmæssige opdeling af bygningen, vil det betyde en økonomisk merudgift for beboerne (boligareal og fællesareal) samt kommunen (serviceareal). Da størstedelen af plejeboligerne ejes og administreres af de almene boligselskaber i kommunen, vil det være disse boligselskaber som skal gennemføre de manglende krav. Finansieringen af kravene vil ske i henhold til den aftale og fordelingsnøgle som kommunen har indgået med boligselskaberne. Kommunen vil komme til at betale svarende til den fordelingsnøgle, der er aftalt.

For kommunens to egne bygninger gælder det, at der for Virumvej 125, Solgården skal kigges på, om den brandmæssige opdeling i brandceller er i overensstemmelse med eksempelsamlingen. Center for Arealer og Ejendomme bestiller en ekstern brandrådgiver til dette arbejder med henblik på, at fremskaffe den nødvendige dokumentation og/eller beskrive de nødvendige tiltag. For Bauneporten 20, Træningscenter Fortunen, gælder det, at bygningen nedlægges som beboelse og aktiviteten flyttes til Møllebo. Bygningen er således ikke længere omfattet af bestemmelserne om brandsikkerhed på plejeboliger.

Økonomiske konsekvenser

Det kan være vanskeligt på nuværende tidspunkt at estimere et anlægs- og driftsbudget for lovliggørelse af de resterende plejeboliger. I første omgang, skal der anvendes ressourcer på at dokumentere, at brandkravene er opfyldt, eller at dokumentere hvad der skal til for at brandkravene bliver opfyldt.

Derudover kan det være vanskeligt at estimere hvor stor en udgift, der pålægges kommunen (servicearealer), når boligselskaberne vender tilbage med et budget på eventuelle tiltag. Udgiften afhænger af den fordelingsnøgle, der at aftalt, og er forskellig fra bygning til bygning.

I første omgang afsættes der et anlægsbudget på 0,5 mio. kr. i 2020 og 0,5 mio. kr. i 2021 til tiltag, der skal opfylde kravene til brandsikkerhed. Det afsatte anlægsbudget omfatter kommunens to bygninger og servicearealer på de øvrige bygninger ejet af boligselskaberne.

Da opgaven primært ligger hos boligselskaberne, vil ressourcetrækket i forvaltningen være begrænset.

Når dokumentationen forelægger fra boligselskaberne og kommunens to ejendomme, så kan der udarbejdes et budget og tidsplan. Budget og tidsplan skal forelægges Økonomiudvalget.

Det er for tidligt at vurdere, om tiltagene kan medføre en øget driftsomkostning for kommunen.

Høringsbilagsnummer: 00.30.00-S00-3-19
Udskrevet den 13-06-2019

Anlægsbehov Budget 2020-2023		
Opfølgning på Transport, Bygge og Boligstyrelsens undersøg. af brandsikkerhed på plejeboliger samt Beredskabschefens anbefalinger		
Økonomiudvalget	CAE	Jesper Wiberg

Anlægsudgifter

Økonomiske konsekvenser, 1.000 kr. Aktivitetsområde	2020	2021	2022	2023	i alt
Rådgiverudgifter	200	200			400
Entrepriseudgifter	300	300			600
It-udgifter / Inventar					0
Køb af grund / ejendom					0
Salg af grund /ejendom					0
I alt	**500**	**500**	**0**	**0**	**1000**

Beløbene er i 2020-niveau (budgetreduktion angives negativt og budgetforøgelse angives positivt)

Afledt drift

Økonomiske konsekvenser, 1.000 kr. Aktivitetsområde	2020	2021	2022	2023	i alt
Løn til projeketsgennemførelse	?	?			0
Løn til løbende drift					0
Bygningsdrift	?	?			0
Øvrig drift					0
I alt	**0**	**0**	**0**	**0**	**0**

I beskrivelsen skal de personalemæssige konsekvenser angives i årsværk.

Sammenhæng til andre anlægsprojekter
Ingen sammenhæng til andre projekter

Tidligere politisk behandling af forslag
Nej

Implementering
Når kommunens byggesagsmyndighed har fået det fulde overblik over den manglede dokumentation og eventuelle mangler, kan der udarbejdes en implementeringsplan.

Øvrige bemærkninger:
Ingen

Anlægsbehov Budget 2020-2023		
Renovering af tag ved gymnastiksal på Sorgenfriskolen		
Økonomiudvalget	CAE	Michel Tranchant

Kategori

Nødvendigt for at opretholde et politisk vedtaget serviceniveau: Såfremt tiltaget ikke gennemføres, vil gymnastiksalen kunne opleve vandindtrængning med konsekvensen at gymnastiksalen ikke kan anvendes til formålet.

Den lille gymnastiksals tag er nedbrudt til et niveau hvor vandindtrængning kan forekomme med væsentlige bygningsskader til følge. Indtrængende vand i bygningskonstruktioner vil fremme udvikling af skadelige svampearter der nedbryder konstruktionerne med store omkostninger tilfølge. Ligeledes vil et utæt tag hurtigt føre til udvikling af skimmelsvamp der kan have indvirkning på brugernes sundhedstilstand. Tagmaterialet er eternitskifer. Med tagets alder taget i betragtning er der stor sandsynlighed for indhold af asbest. Det synes også at der ikke er tilstrækkelig ventilation af tagrummet som er efterisoleret. Det anbefales at vi straks udskifter tagmaterialet, eftergår de skjulte konstruktioner og sikre korrekt ventilation af tagrummet der er svært tilgængeligt for inspektion.
Ved rettidigt at udføre denne type bygningsvedligehold kan omkostningerne minimeres og serviceniveauet kan opretholdes da gymnastiksalen forsat vil kunne anvendes.
Der er skiftet tage på skolens øvrige bygninger.

Beskrivelse

For at undgå nedbrydning af gymnastiksalens konstruktioner og for at sikre salens fremtidige anvendelse for skolens børn og voksne skal taget skiftes nu, inden omkostningerne bliver unødigt omfattende og salen må lukkes af.

Ved rettidig vedligeholdelse af vores bygninger, herunder udskiftning og vedligeholdelse af klimaskærmen (tag, tagrender og nedløb, vinduer og facader) kan vi minimere omkostningerne til bygningsvedligehold. Ved rettidigt at investere i fagligt korrekt udført bygningsvedligeholdelse minimerer vi de samlede omkostninger på vores bygningsmasse da skader begrænses og de udførte arbejder følgelig vil have lang levetid, ofte flere generationer.

Der er aftalt møde med tømrerfirma på adressen tirsdag den 14. maj således at tilbud kan udarbejdes.
Budgetbehovet forventes at være kr.: 950.000,00 inklusiv nødvendigt stillads.

Økonomiske konsekvenser

Forudsætningen for anlægsudgifterne er at der ikke allerede er opstået svampeskader i den skjulte og ikke tilgængelige tagkonstruktion. Tagbelægningen burde have været skiftet for år tilbage.
Et nyt tag af denne type har en forvent levetid på langt over 50 år. Efter udskiftning af taget vil der ikke være yderligere økonomiske behov, udover almindelig rensning af tagrender.
Bygningens anvendelse som gymnastiksal vil uhindret kunne forsætte.
De nødvendige bemandingsressourcer for projektets gennemførelse ligger allerede i CAE.
Tidshorisonten for projektets gennemførelse er planlagt med afslutning inden det nye skoleår begynder.

Der vil ikke være behov for ændret brug af salen under arbejdets gennemførelse.

Baseret på erfaringstal forventes anlægsudgiften at udgøre 950.000 kr. inkl. nødvendigt stillads. Beløbet er inkl. 30% til uforudsete udgifter.

Hører til journalnummer: 00.30.00-S00-3-19
Udskrevet den 13-06-2019

Anlægsbehov Budget 2020-2023		
Renovering af tag ved gymnastiksal på Sorgenfriskolen		
Økonomiudvalget	CAE	Michel Tranchant

Anlægsudgifter

Økonomiske konsekvenser, 1.000 kr.	Aktivitetsområde	2020	2021	2022	2023	i alt
Rådgiverudgifter		75				75
Entrepriseudgifter		875				875
It-udgifter / Inventar						0
Køb af grund / ejendom						0
Salg af grund /ejendom						0
I alt		**950**	**0**	**0**	**0**	**950**

Beløbene er i 2020-niveau (budgetreduktion angives negativt og budgetforøgelse angives positivt)

Afledt drift

Økonomiske konsekvenser, 1.000 kr.	Aktivitetsområde	2020	2021	2022	2023	i alt
Løn til projeketsgennemførelse						0
Løn til løbende drift						0
Bygningsdrift						0
Øvrig drift						0
I alt		**0**	**0**	**0**	**0**	**0**

I beskrivelsen skal de personalemæssige konsekvenser angives i årsværk.

Sammenhæng til andre anlægsprojekter

Nej

Tidligere politisk behandling af forslag

Nej

Implementering

1. kvartal 2020 – planlægning
2/3. Kvartal 2020 – udbud og udførelse

Øvrige bemærkninger:

Det er kun registreret udvendig tagkonstruktionen – Øvrige dele af bygningen ind/udvendig har ikke fået udført en komplet bygningssyn.

5 - B2020 Anlægsbehovskabelon CAE - Etablering af en nø... Høje til journalnummer: 00.30.00-S00-3-19
Udskrevet den 13-06-2019

Anlægsbehov Budget 2020-2023		
Etablering af en nødgenerator på Møllebo		
Økonomiudvalget	**CAE**	**Jesper S Wiberg**

Kategori

Nødvendigt budgetbehov:
I den politisk godkendte Sundhedsberedskabsplan forudsættes det at Træningscenter Møllebo har en nødgenerator. For at efterleve det vedtagne serviceniveau bør der investeres i en nødgenerator.

Beskrivelse
I kommunens godkendte Sundhedsberedskabsplan for 2018-22 forudsættes det, at der er etableret en nødgenerator på Træningscenter Møllebo, Lyngby Hovedgade 1A. Nødgeneratoren skal sikre at livsvigtige funktioner fortsat kan varetages på lokationen ved strømsvigt.

Det er forholdsvist dyrt at etablere en nødgenerator, som kan levere tilstrækkeligt med strøm til de nødvendige funktioner i bygningen.

Økonomiske konsekvenser

En ny nødgenerator inkl. installation vil koste 0,6 mio. kr.

Der skal etableres service og løbende drift på nødgeneratoren. Det forudsættes, at drifts og service kan holdes inden for den nuværende driftsramme på ejendommen.

Anlægsudgifter

Økonomiske konsekvenser, 1.000 kr. Aktivitetsområde	2020	2021	2022	2023	i alt
Rådgiverudgifter					0
Entrepriseudgifter	600				600
It-udgifter / Inventar					0
Køb af grund / ejendom					0
Salg af grund /ejendom					0
I alt	**600**	**0**	**0**	**0**	**600**

Beløbene er i 2020-niveau (budgetreduktion angives negativt og budgetforøgelse angives positivt)

Afledt drift

Økonomiske konsekvenser, 1.000 kr. Aktivitetsområde	2020	2021	2022	2023	i alt
Løn til projeketsgennemførelse					0
Løn til løbende drift					0
Bygningsdrift					0
Øvrig drift					0
I alt	**0**	**0**	**0**	**0**	**0**

I beskrivelsen skal de personalemæssige konsekvenser angives i årsværk.

Sammenhæng til andre anlægsprojekter
Nej

Tidligere politisk behandling af forslag
Neg

Implementering
Arbejdet kan sættes i gang lige så snart bevillingen er frigivet, og nødgeneratoren vil være funktionsdygtig lige så snart arbejdet er færdiggjort.

Øvrige bemærkninger:
Ingen.

Anlægsbehov Budget 2020-2023		
Renovering af sluser (Lyngby-Taarbæk Kommunes sluser - ikke Frederiksdal)		
Økonomiudvalget	CAE	Lisbeth Røgind

Kategori

Nødvendigt budgetbehov:
De kommunalt ejede sluser er med til at regulere vandstanden / vandgennemstrømningen i Mølleåen. Manglende vedligehold af sluserne, kan i yderste konsekvens medføre oversvømmelser.

Beskrivelse
Nordre Mølle/Sluse:
LTK er forpligtiget til at vedligeholde de af kommunen ejede sluser, til regulering af vandstanden i mølleåsystemet, jævnfør vandløbsregulativet for Mølleåen.
Sluse v. Nordre Mølle er nedslidt, og der er problemer med at regulere vandgennemstrømningen. Det er essentielt for reguleringen af vandstanden i mølleåsystemet at alle sluser fungerer. I værste fald kan et nedbrud føre til oversvømmelser omkring Lyngby Hovedgade.
Rådgiver er igangsat med udarbejdelse af en tilstandsrapport med økonomisk overslag, pris 60.000. Resultat forventet primo juli 2019. For tilstand se Bilag 1 (ikke planlagt bygningsvedligeholdelse).

Fuglevad Vandmølle/Sluse:
Slusens bi-løbsrør skal TV- inspiceres og der skal foretages en tilstandsvurderes med forslag til istandsættelse, indeholdende økonomi overslag.
Akutte vedligeholdelses opgaver er tidligere betalt af arealdrift og bygnings vedligehold.
Hvis bi-løbet ikke fungerer, vil et nedbrud på selve slusen, medføre at vandstanden ikke vil kunne reguleres hvilket vil med fører oversvømmelser.

Søndre Mølles/Sluse: slusen fungerer fint.

Økonomiske konsekvenser

Anlægsudgifter:
Nordre Mølle/Sluse:
P.t. skønnes det at ville koste mellem 0,5 og 1,0 mio. for istandsættelse af slusen.
Tilstandsrapport vil danne grundlag for udarbejdelse af et detaljeret beslutningsgrundlag.
Projektet tilføjes en projektstyrer i hele perioden.
1 - 2 år.

Fuglevad Vandmølle/Sluse: 0,2-0,5 mio.

Endeligt beslutningsgrundlag kan udarbejdede når tilstandsrapport med økonomisk overslag foreligger.
Der skal tilknyttes en deltids projektstyrer.
2019-2021

Driftsudgifter:
Den daglige drift af slusesystemet varetages, som i dag, af å-mændene (udgiften uændret).

Høringsbilagsnummer: 00.30.00-S00-3-19
Udskrevet den 13.06.2019

Anlægsbehov Budget 2020-2023		
Renovering af sluser (Lyngby-Taarbæk Kommunes sluser - ikke Frederiksdal)		
Økonomiudvalget	CAE	Lisbeth Røgind

Anlægsudgifter

Økonomiske konsekvenser, 1.000 kr.	Aktivitetsområde	2020	2021	2022	2023	i alt
Rådgiverudgifter	Anlæg	150				150
Entrepriseudgifter	Anlæg	800	400			1200
It-udgifter / Inventar						0
Køb af grund / ejendom						0
Salg af grund /ejendom						0
I alt		**950**	**400**	**0**	**0**	**1350**

Beløbene er i 2020-niveau (budgetreduktion angives negativt og budgetforøgelse angives positivt)

Afledt drift

Økonomiske konsekvenser, 1.000 kr.	Aktivitetsområde	2020	2021	2022	2023	i alt
Løn til projeketsgennemførelse						0
Løn til løbende drift						0
Bygningsdrift						0
Øvrig drift						0
I alt		**0**	**0**	**0**	**0**	**0**

I beskrivelsen skal de personalemæssige konsekvenser angives i årsværk.

Sammenhæng til andre anlægsprojekter
Nej

Tidligere politisk behandling af forslag
Nej

Implementering
2019-2022

Øvrige bemærkninger:
Nej

Høringssvarsnummer: 00.30.00-S00-3-19
Udskrevet den 13-06-2019

Anlægsbehov Budget 2020-2023		
Renovering af bådhal, klubhus og broer (Lyngby Dameroklub)		
Økonomiudvalget	CAE	Lisbeth Røgind

Kategori

Nødvendigt budgetbehov:
Renoveringen består i at genoprette hele fundamentet for de bygningsværker, som ligger i vandet, hvilket medfører nedrivning og genopførelse af bygninger hvis eksisterende serviceniveau skal opretholdes. Hvis dette ikke gennemføres, vil det have den konsekvens at bygningerne med tiden vil miste deres brugbarhed, fordi de vil blive undermineret og evt. kollapse.

Beskrivelse
I forbindelse med den meget tørre sommer over 2018, hvor vandstanden i Lyngby Sø var 30-40 centimeter under normal vandstand, blev der ved de af bygningerne der står i vand registreret omfattende slid på træpælene.

Bygningerne på vandsiden består af et klubhus, bådhal, terrasse, broer. Træpælene under bygningerne udgør bygningernes fundament.

Der er blevet iværksat en gennemgang med et dykker-team, som har gennemgået alle pælenes tilstand, ved måling af tværsnit og træets sundhed. Resultatet af analysen tydede på, at bådhallen var i øget risiko for kollaps.
Bådhallen er forbundet med klubhuset, hvorfor forvaltningen anbefalede en øjeblikkelig lukning for adgang til bådhallen og klubhuset.

Kort efter årsskiftet til 2019 blev der iværksat levetidsforlængende tiltag under bådhallen. Der er foretaget forstærkning af alle træpæle, således at bygningerne igen kan tages i brug og har igen været aktive fra ca. marts 2019.

Levetidsforlængende tiltag er udført med henblik på normal brug af bygningerne i 3-5 år.

Såfremt forslaget ikke vedtages, vil der på ny være risiko for, at der skal udarbejdes omkostningstunge levetidsforlængende tiltag, baseret på løbende vurdering af pælenes tilstand.

Økonomiske konsekvenser

Etablering af nye bygninger for Lyngby Dameroklub (Etablering 1:1 ift. de eksisterende bygninger):

<u>Anlægsudgifter:</u>
Der skal forventes at blive tilknyttet erfarne rådgivere med speciale indenfor maritim projektering i forbindelse med projektering af nye bygninger for Damernes Roklub. Det anslås til i alt 3 mio. kr. i årene 2021-2023 og er en forudsætning for etablering af nye bygninger tilsvarende dem der er i dag.

Herefter forventes genopretningen at koste 16,4 mio. i byggeomkostninger inkl. Uforudsete udgifter. Såfremt bygningerne ved Damernes Roklub tages ud af funktion i forbindelse med etableringen af nye faciliteter, vil der være behov for at flytte klubaktiviteter til øvrige adresser. Der vil være praktiske omkostninger og ligeledes et øget behov for vedligehold og ombygning ved øvrige bygninger, som stilles til rådighed. Udgiften hertil forventes at udgøre 500.000 kr.

Høring til journalnummer: 00.30.00-S00-3-19
Udskrevet den 13-06-2019

De samlede udgift til byggeudgifter og genhusningsombygninger på 16,9 mio. kr. forventes at ligge i 2024-2025. Da dette ligger uden for budgetperioden er dette ikke indarbejdet i tabellen nedenfor.

Afledte driftsudgifter:
Der forventes ikke afledte driftsudgifter i forbindelse med projektet.

Anlægsudgifter

Økonomiske konsekvenser, 1.000 kr.	Aktivitetsområde	2020	2021	2022	2023	i alt
Rådgiverudgifter	Vej og Park		500	1.000	1500	3000
Entrepriseudgifter						0
It-udgifter / Inventar						0
Køb af grund / ejendom						0
Salg af grund /ejendom						0
I alt		**0**	**500**	**1000**	**1500**	**3000**

Beløbene er i 2020-niveau (budgetreduktion angives negativt og budgetforøgelse angives positivt)

Afledt drift

Økonomiske konsekvenser, 1.000 kr.	Aktivitetsområde	2020	2021	2022	2023	i alt
Løn til projeketsgennemførelse						0
Løn til løbende drift						0
Bygningsdrift						0
Øvrig drift						0
I alt		**0**	**0**	**0**	**0**	**0**

I beskrivelsen skal de personalemæssige konsekvenser angives i årsværk.

Sammenhæng til andre anlægsprojekter
Dette projekt vil ikke have sammenhæng med andre anlægsprojekter.

Tidligere politisk behandling af forslag
Der har ikke tidligere været politisk behandling af sagen.

Implementering
Projektet inkl. rådgivning kan startes i 2021 med forventet afslutning i 2025.

Øvrige bemærkninger:
Damernes Roklub ligger i et naturbeskyttet og fredet område.
Det vil være et projekt, der skal tage hensyn til mange forhold i det eksisterende område.

8 - B2020 Anlægsbehovskabelon CAE - Renovering af anlæ Høringsbilagsnummer: 00.30.00-S00-3-19
Udskrevet den 13-06-2019

Anlægsbehov Budget 2020-2023		
Renovering af anløbsbroer og bolværker ved Lyngby Bådehavn		
Økonomiudvalget	CAE	Lisbeth Røgind

Kategori

Nødvendigt budgetbehov:
For at sikre at Baadfarten, Lyngby roklub, Lyngby Dameroklub og folkeparken fortsat kan fungere (fastholde vedtaget serviceniveau) skal der foretages renovering af anlægsbroer, bolværk mv.

Beskrivelse
Dette anlægsbehov omfatter renovering og vedligeholdelse af Baadfartens anløbsbroer som er beliggende i Lyngby Taarbæk Kommune (i alt syv anløbsbroer). Renovering af træspuns ved Lyngby dameroklub og folkeparken samt renovering af bådebroer, bolværk og træspuns ved Lyngby roklub.

COWI har udarbejdet eftersynsrapporter for træspuns ved Lyngby dameroklub, folkeparken og af bådebroer, bolværk og træspuns ved Lyngby roklub. I maj 2019 er de igangsat med udarbejdelse af eftersynsrapport for Baadfartens anløbsbroer.

Såfremt det fremsatte budgetbehov ikke bevilges kan konsekvensen være at Baadfarten ikke kan sejle og/eller, at der vil kunne opstå store akutreparationer som vil være dyre end den planlagte vedligehold.

Eftersynsrapporter er vedlagt som bilag 1-3. Disse tydeliggør behovet for renovering.
Bilag 1 – Bådebroer ved Lyngby roklub
Bilag 2 – Bolværk og træspuns ved Lyngby roklub
Bilag 3 – Træspuns v. Lyngby dameroklub og folkeparken

Økonomiske konsekvenser

Projektet har ikke tidligere været budgetlagt, hvorfor der er et behov for at planlægge og budgetlægge renovering.

Rådgiver har udarbejdet analyserapporter inkl. Overslagsberegning for følgende:
Bilag 1 - Bådebroer ved Lyngby roklub overslag 2.100.000 kr. (side 40)
Bilag 2 – Bolværk og træspuns ved Lyngby roklub 2.417.000 kr. (Side 24)
Bilag 3 – Træspuns v. Lyngby dameroklub og folkeparken 1.999.000. kr. (side 24)
Derudover forventes det at anløbsbroerne skal renoveres til et beløb på ca. 2.000.000 kr.

De samlede udgifter til renovering af anløbsbroer og bolværker ved Lyngby Bådehavn anslås at ville beløbe sig til 12.164.000 kr., heraf er 30 % afsat til uforudsete udgifter.

Anlægsudgifter

Økonomiske konsekvenser, 1.000 kr.	Aktivitetsområde	2020	2021	2022	2023	i alt
Rådgiverudgifter						0
Entrepriseudgifter	Vej og Park	3.041	3.041	3.041	3.041	12164
It-udgifter / Inventar						0
Køb af grund / ejendom						0
Salg af grund /ejendom						0
I alt		**3041**	**3041**	**3041**	**3041**	**12164**

Beløbene er i 2020-niveau (budgetreduktion angives negativt og budgetforøgelse angives positivt)

Afledt drift

Økonomiske konsekvenser, 1.000 kr.	Aktivitetsområde	2020	2021	2022	2023	i alt
Løn til projeketsgennemførelse						0
Løn til løbende drift						0
Bygningsdrift						0
Øvrig drift						0
I alt		**0**	**0**	**0**	**0**	**0**

Høringsbilag journalnummer: 00.30.00-S00-3-19
Udskrevet den 13-06-2019

Anlægsbehov Budget 2020-2023		
Renovering af anløbsbroer og bolværker ved Lyngby Bådehavn		
Økonomiudvalget	CAE	Lisbeth Røgind

I beskrivelsen skal de personalemæssige konsekvenser angives i årsværk.

Sammenhæng til andre anlægsprojekter
Nej

Tidligere politisk behandling af forslag
Nej

Implementering
Det anføres hvornår projektet kan opstartes i 2020 og vil have en varighed á 4 år.

Øvrige bemærkninger
Nej

Anlægsbehov Budget 2020-2023		
Renovering af Trongårdens Svømmehal		
Økonomiudvalget	CAE	Lisbeth Røgind

Kategori
Nødvendigt anlægsbehov for at opretholde det eksisterende serviceniveau.
I budget 2019-22 er der afsat budget til renovering af omklædningsrum, vægge, lofter med videre. Efterfølgende har et bygningssyn identificeret et behov for at udskifte fliser i bassin og bassinkant. Denne udskiftning kan ikke holdes inde for det afsatte budget, og derfor tillægsbevilling eller alternativt en stillingtagen til tilbuddets fortsatte virke.

Sagen er behandlet i KMB den 2. maj, hvor det besluttet at Scenarie 2 – Renovering af Trongårdens Svømmehal samt bemanding med Livredder gennemføres. Det ekstra anlægsbehov på 9,0 mio. kr. og afledte udgifter ved lukning i renoveringsperioden forlægges som nødvendigt anlægs- og driftsbehov.
Forøget driftsudgift sfa. bemanding af svømmehallen og rengøring på i alt 0,9 mio. kr. pr år er bevilliget i forbindelse med kommunalbestyrelsens behandling den 2. maj.

Beskrivelse
Allerede afsat anlægsbudget til renovering af omklædningsfaciliteter mv. i Trongårdens Svømmehal (aktuel situation) og ekstra renoverings- og driftsbehov
I budget 2019-2022 er afsat 4 mio. kr. til renovering af omklædningsrum, badefaciliteter, vægge, lofter og belysning i Trongårdens Svømmehal. Anlægsbudgettet er afsat som opfølgning på et hygiejnetilsyn i 2018. Inden igangsættelse af den forestående renovering af omklædningsrum og loft har forvaltningen fået foretaget et indvendigt bygningssyn af svømmehallen. Bygningssynet viser, at fliserne i bassin og bassinkanten trænger til en udskiftning. Nogle fliser er udskiftet, men arbejdet er begrænset til det helt nødvendige, fordi der var risiko for, at kanten af bassinet kunne falde af. Forvaltningen har estimeret, at de samlede omkostninger til renovering af svømmehallen inkl. renovering af omklædningsrum udgør ca. 13 mio. kr. Der udestår således et yderligere finansieringsbehov på 9 mio. kr., hvis bassinet og bassinkanten skal renoveres.

Den allerede planlagte renovering af omklædningsrum og loft er nødvendig for at efterleve myndighedskrav til hygiejne og vandkvalitet. Renovering af bassin og bassinkanter er nødvendig for at minimere risikoen for vandindtrængning i betondækket og dermed minimere risikoen for større skade på svømmehallens konstruktion. En renovering af bassin og bassinkant bør prioriteres i den kommende budgetperiode 2020-23, såfremt svømmehallen fortsat ønskes anvendt.

Ud over renoveringsbehovet er der behov for at hæve det nuværende rengøringsniveau. Trongårdens Svømmehal har i marts måned 2019 modtaget et påbud for manglende rengøring (kritisk hygiejnisk niveau) i forbindelse med den årlige godkendelse af svømmehallen. Det årlige tilsyn udføres af Eurofins på vegne af Center for Miljø og Plan. Svømmehallen modtog et lignende påbud i 2018.

Trongårdens Svømmehal er i dag ubemandet og har alene aften/nat rengøring, som varetages af et eksternt rengøringsfirma. De enkelte foreninger og skoler har selv ansvaret for badesikkerheden, kontrollen af vandkvaliteten og rengøringen i løbet af dagen. Det er vanskeligt at opretholde krav til hygiejne og vandkvalitet i løbet af dagen med mange forskellige brugergrupper, og det er vanskeligt at gøre de enkelte brugergrupper ansvarlige for overholdelse af kravene, når svømmehallen er ubemandet. Derfor er det også vanskeligt at sikre, at kravene til hygiejne og vandkvalitet overholdes i løbet af dagen. Dette understøttes af de to påbud. Situationen er yderligere vanskeliggjort af svømmehallens vedligeholdelsesmæssige tilstand.

For at opnå et tilfredsstillende rengørings- og hygiejneniveau i omklædningsrum, toiletter, sauna, bassin og bassinområde er det nødvendigt med en fast bemanding i Trongårdens Svømmehal svarende til det serviceniveau, der er i Virum Svømmehal. Her har den faste

Høring til journalnummer: 00.30.00-S00-3-19
Udskrevet den 13-06-2019

bemanding af livreddere ansvar for den forløbende rengøring, vandprøver, tjek af teknik, bundsug af bassin m.m. En omlægning af Trongårdens Svømmehal til en bemandet svømmehal vil koste netto 0,9 mio.kr. årligt.

Svømmehalskapacitet i kommunen
Trongårdens Svømmehal består af et 25 meter bassin med en herre- og dameomklædning og er ubemandet og uden offentlig adgang. Svømmehallen er i drift syv dage om ugen på hverdage fra ca. kl. 6.00 til kl. 21-22.00 og i weekenden fra kl. 8.00 til 20.00. De primære brugere er Lyngby Svømmeklub, dykkerklubben, ældreklubber, Rustenborghuset, Triple North samt skolesvømning for Trongårdsskolen, Lundtofte Skole og Taarbæk Skole. Lyngby Svømmeklub har alene 1.300 brugere, der hver uge benytter Trongårdens Svømmehal.

Foruden Trongårdens Svømmehal er der to andre svømmehaller i kommunen. Lyngby Svømmehal (50 meter bassin og babybassin) og Virum Svømmehal (25 meter bassin). Lyngby Svømmehal har offentlig åbning, mens Virum Svømmehal er uden offentlig åbning med tilbud om abonnementssvømning. Både Lyngby Svømmehal og Virum Svømmehal er bemandet med livreddere, der ud over at have ansvar for badesikkerhed også står for løbende tilsyn med vandkvalitet og rengøring mv. Lyngby Svømmehal og Virum Svømmehal er i drift syv dage om ugen på hverdage fra ca. kl. 6.00 til kl. 21-22.00 og i weekenden fra kl. 8.00 til 20.00.

Mulige løsningsscenarier
Forvaltningen har med baggrund i det store drifts- og anlægsbehov for en videreførelse af svømmehallen opstillet følgende løsningsscenarier:

Scenarie 1: Lukning af Trongårdens Svømmehal og flytning af aktiviteter til Lyngby og Virum Svømmehal.
Scenarie 2: Renovering af Trongårdens Svømmehal samt bemanding med livredder.
Scenarie 3: Nybyggeri af et 25 meter bassin i Lyngby Idrætsby som erstatning for Trongårdens Svømmehal.

Kommunalbestyrelsen har den 02. maj besluttet at gå videre med Scenarie 2. Scenarie 1 og 3, beskrives ikke her.

Scenarie 2 – Renovering af Trongårdens Svømmehal samt bemanding med livredder
En renovering af Trongårdens Svømmehal omfatter en renovering af omklædningsfaciliteter og loft mv. samt renovering af bassin og bassinkant mv. Dertil kommer i scenariet, at der skal afsættes ressourcer til bemanding med livredder.

Renoveringen af Trongårdens Svømmehal samt en forhøjelse af rengøringsniveauet vil betyde, at de nuværende svømmetilbud i kommunen kan fastholdes. Brugerne vil opleve en forbedring i forhold til det nuværende serviceniveau, idet renoverede omklædningsrum og bassin, øget tilsyn og en øget rengøringsstandard vil betyde større badesikkerhed og øget hygiejneniveau. En renovering vil levetidsforlænge svømmehallen i 20-25 år.

De økonomiske konsekvenser af en renovering af Trongårdens Svømmehal vil være ca. 13 mio. kr. i anlægsudgifter, hvoraf de 4 mio. kr. allerede er afsat i budget 2019. Nettofinansieringsbehovet er derfor 9 mio. kr. i forøgede anlægsudgifter. Forøgede driftsudgifter til fast bemanding med livreddere vil udgøre 0,9 mio. kr. årligt, når udgiften til ekstern rengøring er fratrukket.

Der vil være afledte driftsudgifter og manglende indtægter samt ulemper for svømmebrugerne i renoveringsperioden. Disse vil forsøges minimeret mest muligt, men det er ikke muligt at komme det nærmere på nuværende tidspunkt. Mulige løsninger på at minimere ulemper og afledte udgifter kan først afklares under projekteringsfasen. Hvis Trongårdens Svømmehal for

Høringssvarsnummer: 00.30.00-S00-3-19
Udskrevet den 13-06-2019

eksempelvis må lukkes for brugerne i et år, vil der være et behov for afledte driftsudgifter på 1,2 mio. kr. Driftsbehovet vil være en følge af manglende indtægter fra offentlige brugere med abonnement (2,8 mio. kr.) og besparelse på bemanding, rengøring og øvrig drift på (1,6 mio. kr.).

Økonomiske konsekvenser

Ved implementering af scenarie 2 skal den afsatte anlægssum til renovering af loft og badefaciliteter på 4,0 mio. kr. fastholdes, dog sammenlægges dette projekt med renoveringen af bassin og bassinkant til samlet projekt.

Forvaltningen peger endvidere på, at der i budgetforhandlingerne afsættes en ekstra anlægssum på 9,0 mio. kr. til renovering af bassin og bassinkant i den kommende budgetperiode, hvorved den samlede anlægssum til renovering af Trongårdsskolens Svømmehal bliver på 13,0 mio. kr.
Der vil være afledte driftsudgifter og manglende indtægter i renoveringsperioden. Disse vil forsøgt blive minimeret mest muligt. Eventuelle driftsudgifter og manglende indtægter i renoveringsperioden kan først afklares under projekteringsfasen. Eventuelle afledte driftsudgifter indarbejdes, når de er kendte i anslået regnskab.

Forvaltningen peger endelig også på, at svømmehallen bemandes og at rengøringsstandarden forøges for at kunne efterleve de påpegede myndighedskrav, hvorved det indstilles driftsbudgettet hertil forøges med 0,9 mio. kr. årligt, med halvårseffekt i 2019.

Økonomiske konsekvenser, 1.000 kr.	Aktivitetsområde	2019	2020	2021	2022	2023
Ekisterende bevilling	Økonomiudvalg /Anlæg	-4.000				
Rådgiverudgifter						
Entrepriseudgifter	Økonomiudvalg /Anlæg	2.000	6.500	4.500		
It-udgifter / Inventar						
Køb af grund / ejendom						
Salg af grund /ejendom						
I alt		**-2.000**	**6.500**	**4.500**	**0**	**0**

Beløbene er i 2020-niveau (budgetreduktion angives negativt og budgetforøgelse angives positivt)
I beskrivelsen skal de personalemæssige konsekvenser angives i årsværk.

Afledt drift

Økonomiske konsekvenser, 1.000 kr. Aktivitetsområde	2019	2020	2021	2022	2023
Løn & rengøring					
Løn til løbende drift					
Bygningsdrift					
Øvrig drift					
I alt	**0**	**0**	**0**	**0**	**0**

Sammenhæng til andre anlægsprojekter
Nej

Tidligere politisk behandling af forslag
Ja, forslaget har været behandlet den 23. april i Økonomiudvalget.

Implementering

Øvrige bemærkninger:

Aniægsbehov Budget 2020-2023		
Budgetbehov IT-området		
Økonomiudvalget	CKIPO	Edda Heinskou

Kategori

Nødvendigt budgetbehov:
- Nødvendigt for at opretholde det nuværende serviceniveau

Beskrivelse
Der er i foråret 2019 udarbejdet en budgetanalyse på IT-området, hvor udgifterne for de næste fem år er estimeret med det udgangspunkt, at kommunen fortsætter nuværende niveau. Budgetanalysen viser, at udgifterne vil overstige budgettet. De øgede udgifter skyldes primært ny lovgivning om datasikkerhed (persondataforordningen/GDPR), øgede cyber kriminelle aktiviteter, udviklingen i den digitale infrastruktur samt øget mobilitetsbehov.

Helt overordnet er det især inden for tre områder, at udgifterne på IT-områdets budget er steget mærkbart de seneste år. Trods løbende prioriteringer og effektiviseringer gennem udbud og forhandling af nye kontrakter, der har mindsket udgifterne på andre områder, kan udgifterne ikke fremadrettet afholdes inden for nuværende budgetramme. Nedenfor er de tre områder med et øget budgetbehov beskrevet.

1. IT-sikkerhed, herunder øget cyberkriminalitet

Igennem de seneste 5-10 år er der sket en eksplosiv vækst i behovet for IT-sikkerhed. Persondataforordningen, der trådte i kraft i maj 2018 og den stigende tendens til cyberangreb, har krævet nye udgiftstunge investeringer i IT sikkerhedsløsninger. IT-sikkerhed skal sikre driftsstabilitet, borgernes data og medarbejdernes viden om og kendskab til håndtering af såvel IT-værktøjer som personfølsomme informationer. Investeringerne i IT-sikkerhed er fortsat stigende og forventes ikke, at kunne reduceres i de kommende år.

2. Udvikling af den digitale infrastruktur

I takt med at den digitale infrastruktur udvides og udvikles til at være rygraden i alle former for elektronisk kommunikation, uanset om det gælder telefoni, e-mail, alarmer, videoovervågning eller varmestyring, stiger også behovet for dækning, udvidelser og udskiftning af både kabling og aktivt udstyr, der håndterer denne kommunikationsform.

3. Øget mobilitetsbehov

Mobilitet i form af tablets, mobiltelefoner, bærbare computere og supporten af disse enheder er i takt med at udviklingen af app's og muligheden for at servicere både medarbejdere og borgere blevet en stadig større udgiftspost. Mobilitet skaber fleksibilitet, muligheden for nærvær og er et værktøj til effektivisering af arbejdsgange. Men mobilitet er også markant dyrere end de tidligere stationære løsninger, som i mange år har været de primære IT-værktøjer i Lyngby-Taarbæk Kommune.

Eksempler på konkrete tiltag, der medvirker til det øgede budgetbehov

Som et eksempel på et tiltag, der medvirker til det øgede budgetbehov, kan nævnes "Airwatch". Airwatch, en ny løsning/licens der i løbet af de sidste 5 år er indkøbt i stigende antal for at sikre, administrere og distribuere applikationer og data til mobile enheder som tablets og smartphones. Airwatch er indkøbt på kraftig anbefaling fra IT revisionen for at efterleve de regler for databehandling, der har været gældende både før og efter ikrafttrædelsen af Persondataforordningen. Airwatch leveres af producenten VMWare, sammen med en række yderligere licenser til virtualisering af servere samt hele vores View platform.

Høringsbilagsnummer: 00.30.00-S00-3-19
Udskrevet den 13-06-2019

Som et andet eksempel kan kommunens "Firewalls" nævnes. Lyngby-Taarbæk Kommune har to firewalls. Én er placeret i IT driftscenteret i kælderen på Rådhuset og én er placeret i IT driftscenteret i Virumhallen. De 2 firewalls sorterer, scanner, analyserer og videredistribuerer alt data trafik ind og ud af LTK's netværk. Mængden af data der går igennem de 2 firewalls, antallet af cyber angreb mod Lyngby-Taarbæk Kommunes netværk, og behovet for yderligere funktionalitet på bl.a. hele skolenetværksdelen har krævet fornyelse og opgradering af de 2 firewalls i indeværende år. Den samlede pris for nye firewalls med tilhørende serviceaftaler er 3 mio. kr. og levetiden på disse firewalls er 3 år.

Et tredje eksempel er kommunens netværk. Det fysiske digitale netværk i Lyngby-Taarbæk Kommune udskiftes løbende, så det både kapacitetsmæssigt, sikkerhedsmæssigt og funktionelt altid er tidssvarende og kan opfylde de krav der stilles fra leverandører, samarbejdspartnere og daglige brugere. I de seneste år er udbygningen og udskiftningen af både det kablede og det trådløse netværk øget markant ifht. tidligere år. Samlet set er der over 2.500 trådløse antenner (access points) placeret på de ca. 120 kommunale institutioner i Lyngby-Taarbæk Kommune. Access points har en forventet levetid på 3-4 år og prisen på dem er gennem de sidste år steget fra ca. 1.500 kr. pr. stk. til ca. 3.500 kr. pr. stk.

Det kablede netværk udbygges ligeledes løbende og understøtter nu også i stigende grad alarmer, kameraer, miljø målere og andet udstyr der sikrer godt arbejdsmiljø, sundt indeklima, kommunikation samt medarbejder- og borgersikkerhed.

Det øgede budgetbehov vedrører således ikke yderligere personaleressourcer, men anskaffelser, videreudvikling og udbygning inden for de tre områder.

Økonomiske konsekvenser

Budgetanalysen viser, at der, for at budget og udgifter kan balancere i de kommende år, er behov for en budgettilførsel.

Behovet er angivet nedenfor.

Anlægsudgifter

Økonomiske konsekvenser, 1.000 kr. Aktivitetsområde	2020	2021	2022	2023	i alt
Rådgiverudgifter					0
Entrepriseudgifter					0
It-udgifter / Inventar	4,75	5,4	2,15	0	12,3
Køb af grund / ejendom					0
Salg af grund /ejendom					0
I alt	**4,75**	**5,4**	**2,15**	**0**	**12,3**

Beløbene er i 2020-niveau (budgetreduktion angives negativt og budgetforøgelse angives positivt)

Afledt drift

Økonomiske konsekvenser, 1.000 kr. Aktivitetsområde	2020	2021	2022	2023	i alt
Løn til projeketsgennemførelse					0
Løn til løbende drift					0
Bygningsdrift					0
Øvrig drift					0
I alt	**0**	**0**	**0**	**0**	**0**

I beskrivelsen skal de personalemæssige konsekvenser angives i årsværk.

Forvaltningen gør endvidere opmærksom på, at der i 2019 forventes et merforbrug i omegnen af 2 mio. kr., samt at budgetbehovet i årene 2024 og 2025 er estimeret til henholdsvis 6 mio.

Høringsbilag Journalnummer: 00.30.00-S00-3-19
Udskrevet den 13-06-2019

kr. og 14 mio. kr. Det skyldes, at der i disse år skal ske en større udskiftning af både netværksudstyr og de centrale enheder i IT driftscentrene.

Sammenhæng til andre anlægsprojekter
Nej

Tidligere politisk behandling af forslag
Nej

Implementering
Løbende

Øvrige bemærkninger:
Nej

Ørsted

Lyngby-Taarbæk Kommune
Lyngby Torv
2800 Kgs. Lyngby

Att. Hareth Sabah Qassem Al-Amami

Opfølgning vedrørende elmålerskabe i gadebelysningsanlægget

26. marts 2019

Jeres ref. Hareth Sabah Qassem Al-Amami
Vores ref. Helge Lang Pedersen

I henhold til forespørgsel i e-mail af 25. marts 2019, sendes hermed supplerende information om opsætning af elmålere i gadebelysningsanlægget i Lyngby-Taarbæk Kommune.

Baggrund
Som nævnt i Ørsteds brev dateret 8. marts 2019, har der historisk set ikke været opsat elmålere i gadebelysningsanlæggene i det nordøstlige Sjælland. I stedet er elforbruget opgjort ved elberegning baseret på registreringer om de enkelte lyspunkters installerede eleffekt og brændetid – en såkaldt brændetimeberegning.

Energistyrelsen har udstedt *Bekendtgørelse om fjernaflæste elmålere og måling af elektricitet i slutforbruget*, hvoraf det fremgår, at der inden 31. december 2020 skal være idriftsat timeaflæste elmålere hos alle slutbrugere. Ørsted har derfor modtaget krav om opsætning af timeaflæste elmålere fra Radius Elnet ("Elnetselskabet") omfattende blandt andet de gadelysinstallationer, som Ørsted driver for Lyngby-Taarbæk Kommune.

Ovennævnte bekendtgørelse handler om etablering af timeaflæste elmålere generelt og er baggrunden for projektet, hvor Elnetselskabet i disse år installerer op mod en million timeaflæste elmålere.

Energistyrelsen har på baggrund af en forespørgsel fra Dansk Energi meddelt, at kravet gælder alle elinstallationer og dermed også gadelysinstallationer der hidtil har været elafregnet uden elmåler.

Betydning for Lyngby-Taarbæk Kommune
Af aftaleforholdet mellem Ørsted og Lyngby-Taarbæk Kommune om drift af belysningsanlægget i kommunen fremgår, at hvis der skal foretages ændringer i gadebelysningsanlægget som følge af påbud fra offentlige myndigheder, så afholdes omkostningerne af kommunen.

Ørsted Sales & Distribution A/S Teknikerbyen 25 2830 Virum Danmark Tlf. +45 99 55 11 11 orsted.com
Hovedkontor: Kraftværksvej 53, 7000 Fredericia, Danmark CVR-nr. 20 21 44 14

Hører til journalnummer: 00.30.00-S00-3-19
Udskrevet den 28-05-2019

Ørsted

Vores ref. Helge Lang Pedersen

Ifølge Ørsteds anlægsregistreringer findes der i dag **177 forsyningspunkter** for gadebelysningsanlægget i Lyngby-Taarbæk Kommune. Det betyder, at der 177 steder er opstillet belysningsskabe, der er tilsluttet elforsyningsnettet uden elmåler.

Elnetselskabet leverer og ejer de fjernaflæste elmålere. Men for at elmåleren kan sættes op, skal der forefindes et skab, hvori den timeaflæste elmåler kan monteres. For at leve op til dette krav, skal der således enten ske udskiftning af det eksisterende belysningsskab til et kombineret belysnings- og elmålerskab eller etableres et nyt separat elmålerskab ved siden af belysningsskabet.

Det kræver en detaljeret projektering at kunne fastlægge omkostningerne ved at gennemføre elmålerprojektet. Omkostninger afhænger blandt andet af, om et nyt elmålerskab skal etableres i befæstet eller ubefæstet areal og hvordan placeringsmulighederne er nær det eksisterende belysningsskab. Baseret på erfaringstal er det imidlertid Ørsteds foreløbige vurdering, at projektet kan udføres til en omkostning på anslået **2,6 mio. kr. ekskl. moms**. incl. uforudsete

Ørsteds forslag til fremgangsmåde
Som nævnt i det tidligere fremsendte brev tilbyder Ørsted at gennemføre projektet, hvor elmålerskabe opsættes og timeaflæste elmålere indfases. Ørsted foreslår elmålerprojektet opdelt i tre faser, således at Ørsted i *første fase* udfører et forprojekt med henblik på at få afklaret en række punkter, som er beskrevet i yderligere detaljer i et særskilt afsnit længere nede i dette brev. I *anden fase* udarbejder Ørsted et detailtilbud på baggrund af resultaterne af arbejdet i fase 1. Fase 1 og 2 er i det efterfølgende benævnt "forprojektet". *Tredje fase* er den egentlige etableringsfase, hvor elmålerprojektet gennemføres.

Ørsted har i første omgang behov for kommunens godkendelse af udførelse af forprojektet. Omkostningen hertil forventes at være under 100.000 kr. ekskl. moms. Beløbet vil blive indregnet i projektomkostningen for det samlede elmålerprojekt, hvis kommunen vælger at lade Ørsted udføre fase 3, der således er selve udførelsen af elmålerprojektet.

Fase 1 vil blive udført hurtigst muligt efter kommunens accept. Ørsted gør dog opmærksom på, at da en række kommuner allerede har indgået aftale om gennemførelse af forprojektet, må der påregnes en behandlingstid på op til tre måneder fra kommunen giver tilsagn til Ørsteds arbejde med fase 1 kan afsluttes. Når afklaring af fase 1 foreligger, er det muligt relativt hurtigt at udarbejde detailtilbud til kommunen (fase 2).

Vælger kommunen at acceptere detailtilbuddet, vil Ørsted koordinere elmålerprojektet i kommunen med de tilsvarende projekter i andre kommuner for at sikre en rationel gennemførelse af elmålerprojekterne på tværs af kommunegrænserne således at vi opfylder kravet om etablering af timeaflæste elmålere inden udgangen af 2020.

Hører til journalnummer: 00.30.00-S00-3-19
Udskrevet den 28-05-2019

Ørsted

Vores ref. Helge Lang Pedersen

Afklaringspunkter
Som nævnt ovenfor, vil der være punkter, der skal afklares efter gennemførelsen af fase 1. Nedenfor gennemgås nogle af de punkter, som Ørsted allerede nu kan forudse, at kommunen skal tage stilling til. For alle områderne, vil Ørsted fremlægge beslutningsoplæg i forbindelse med udarbejdelse af fase 1.

Forsyningspunkter med flere belysningskunder tilsluttet
Af historiske grunde er gadebelysningsanlægget således udformet, at der til en del af de 177 forsyningspunkter leveres el til både belysningsanlæg drevet for kommunen og belysningsanlæg drevet for eksempelvis boligforeninger, virksomheder eller grundejerforeninger. Når der opsættes elmålere, skal der i disse situationer etableres en metode for at fordele elforbruget mellem de belysningskunder, der forsynes fra samme forsyningspunkt. Det er muligt, men ofte forbundet med betydelige omkostninger, at foretage en fysisk adskillelse – en såkaldt "elektrisk separation" - så alle belysningskunder kan forsynes fra deres egen elmåler. En billigere løsning er at etablere en beregnet fordeling af det målte elforbrug mellem belysningskunderne. Dette kan gøres ved anvendelse af de samme informationer om den installerede eleffekt, som i dag anvendes ved udførelse af den før omtalte "brændetimeberegning". Som en del af forprojektet, vil Ørsted kortlægge omfanget af denne problemstilling i kommunen og fremlægge forslag til, hvordan de enkelte kunders elafregning kan håndteres.

Valg af elleverandør
I dagens situation, hvor elforbruget opgøres ud fra "brændetimeberegning", leverer Ørsted el til gadebelysningsanlægget som en integreret del af ydelsen. I forbindelse med opsætning af timeaflæste elmålere kan kommunen vælge enten fortsat at få leveret el via Ørsted, eller kommunen kan vælge selv at overtage elindkøbet til gadebelysningsanlæggene.

Elafregning for fremmedejede elanlæg fx byudstyr.
I kommunen findes elforbrugende byudstyr ofte ejet af tredjemand, det kan eksempelvis være belyste busskure og byportaler. Dette byudstyr er enten elektrisk tilsluttet gadebelysningsanlægget eller tilsluttet direkte til elforsyningsnettet. Elforbruget for nogle af disse installationer afregnes således i dag på baggrund af forbrugsdata registreret hos Elnetselskabet. Som en del af forprojektet vil Ørsted ud fra tilgængelige data kortlægge den eksisterende situation for elafregning af de elanlæg, som er tilsluttet gadebelysningsanlægget. Kommunen skal herefter tage stilling til, om elanlæggene fortsat skal være tilsluttet gadebelysningsanlægget og i givet fald hvordan de i fremtiden skal elafregnes.

Vores ref. Helge Lang Pedersen

Opdatering af aftaleforholdet
Aftaleforholdet mellem kommunen og Ørsted er baseret på brændetimeberegning, hvorfor der skal etableres et tillæg til aftalen om, hvordan elafregning baseret på elmåling håndteres.

Vi står naturligvis til rådighed for at besvare spørgsmål. I kan kontakte jeres kontaktperson, Claus Madsen, eller undertegnede.

Med venlig hilsen
Ørsted

Helge Lang Pedersen

hellp@orsted.dk
Tlf. 99559437

Nordre Mølle - Mølle og sluse:

CAE/ngl 14-03-2019

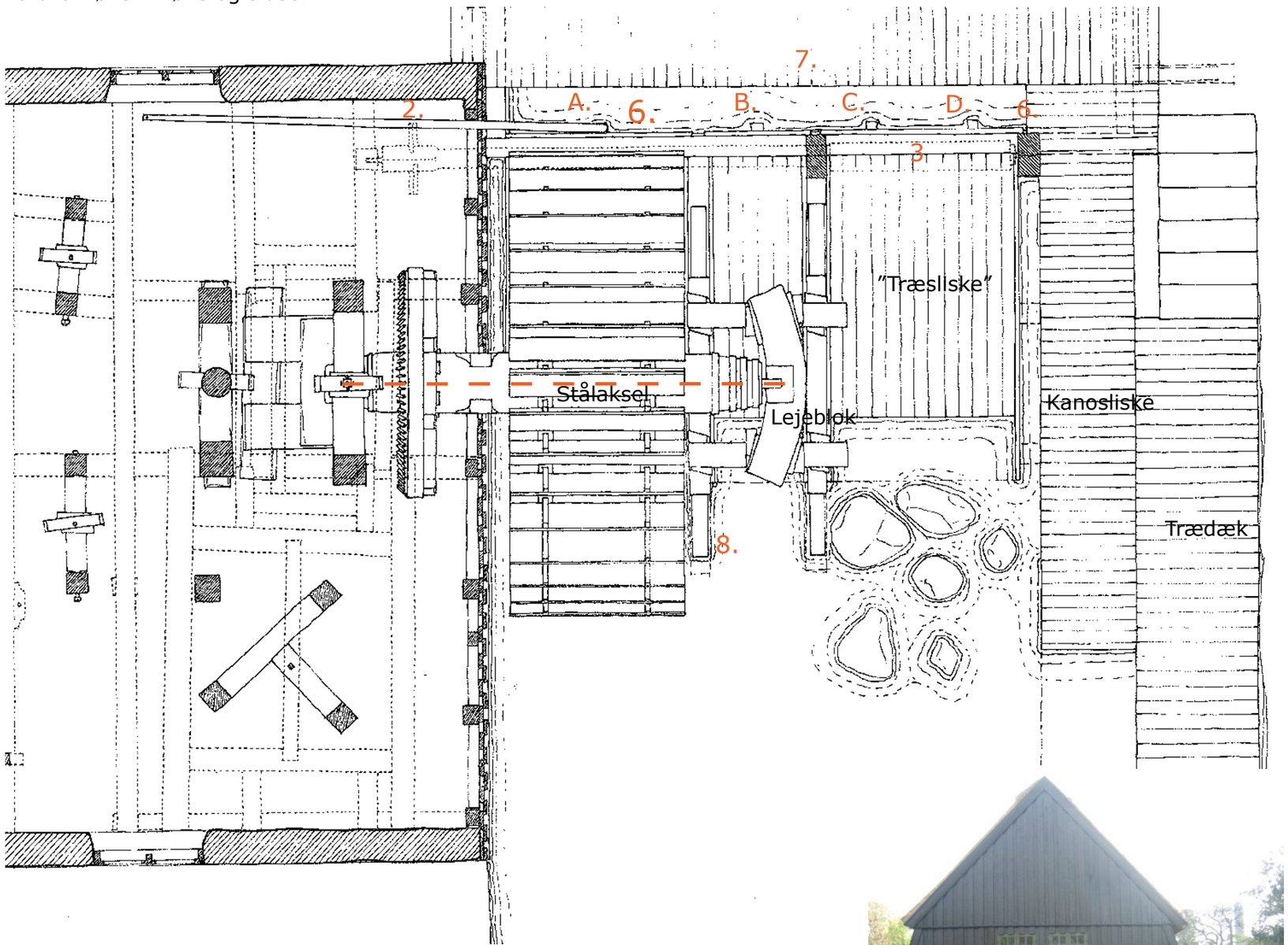

FORELØBIG OMFANGS BESKRIVELSE:

1. Etablering af midlertidig dæmning.
2. Udskiftning af 3 stk. stigbor./ skud: A. + B. + C. + D.
3. Udskiftning af duglas aksel.
4. Udskiftning af træsliske.
5. Rep af 6 stk.ege stolper.
6. Ny rist ved vandhjul.
7. 2. stk. ege understøtninger af bro.
8. Understøtning af møllehjuls leje
9. Trædæk, kanoslisker og værn.

A. Manuelt skud for regulering af underfald

B. "skud-spærring" ikke reguler bart.

C.+D. Dobbelt skud for regulering af vandmængder betjenes af el-motor

Hører til journalnummer: 00.30.00-S00-3-19
Udskrevet den 28-05-2019

Sliske

X-finer lukke/skud isat foran rist sommeren 2018 for at holde på vandet i mølledam-men. Eksisterende skud er sidt kan ikke lukke tæt.

Ålepas

Duglas aksel er svækket pga. råd. 3

Rist foran møllehjul, risten er ødelagt! og erstatter af X-finer 6.

7.

Hører til journalnummer: 00.30.00-S00-3-19
Udskrevet den 28-05-2019

I forbindelse med omledning af vandstrømmen, undersøges understøtninger under gangbro og defekte belægnings og kant tømmer udskiftes .

I forbindelse med omledning af vandstrømmen, udskiftes understøtninger under gangbro.

Understøttende buk møllehjuls leje bør undersøges.

Nordre mølle
Lyngby Hovedgade 24A
matr. nr. 18fi Kgs. Lyngby

Lyngby hovedgade

Etablering af midlertidig dæmning ca.
6000x750 mm
matrialer :
stålprofil fastmonteres på kanalvæg (2 stk.)
alu/ træbjælker
alulplade /(v.f. xfiner.
vadtrær membran

Alternativ dæmning:
Kananlen fyldes op med grus
ilagt en membran.
Efter endt arbejde grabbes materialet væk igen.
For begge løsninger ledes vandet gennem Søndre mølles sluse.

LYNGBY-TAARBÆK KOMMUNE

Ejendom & Energi
Teknisk Forvaltning

Lyngby Rådhus
2800 Kgs. Lyngby

Tlf. 45973000
Fax 45973559

ejendom-energi@ltk.dk
www.ltk.dk

Nordre og Søndre Mølle
Lyngby Hovedgade 24A og 24

Situationsplan

Etablering af midlertidig dæmning

Mål:	1:200
Dato:	2019
Ark:	ngl
Ing.:	
Sags nr.:	
Tegn. nr.:	

Hører til journalnummer: 00.30.00-S00-3-19
Udskrevet den 28-05-2019

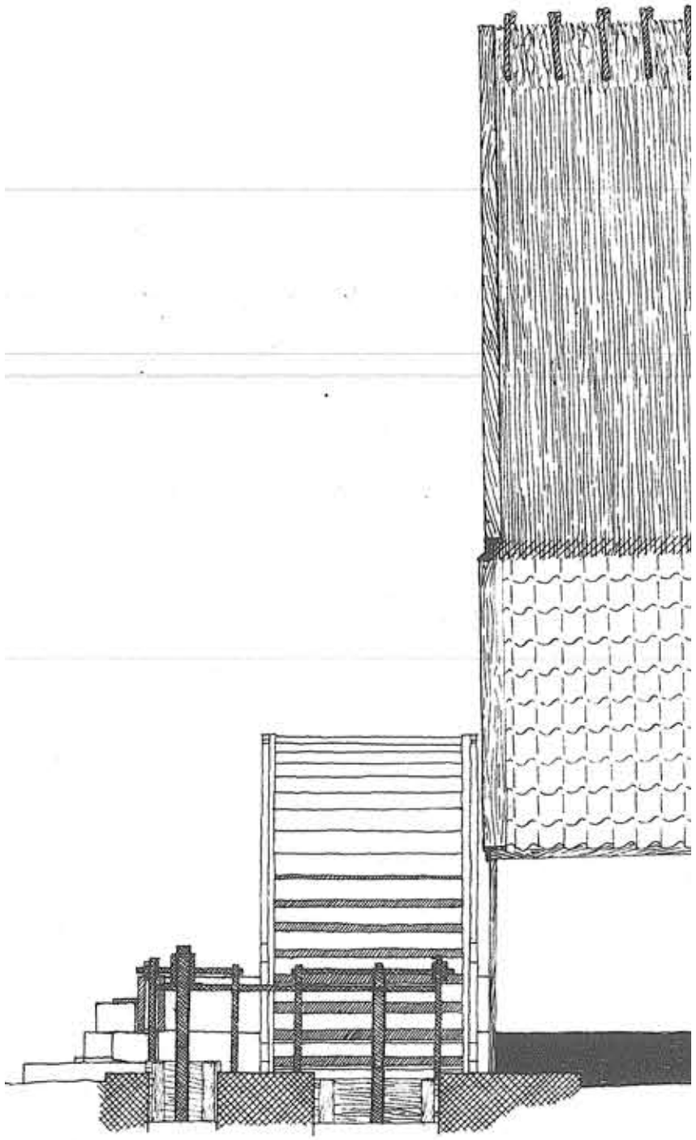

”sluse og møllehjul” set mod øst

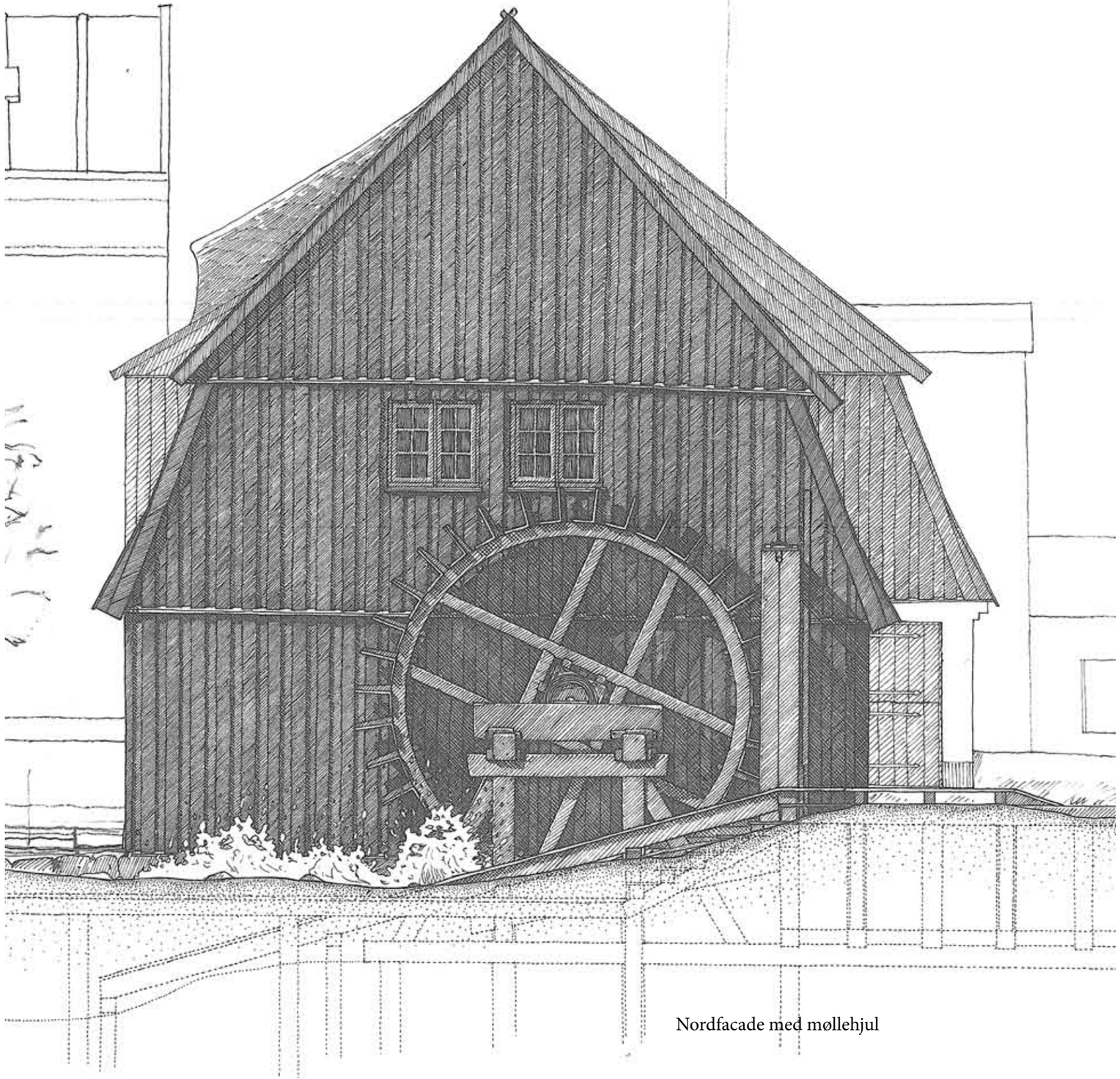

Nordfacade med møllehjul

FEBRUAR 2018
LYNGBY-TAARBÆK KOMMUNE

BÅDEBROER VED LYNGBY ROKLUB

TEKNISK OG ØKONOMISK SÆREFTERSYN AF BÅDEBROERNE VED LYNGBY ROKLUB

Hører til journalnummer: 00.30.00-S00-3-19
Udlånt den 28-05-2019

COWI

ADRESSE COWI A/S
Parallelvej 2
2800 Kongens Lyngby

TLF +45 56 40 00 00
FAX +45 56 40 99 99
WWW cowi.dk

FEBRUAR 2018
LYNGBY-TAARBÆK KOMMUNE

BÅDEBROER VED LYNGBY ROKLUB

TEKNISK OG ØKONOMISK SÆREFTERSYN AF BÅDEBROERNE VED LYNGBY ROKLUB

PROJEKTNR. A107256
DOKUMENTNR. A107256-003
VERSION 1.0
UDGIVELSESDATO 28.02.2018
UDARBEJDET TSLA
KONTROLLERET MHSJ
GODKENDT RMTH

Hører til journalnummer: 00.30.00-S00-3-19
Udskrevet den 28-05-2019

INDHOLD

1	Indledning	7
2	Basismateriale angående bygværk	10
2.1	Bygværksbeskrivelse	10
2.2	Historie	14
2.3	Trafikale forhold	14
3	Tilstandsregistrering	15
3.1	Hypotese	15
3.2	Visuel gennemgang	15
4	Skadesårsags- og udbedringsvurdering	34
4.1	Skadesårsag	34
4.2	Udbedringsvurdering	35
5	Dispositionsforslag	36
5.1	Indledning	36
5.2	Trafikantgener	36
5.3	Løsningsforslag	37
6	Resumé og indstilling	41

BILAG

Bilag A	Visuel gennemgang
A.1	Bådebro 1
A.2	Bådebro 2

http://projects.cowiportal.com/ps/A107256/Documents/03 Project documents/00__Bådbroer v. Lyngby Roklub/A107256-003-1.0-Bådebroer v. lyngby roklub.docx

Hører til journalnummer: 00.30.00-S00-3-19
Udskrevet den 28-05-2019

A.3 Bådebro 3
A.4 Bådebro 4
A.5 Bådebro 5
A.6 Bådebro 6

Hører til journalnummer: 00.30.00-S00-3-19
Udskrevet den 28-05-2019

1 Indledning

COWI A/S har i januar 2018 udført teknisk og økonomisk særeftersyn af træspuns, bolværk og bådebroer i det sydøstlige hjørne af Lyngby sø for Lyngby Taarbæk Kommune. Spunsen er placeret fra nær Lyngby Dameroklub og hen forbi Lyngby Folkepark. Bolværk og bådebroer er placeret ved Lyngby roklub, se evt. Figur 1.

Figur 1 - Oversigt over de områder hvor der er udført eftersyn. Området med træspuns er markeret med rødt, området med bolværk er markeret med grøn og området med bådebroer er markeret med orange.

Særeftersynet er udskrevet af Lyngby-Taarbæk kommune ud fra henvendelser vedr. tilstanden af bådebroerne, der flere steder har rådne planker i oversiden, samt enkelte steder har problemer med hul i bagvæggen. Denne rapport omhandler bådebroerne inklusiv bagvæg ved Lyngby Roklub, se Figur 2.

Hører til journalnummer: 00.30.00-S00-3-19
Udskrevet den 28-05-2019

Figur 2 - Oversigtsfoto over området ved Lyngby Roklub og bådebroerne.

Eftersynet er udført fra land den 10. januar 2018 og fra vand d. 22. januar 2018 af Morten Holm Seneka Jensen (MHSJ) og Troels Stoklund Larsen (TSLA) begge fra COWI.

Ved eftersynet fra land var temperaturen ca. 2 grader og vejret var skyet med lette byger. Søen var dækket af ca. 1 cm tyk is.

Ved eftersynet fra vand var temperaturen ca. 1 grad og vejret var skyet, samt ingen is på søen.

I forbindelse med eftersynet blev bådebroerne nummeret for at simplificere registreringsopgaven, som vist på Figur 3. Bådebro nr. 6 er en flydebro, nr. 1, 2, 3 og 5 står på pæle ud fra kajen og nr. 4 løber langs kajstrækning med en bagvedliggende spunsvæg op mod land.

Hører til journalnummer: 00.30.00-S00-3-19
Udskrevet den 28-05-2019

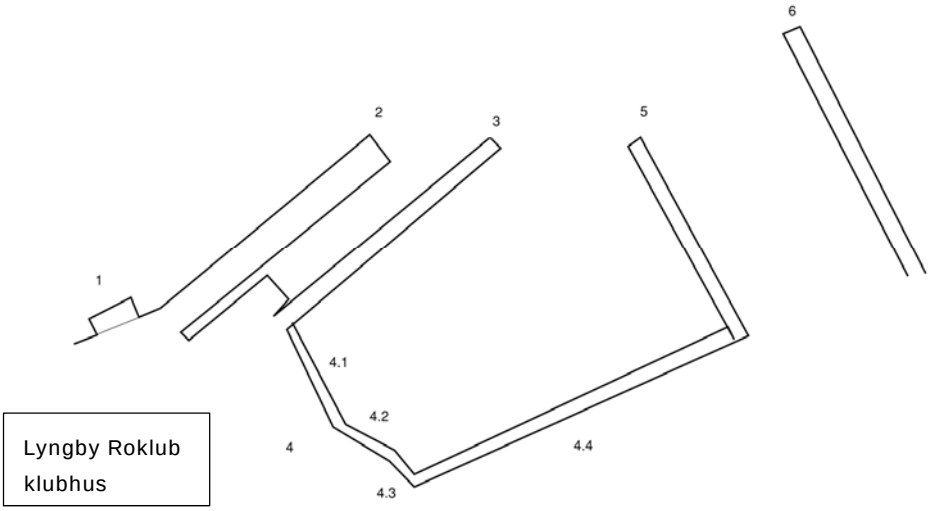

Figur 3 - Skitse der viser nummereringen af bådebroerne og deres placering i forhold til klubhuset. Bådebro nr. 6 er en flydebro, mens øvrige strækninger er funderet på pæle.

Hører til journalnummer: 00.30.00-S00-3-19
Udskrevet den 28-05-2019

2 Basismateriale angående bygværk

2.1 Bygværksbeskrivelse

2.1.1 Bygværksfortegnelse

Bygværksbetegnelse:	Bådebroerne som er undersøgt, ligger ved Lyngby Roklub nær rute 201.
Bygværksbestyrer:	Lyngby-Taarbæk kommune
Betalingspligtig	Lyngby-Taarbæk kommune
Ren- og vedligeholdelse	Lyngby-Taarbæk kommune

Hører til journalnummer: 00.30.00-S00-3-19
Udskrevet den 28-05-2019

2.1.2 Konstruktiv udformning

Der er ved eftersynet, gennemgået i alt seks bådebroer, hvor nummereringen er angivet på Figur 3.

Bådebro 1

Bådebro 1 er bygget som landgangs for rutebåden. Den står på to rækker pæle, med en pæl i midten af hver ende, hvor hjørnerne er forbundet af bjælker på kryds. Ydermere ligger en langsgående bjælke og støtter endepælene. Bådebroen ligger op til land mod én side og til modsat side er bådebroen lukket af med langsgående brædder, se Figur 4.

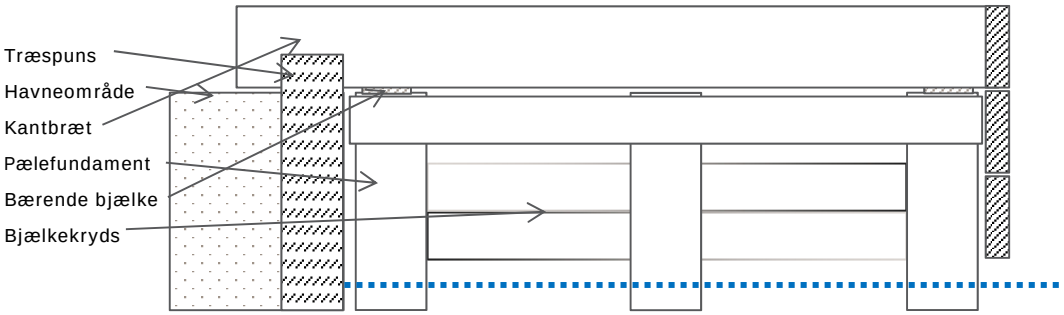

Figur 4 – Principskitse af tværsnit for bådebro 1.

Bådebro 2

Bådebroen står på 2 rækker pæle, hvorpå et par bærende bjælker ligger af, meget tæt på vandoverfladen. Mellem de bærende bjælker er broen afstivet med vandrette bjælkekryds. Dækket består af brædder som lægger af på de bærende bjælker, og konstruktionen er lukket af i begge sider med brædder i hele broens længde, se Figur 5.

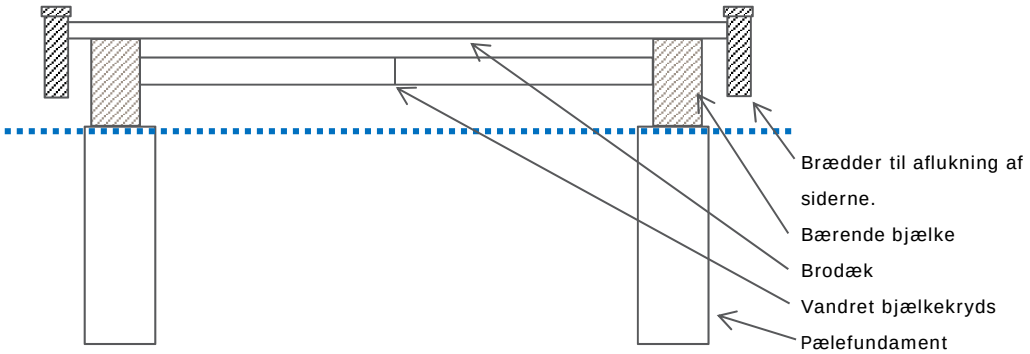

Figur 5 – Principskitse af tværsnit for bådebro 2. Bådebroen lægger af på nedrammede pæle, og er afstivet med vandrette bjælkekryds.

http://projects.cowiportal.com/ps/A107256/Documents/03 Project documents/00__Bådbroer v. Lyngby Roklub/A107256-003-1.0-Bådebroer v. lyngby roklub.docx

Hører til journalnummer: 00.30.00-S00-3-19
Udskrevet den 28-05-2019

Bådebro 3

Bådebro 3 er funderet på pæle. Ovenpå pælene løber to rækker langsgående bjælker, som er klampet fast til pælene. Selve brodækket lægger af på de bærende bjælker, og er lukket af i siderne og i enden med brædder – i den ene side med ét lag og i den anden side med to lag.

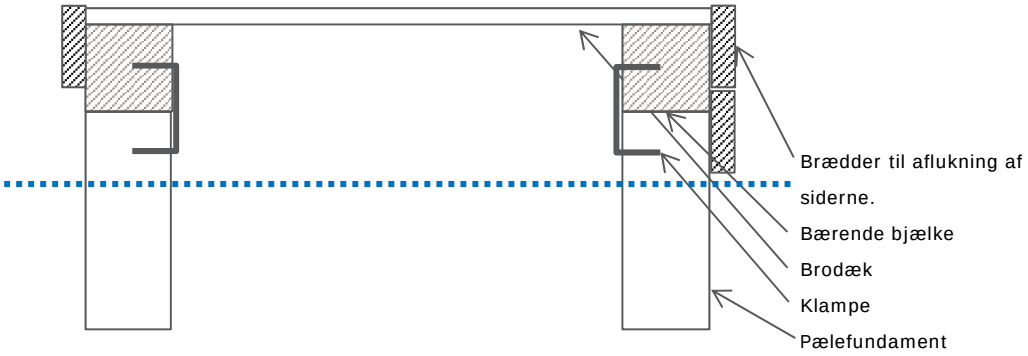

Figur 6 - Principskitse af tværsnit for bådebro 3. Bådebroen lægger af på nedrammede pæle.

Bådebro 4

Bådebro 4 løber langs land, hvor den ligger op ad en spunsvæg. Mod land, lægger bådebroen af på en bjælke, som er forankret via spunsvæggen og jorden bag. Spunsen fortsætter op som to lag jernbanesveller. Mod vand, lægger bådebroen af på en langsgående bjælke, der understøttes af tværgående bjælker holdt oppe af en række pæle. Yderst er bådebroen lukket af med en række langsgående brædder.

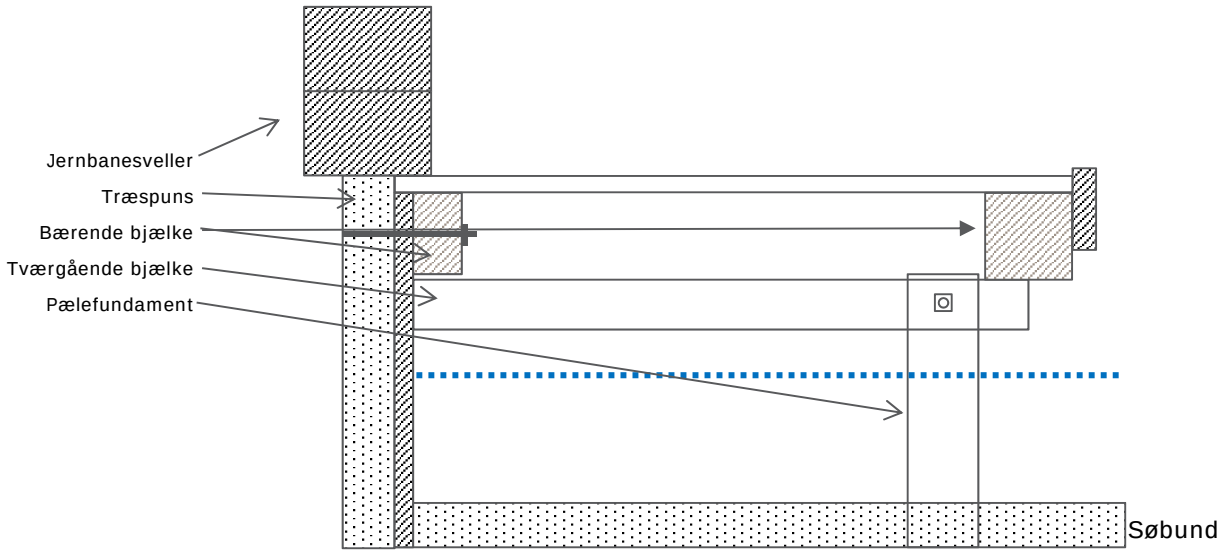

Figur 7 - Principskitse af tværsnit for bådebro 4. Mod land, lægger bådebroen af på en bjælke, som er forankret via spunsvæggen og jorden bag. Mod vand, lægger bådebroen af på en langsgående bjælke, som understøttes af tværgående bjælker som holdes oppe af en række pæle.

Hører til journalnummer: 00.30.00-S00-3-19
Udskrevet den 28-05-2019

Bådebro 5

Bådebro 5 er funderet på pæle, hvorpå to rækker langsgående bjælker lægger af, hvilke er afstivet med vandrette bjælkekryds. Konstruktionen er lukket af i begge sider og for enden, med to lag brædder.

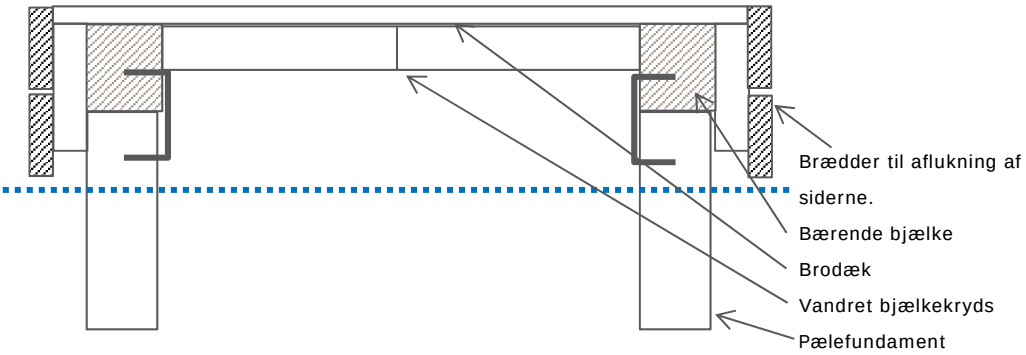

Figur 8 - Principskitse af tværsnit for bådebro 5.

Bådebro 6

Bådebro 6 er en flydebro holdt på plads af en række støttepæle, i jern, rammet ned i søbunden. Broen består af en række broelementer sammenholdt med jernbeslag, hvor hvert broelement tilsyneladende lægger af på to eller flere flydeelementer. Omkring hvert flydeelement er der samlet et træskelet bestående af fire lodrette pælestykker, som er forbundet af tre lag brædder, se Figur 9.

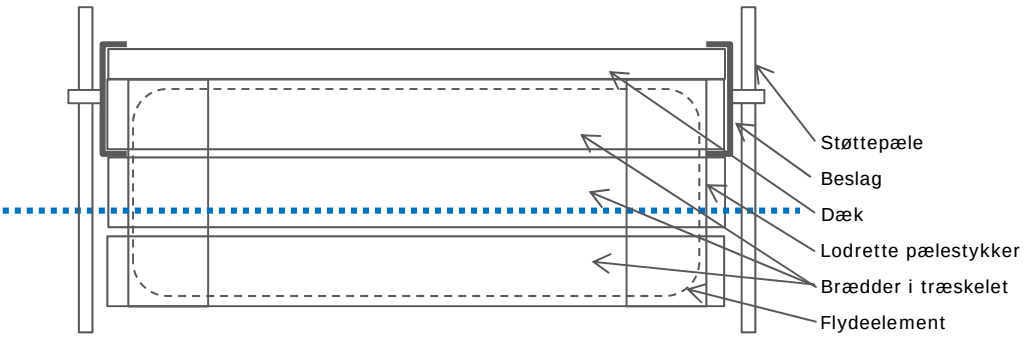

Figur 9 - Principskitse af tværsnit for bådebro 6, flydebroen. Flydeelementet er markeret med en stiplet linje.

http://projects.cowiportal.com/ps/A107256/Documents/03 Project documents/00__Bådbroer v. Lyngby Roklub/A107256-003-1.0-Bådebroer v. lyngby roklub.docx

Hører til journalnummer: 00.30.00-S00-3-19
Udskrevet den 28-05-2019

2.2 Historie

Oplysninger vedrørende bådebroernes opførsel og efterfølgende historik er ikke oplyst af rekvirenten.

Tabel 1: Kronologisk oversigt over aktiviteter, der er relevante for dette særeftersyn

År	Art	Bemærkning
-	Opførelse	
2018	Særeftersyn	Teknisk og økonomisk særeftersyn udskrevet af kommunen.

2.2.1 Seneste eftersyn

Der er ikke kendskab til tidligere eftersyn.

2.3 Trafikale forhold

Bådebroerne benyttes af de lokale ro- og kajakklubber – hovedsageligt i sommerhalvåret. Det er muligt at få adgang til området ved bådebroerne i bil, fra Rustenborgvej.

I sommersæsonen (primo maj til medio september) sejler baadfarten rutebåd tæt forbi bådebroerne – specielt bådebro 1 og bådebro 2.

Området ved og omkring bådebroerne benyttes flittigt af både gående, løbende og cyklister hele året rundt.

Hører til journalnummer: 00.30.00-S00-3-19
Udskrevet den 28-05-2019

3 Tilstandsregistrering

3.1 Hypotese

Ved gennemgang af en række fotos der er taget i forbindelse med tilbudsgivning på særeftersynet, er der opstillet en hypotese for skadesårsagen for de observerede skader på bådebroerne.

- Træværket er nedbrudt pga. råd, svamp og insektangreb, som følge af naturlig ælde.
- Som følgeskade af det nedbrudte træværk, har nogen af bådebroerne sat sig.
- Som følgeskade af nedbrudt træværk i spunsen bag bådebro 4 er jorden bag bådebroen, lokalt eroderet bort.

3.2 Visuel gennemgang

I det følgende er væsentlige observationer fra særeftersynet kort sammenfattet. En komplet gennemgang er vedlagt som Bilag A.

Generelt ses nogen til en del algevækst på træværket. Ydermere forekommer der en del vækst på og i mellem træværket i form af mos og/eller græs.

http://projects.cowiportal.com/ps/A107256/Documents/03 Project documents/00__Bådbroer v. Lyngby Roklub/A107256-003-1.0-Bådebroer v. lyngby roklub.docx

Hører til journalnummer: 00.30.00-S00-3-19
Udskrevet den 28-05-2019

3.2.1 Bådebro 1

Figur 10 - Oversigtsfoto af bådebro 1.

Træværk, overbygning

Generelt vurderes dækket at opfylde sin funktion. Dog er enkelte af brædderne er angrebet af råd og vurderes derfor at udgøre en risiko i forbindelse med normal brug, såfremt brættet knækker.

Spunsen ved bådebro 1 vurderes at opfylde sin funktion, med en restlevetid på 5-10 år.

Figur 11 - Eksempel på enkelte brædder der er angrebet af råd i et sådan omfang, at det udgør en risiko for knække under normal anvendelse.

Træværk, underbygning

Der er ikke observeret nogen væsentlige skader på træværket i underbygningen.

Flytninger

Der er ikke observeret utilsigtede flytninger for bådebro 1.

Hører til journalnummer: 00.30.00-S00-3-19
Udskrevet den 28-05-2019

3.2.2 Bådebro 2

Figur 12 - Oversigtsfoto af bådebro 2.

Træværk, overbygning

Enkelte steder er dækplankerne rådne, særligt nær enderne af plankerne, hvor fugten har kunne trænge ind, se Figur 13 og Figur 14.

Figur 13 – Plankerne fremstår nedbrudt ud mod kanten af råd.

Hører til journalnummer: 00.30.00-S00-3-19
Udskrevet den 28-05-2019

Figur 14 - Råd i nær enden af dækplanke.

Træværk, underbygning

Generelt vurderes træværket at opfylde sin funktion, hvor pælene vurderes at være angrebet af råd/insektangreb.

Figur 15 - Underside af bådebro 2. Undersiden er dækket af et tykt grønt lag vækst, som formodes at være alger.

Flytninger

Flere steder er der lagt kiler ind mellem bådebroen og pælene den ligger af på. De kan være placeret i forbindelse med tilpasning under opførelse af konstruktionen eller pga. sætninger/flytninger af pælene og/eller broen.

Hører til journalnummer: 00.30.00-S00-3-19
Udskrevet den 28-05-2019

Figur 16 - Kiler indsat mellem bådebro og pæl.

Øvrige forhold

Det ene hjørne af bådebroen er let beskadiget. Skaden vurderes at være en kombination mekanisk påvirkning og ælde.

Figur 17 - Beskadiget hjørne.

Hører til journalnummer: 00.30.00-S00-3-19
Udskrevet den 28-05-2019

3.2.3 Bådebro 3

Figur 18 - Oversigtsfoto af bådebro 3.

Træværk, overbygning

Enkelte steder er dækplankerne helt nedbrudt, specielt nær enderne af plankerne. Der forekommer en del plantevækst mellem plankerne, i form af mos og græs, se Figur 19.

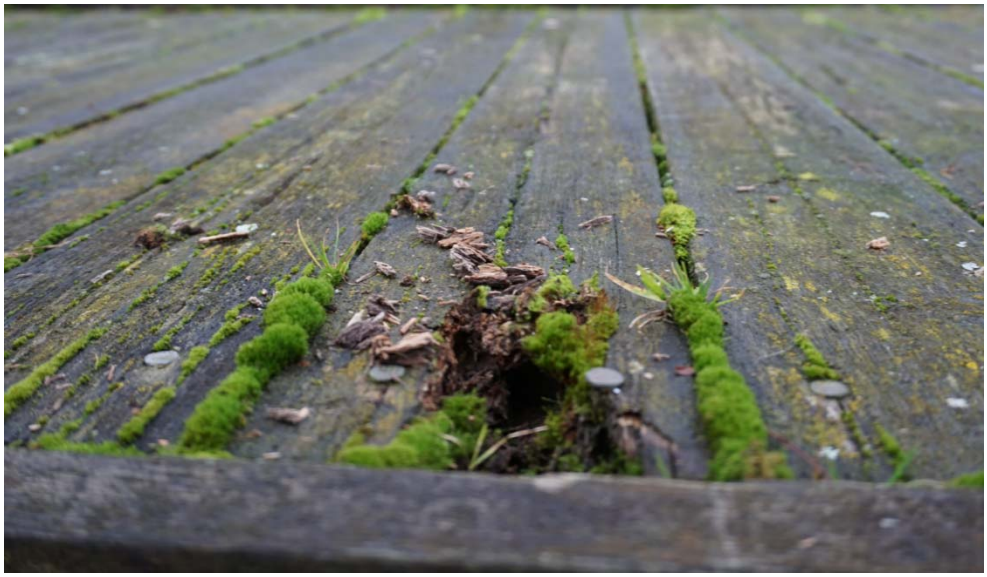

Figur 19 - Beskadiget planke, samt plantevækst mellem plankerne på bådebro 3.

Træværk, underbygning

På undersiden af bådebroen ses en række plamager der formodes, at være en form for svamp (tilsvarende ses også på oversiden). De bærende pæle er udsat for råd i vandkanten, således at den bærende tværsnitsdiameter er mindsket.

Hører til journalnummer: 00.30.00-S00-3-19
Udskrevet den 28-05-2019

Figur 20 - Underside af bådebro 3. Der forekommer et tykt lag grøn vækst, samt hvide plamager på størstedelen af undersiden. Ydermere er der formodet råd i de bærende pæle.

Flytninger

Flere af de bærende pæle, mod øst, er forskudt i forhold til den bærende bjælke, se Figur 21 og Figur 22. Det formodes at pælene har rykket sig i forhold til bådebroen, da der ikke umiddelbart er nogen synlige deformationer af selve brodækket og den bærende bjælke.

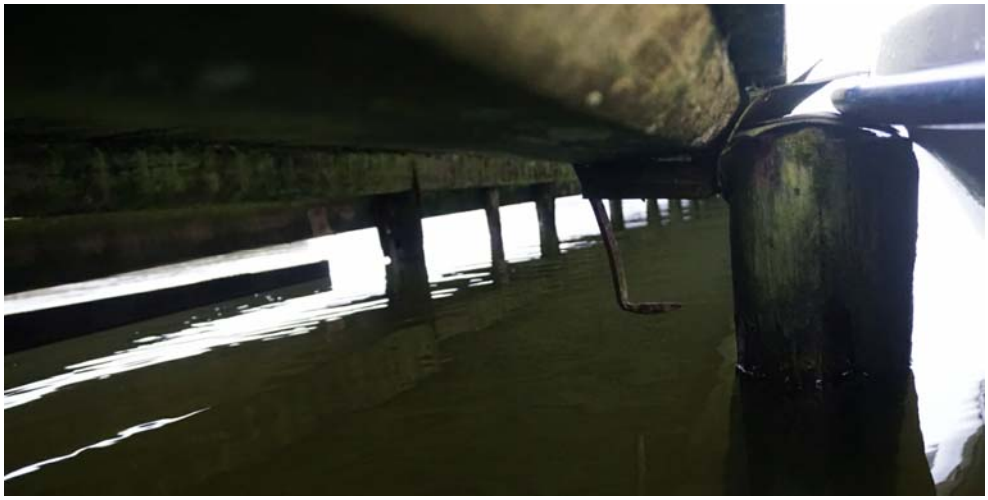

Figur 21 – Bærende pæl er forskudt i forhold til den ene af bådebroens bærende bjælker. Det formodes at det er pælen der er forskudt og ikke den bærende bjælke.

Hører til journalnummer: 00.30.00-S00-3-19
Udskrevet den 28-05-2019

Figur 22 - Bærende pæl er forskudt i forhold til den ene af bådebroens bærende bjælker. Det formodes at det er pælen der er forskudt og ikke den bærende bjælke.

Ydermere, er det ene hjørne i spidsen af bådebroen faldet sammen, mod øst, hvor den underliggende bjælke er brudt.

Figur 23 - Sunket hjørne på bådebro.

Det skønnes, at flytningen er forårsaget pga. en forskudt pæl, se Figur 24. Umiddelbart lægger brodækket af på en klods mellem brodæk og pæl.

Hører til journalnummer: 00.30.00-S00-3-19
Udskrevet den 28-05-2019

Figur 24 - Langsgående bjælke med brud, samt forskudt pæl. Mod øst.

Øvrige forhold

Bådebroen er lukket af ind mod rampen mellem bådebro 2 og bådebro 3. Det nederste bræt har en løs ende, med blotlagte søm. Det skønnes, at der er risiko for at det nederste bræt kan knække ved påsejling/søsættelse af både.

Figur 25 - Vestlig side af bådebro 3, mod rampen mellem bådebro 2 og bådebro 3.

Hører til journalnummer: 00.30.00-S00-3-19
Udskrevet den 28-05-2019

3.2.4 Bådebro 4

Figur 26 - Oversigts foto af bådebro 4, del 1.

Figur 27 - Oversigtsfoto af bådebro 4, del 2.

Bådebro 4 er delt op i fire mindre dele, se Figur 3. Bådebroen løber langs land, og er støttet bagtil af en spunsvæg langs størstedelen af længden.

Træværk, overbygning

Der forekommer en del svampevækst mod søsiden, og en del bevoksning mod landsiden i form af græs og mos. Enkelte brædder er helt nedbrudt, med risiko for at knække midt over. Der forekommer huller i flere brædder.

Hører til journalnummer: 00.30.00-S00-3-19
Udskrevet den 28-05-2019

Figur 28 - Overside af brodæk på bådebro 4.4.

På stykket 4.4 sidder kantbrættet således at det har sluppet dækbrædderne flere steder.

Træværk, underbygning

Brædderne i spunsvæggen som bådebro 4 ligger op til, er flere steder rådnet væk nær vandkanten. Et enkelt sted har dette forårsaget erosion af jorden bag spunsvæggen, Figur 29.

Hører til journalnummer: 00.30.00-S00-3-19
Udskrevet den 28-05-2019

Figur 29 - Underside af bådebro 4.4. Det ses at spunsen, som bådebroen ligger op ad, mangler brædder samt at der er hul i flere af brædderne og råd nær vandkanten. Alge vækst på underside af brodæk og på bærende bjælker.

Flytninger

Det nordlige hjørne af spunsvæggen, samt stykke af bådebro op til, har sat sig, se Figur 30. Det skønnes at flytningen er forårsaget af råd og tabt funktion af spunsvæggen.

Figur 30 - Sætninger i overliggeren, jernbanesvellerne, på spunsvæggen, samt sætning af brodækket der ligger op til.

Hører til journalnummer: 00.30.00-S00-3-19
Udskrevet den 28-05-2019

I den underliggende spunsvæg mangler der flere brædder, og de resterende brædder er rådne/hullede nær vandkanten, se Figur 31.

Figur 31 - Hjørne af spunsvæg under stykket der har sat sig. Det kan ses at der mangler brædder i spunsen, samt at de resterende er rådne.

Øvrige forhold

Flere af pælene, som bærer bådebroen, er flækket på langs, se Figur 32. Det formodes at skaden er opstået pga. ælde og overbelastning.

Figur 32 - En af flere flækkede pæle under bådebroen. Skaden formodes at være opstået pga. ælde.

Ydermere, står der en hel del rådne pæle under bådebroen, som formodes at være fra en tidligere bådebro. De vurderes ikke som værende en del af den bærende konstruktion, og uden funktion, se Figur 33.

http://projects.cowiportal.com/ps/A107256/Documents/03 Project documents/00__Bådbroer v. Lyngby Roklub/A107256-003-1.0-Bådebroer v. lyngby roklub.docx

Hører til journalnummer: 00.30.00-S00-3-19
Udskrevet den 28-05-2019

Figur 33 - En af flere rådne pæle under bådebroen, uden funktion.

Hører til journalnummer: 00.30.00-S00-3-19
Udskrevet den 28-05-2019

3.2.5 Bådebro 5

Figur 34 - Oversigtsfoto af bådebro 5.

Træværk, overbygning

Bådebroen var dækket af et lag alger, der bliver gradvist tykkere ud mod enden af bådebroen. Herudover ses lokalt svampevækst på oversiden.

Figur 35 - Overside af bådebro 5. Bådebroen er dækket af et tykt lag alger.

Træværk, underbygning

På undersiden af bådebroen, på de bærende bjælker, forekommer det grønne lag hovedsageligt på siderne.

Hører til journalnummer: 00.30.00-S00-3-19
Udskrevet den 28-05-2019

Figur 36 - Underside af bådebro 5. Grøn vækst forekommer kun på siden af bærende bjælker.

Flytninger

Der er ikke registreret nogen flytninger eller sætninger af bådebro 5.

Hører til journalnummer: 00.30.00-S00-3-19
Udskrevet den 28-05-2019

3.2.6 Bådebro 6

Træværk, overbygning

Oversiden af bådebroen var dækket af en del hvide pletter, som formodes at være en blanding af fugleklatter og svamp, se Figur 37.

Figur 37 - Overside af bådebro 6. Mange hvide pletter, og et let grønt lag dækker oversiden.

Træværk, underbygning

Det var ikke muligt at se undersiden af træværket, pga. bådebroens opbygning.

Flytninger

Der forekom ingen flytninger af bådebroen.

Øvrige forhold

Flere steder på oversiden af bådebroen, langs kanten og på bjælkerne på siden af bådebroen, var der blotlagte sømhoveder, se Figur 38.

Figur 38 - Blotlagte sømhoveder på siden af bådebroen.

Hører til journalnummer: 00.30.00-S00-3-19
Udskrevet den 28-05-2019

I forbindelse med fastholdelse af broen, manglede der to lodrette jernrør ved den nordlige side af bådebroen, se Figur 39.

Figur 39 - Manglende jernrør til fastholdelse af flydebroen (mangler på hver side af den røde kano).

Ydermere, manglede en del bolte i forbindelse med samling af bådebroens flyde-elementer, hvor de resterende var udsat for rustangreb, se Figur 40.

Figur 40 - Rustne + manglende bolt på beslag mellem bådebroens flydeelementer.

Hører til journalnummer: 00.30.00-S00-3-19
Udskrevet den 28-05-2019

3.2.7 Ramper mellem bådebro 2 og 3

Figur 41 - Oversigtsfoto af ramper mellem bådebro 2 og 3.

Træværk

Træværket er her generelt råddent i overfladen. Enkelte af brædderne havde huller forårsaget af råd, se Figur 42.

Figur 42 - Planker gennemrådne således en hammer kunne slås igennem.

Hører til journalnummer: 00.30.00-S00-3-19
Udskrevet den 28-05-2019

4 Skadesårsags- og udbedringsvurdering

4.1 Skadesårsag

Der er på baggrund af den visuelle gennemgang af bygværket opstillet den formodede skadesårsag for de forskellige observation.

Nedbrudt træværk

På baggrund af den visuelle gennemgang af bygværket, vurderes skadesårsagen for træværket generelt at være relateret angreb af råd, insekter og bakterier, som må betragtes som normalt for ældre trækonstruktioner, der er permanent fugtbelastet.

Træværket fremstår generelt medtaget af dets alder, men vurderes det generelt at opfylde sin funktion, med en restlevetid på 5-10 år.

For de vandretliggende brædder, der danner gangfladen, ses fuldt funktionstab af enkelte brædder, som resultat af råd.

Pælene er alle rådne i større eller mindre grad, enkelte vurderes at skulle skiftes ved bådebro 3.

Træspunsen er generelt i dårlig stand, med flere planker med fuldt funktionstab, og vurderes at skulle skiftes.

Løs forankring

De løse bolte og manglende jernrør for bådebro 6, vurderes at være resultatet af manglende vedligehold.

Manglende jordfyld

Det manglende jordfyld bag spunsen ved bådebro 4.4, vurderes at være opstået af træspunsen lokalt er helt nedbrudt, hvormed vand har kunne borterodere det bagvedliggende fyld.

Flytninger

De vertikale flytninger der ses for flere af bådebroerne, vurderes at være opstået pga. at de underliggende pæle eller spuns er nedbrudt eller forskudt i en sådan grad at deres funktion ikke længere er opretholdt.

Hører til journalnummer: 00.30.00-S00-3-19
Udskrevet den 28-05-2019

Det er uvist om de horisontale flytninger for bådebro 3 er opstået pga. mekanisk påvirkning fra f.eks. påsejling eller flytninger af pælene som resultat af nedbrydning.

4.2 Udbedringsvurdering

Herunder er den anbefalede udbedring for de enkelte konstruktioner angivet.

Generelt	For at sikre at træværket bedre kan tørre op, bør alger, mos og snavs fjernes.
Bådebro 1	De steder hvor der forekommer svært nedbrudte brædder i oversiden af brodækket, vurderes det, at brædderne skal udskiftes lokalt. Herved forventes det at bådebroen har en restlevetid på 5-10 år.
Bådebro 2	De steder hvor der forekommer svært nedbrudte brædder i oversiden af brodækket, vurderes det, at brædderne skal udskiftes lokalt. Ydermere skal blotlagte sømhoveder slås ned/fjernes. Herved forventes det at bådebroen har en restlevetid på 5-10 år.
Bådebro 3	Det anbefales at bådebroen skiftes snarest muligt. Bro enden bør afspærres indtil dette sker.
Bådebro 4	Træspunsen bag bådebro 4, bør skiftes da dens fungerer som en del af den bærende konstruktion for bådebro 4. I samme omgang vurderes det, at bådebro 4 skal skiftes.
Bådebro 5	Bådebro 5 fremstår generelt som at opfylde sin funktion, men med et tykt lag alger nær enden af bådebroen. Det vurderes at det kun er nødvendigt at fjerne alger og svamp. Bådebroen forventes herefter at have en restlevetid på 5-10 år.
Bådebro 6	Manglende eller rustne bolte bør erstattes. Løse bolte og blotlagte søm bør hhv. strammes og slås ned. Der bør etableres nye rustfri stålrør ved bådebro 6 hvor de mangler. Det knækkede bræt i adgangstrappen bør skiftes snarest muligt af sikkerhedsmæssige hensyn.
Rampe	Det anbefales at begge ramper mellem bådebro 2 og 3 skiftes i forbindelse med udskiftningen af bådebro 3.

http://projects.cowiportal.com/ps/A107256/Documents/03 Project documents/00__Bådbroer v. Lyngby Roklub/A107256-003-1.0-Bådebroer v. lyngby roklub.docx

Hører til journalnummer: 00.30.00-S00-3-19
Udskrevet den 28-05-2019

5 Dispositionsforslag

5.1 Indledning

Ud fra den vurderede tilstand og den nødvendige udbedring er opstillet ét reparationsforslag for bådebroerne ved Lyngby roklub.

- For bådebro 1 skiftes løse og ødelagte brædder.
- For bådebro 2 skiftes løse og ødelagte brædder, samt blotlagte søm skal enten fjernes eller bankes ned.
- For bådebro 3 udskiftes både under- og overbygning. Broens yderste 3 m bør spærres af indtil udskiftning, da konstruktion vurderes at kunne svigte.
- For bådebro 4 udskiftes både under- og overbygning, samt den bagvedliggende spuns.
- For bådebro 5 vurderes det ikke nødvendigt, at foretage udbedringer.
- For bådebro 6 erstattes manglende og rustne bolte, samt de to manglende stålrør reetableres.
- For ramperne mellem bådebro 2 og bådebro 3 udskiftes både under- og overbygning. Stålpladen på den ene rampe vurderes at kunne genbruges.
- Generelt for bådebroerne skal mos og algevækst fjernes, eksempelvis med højtryksspuler.

5.2 Trafikantgener

Ved reparation og/eller udskiftning af bådebroerne kan der tages hensyn til brugerne af roklubben ved at skifte/reparere bådebroerne én ad gangen.

Hører til journalnummer: 00.30.00-S00-3-19
Udskrevet den 28-05-2019

5.3 Løsningsforslag

5.3.1 Teknisk beskrivelse

Ved dette løsningsforslag udskiftes bådebro 4 skiftes langs land, og at bådebro 3 forstærkes med nye pæle hvor der forekommer flytninger. Ydermere skiftes lokale brædder med huller og andre skader, samt træværket spules rent for alger og anden vækst.

Forberedende gravearbejde	Jordfyldet bag spunsen bortgraves og lægges i depot og eksisterende ankre fjernes.
Nedrivning	Bygværk 3 og 4 samt ramperne mellem bådebro 2 og 3 nedrives og eksisterende pæle fjernes. Alternativt skæres pælene ned, så de ikke er i vejen for den nye konstruktion.
Etablering af spuns	Den nye spuns sættes og ankre etableres.
Opfyldning bag spuns	Der genopfyldes med bag spunsen, så ankre bliver aktive og spunsen rettes ind.
Etablering af nye broer	Der rammes nye træpæle til både bro 3 og 4. Herefter opbygges broernes overbygning efter principper vist på Figur 43 og Figur 44. Herudover genopbygges ramperne som én samlet rampe med stålplade mod vest, vist på Figur 45.
Reetablering af arealer	Arealer reetableres, svarende til overflader før fornyelse.

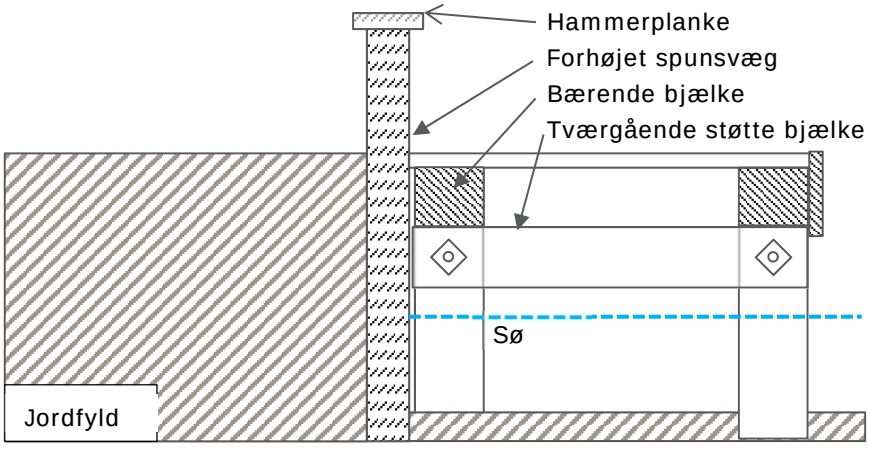

Figur 43 - Principiel opbygning af ny bådebro 4 og bagvedliggende spuns.

Hører til journalnummer: 00.30.00-S00-3-19
Udskrevet den 28-05-2019

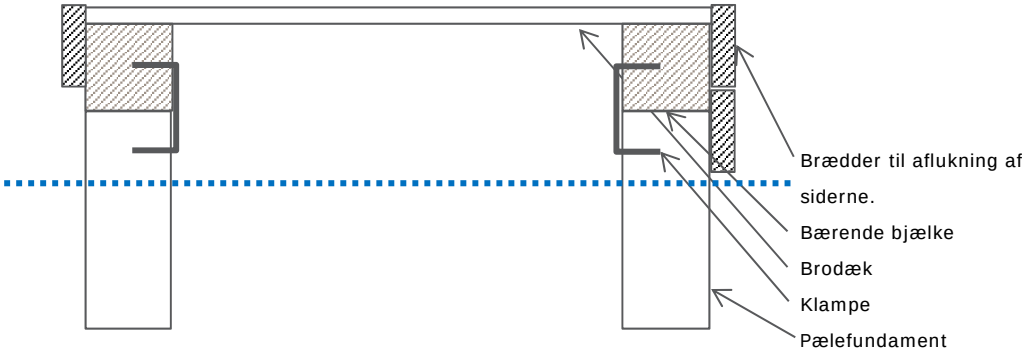

Figur 44 - Tværsnitsskitse af ny bådebro 3.

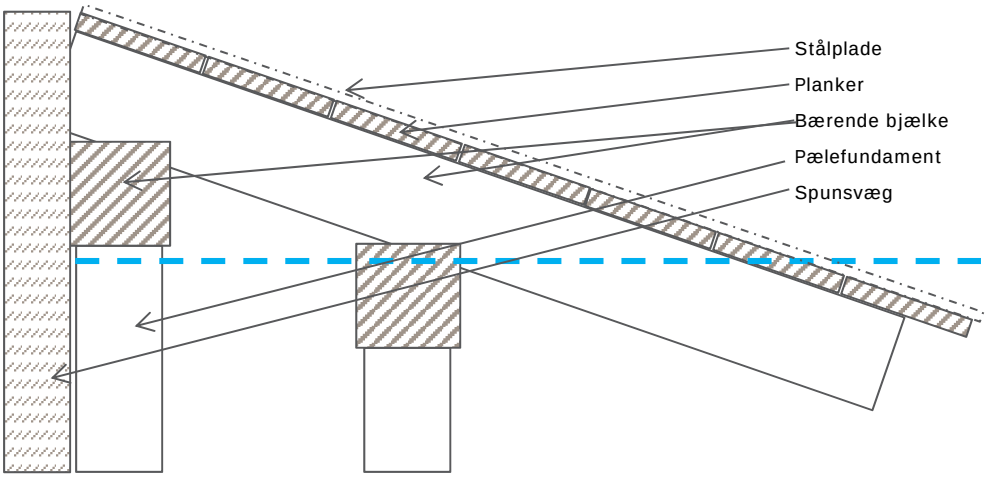

Figur 45 - Tværsnitsskitse af ny rampe.

Hører til journalnummer: 00.30.00-S00-3-19
Udskrevet den 28-05-2019

5.3.2 Tidsplan

Tabel 2: Tidsplan for løsningsforslag

Løsningsforslag		Uge 1	Uge 2	Uge 3	Uge 4	Uge 5
Nedrivning af bådebro 4	-	X				
Etablering af spuns og pæle	Nedramning af nye pæle		X			
	Nedramning af spuns		X			
Etablering af ny bådebro 4	Etablering af bærende bjælker.			X		
	Etablering brodæk				X	
	Etablering af brædder på kant					X
Jordfyld og jernbanesvel-ler på plads						X
Nedrivning af bådebro 3		X				
Etablering af ny bådebro 3	Nedramning af nye pæle		X			
	Etablering af bærende bjælker			X		
	Etablering af brodæk				X	
	Etablering af brædder på kant					X
Ramper mellem bådebro 2 og 3	Nedrivning	X				
	Nedramning af pæle		X			
	Etablering af rampe			X		
Reetablering af mindre skader		X	X			

5.3.3 Trafikale forhold og grænseflader

Området og bådebroerne benyttes af roklubbens medlemmer og aktiviteter. Ydermere, er der en del gående og cyklende i området hele året rundt.

Hører til journalnummer: 00.30.00-S00-3-19
Udskrevet den 28-05-2019

5.3.4 Økonomiske forhold

Bådebro 4 og den tilhørende træspuns estimeret til en længde på ca. 70 m, hvor bådebro 3 er estimeret til en længde på 35 m.

Overslag over omkostningerne er som anført i det følgende:

Tabel 3: Løsningsforslag - Omkostninger og mængder for aktiviteter, samt summerede nutidsværdier

Aktivitet	Enhed	Enhedspris (DKK ekskl. moms)	Mængde	Sum
Byggeplads	sum			193,000
Nedrivning af bådebro 4 og spuns	m	650	70	45,500
Etablering af spuns	m	10,000	80	800,000
Etablering af ny bådebro 4, 1.8 m bredde	m	6,000	70	420,000
Udgravning/tilbagefyld af jord	m^3	350	210	73,500
Nedrivning af bådebro 3	m	550	35	19,250
Etablering af ny både 3, 1.8 m bredde	m	6,000	35	210,000
Etablering af båderampe	m^2	6,000	10	60,000
Reetablering af mindre skader	timer	800	150	120,000
Rådgiver, projektering og tilsyn	sum			160,000
I alt				2,101,250

Hører til journalnummer: 00.30.00-S00-3-19
Udskrevet den 28-05-2019

6 Resumé og indstilling

Generelt var træværket nedbrudt og dækket af alger. Flere steder var dækplankerne knækkede eller hullede, som følge af deres ringe tilstand. Bådebro 3 og bådebro 4 samt ramperne mellem bådebro 2 og 3 blev på baggrund af sætninger og nedbrydning vurderet til at kræve udskiftning.

Med udgangspunkt i de observerede skader og skønnede skadesårsager, vurderes bådebro 3 og bådebro 4 at skulle udskiftes indenfor 1-2 år og at spunsvæggen bag bådebro 4 skal skiftes, for at bibeholde deres funktion. Ydermere, forventes det at reparationer af mindre skader giver en levetid på 5 til 10 år.

Der er opstillet et udbedringsforslag;

- Bådebro 3 og bådebro 4 samt ramperne mellem bådebro 2 og 3 skiftes snarest muligt, hvor spunsvæggen bag bådebro 4 udskiftes i samme omgang. Ydermere foretages reparationer af mindre skader.

Prisen for at udskifte bådebro 3 og bådebro 4, samt spunsen bag bådebro 4 og ramperne mellem bådebro 2 og 3, vurderes til mellem 2.000.000 og 2.300.000, prisniveau 1. kvartal 2018 og eksklusiv udgifter til projektering, tilsyn og behandling i Lyngby-Taarbæk kommune.

Hører til journalnummer: 00.30.00-S00-3-19
Udskrevet den 28-05-2019

Bilag A Visuel gennemgang

I Bilag A ses noter fra den visuelle gennemgang, suppleret med relevante fotos.

A.1 Bådebro 1

Oversigtsfoto. Bådebro 1 set fra bådebro 2. Det meste af bådebroen er dækket af et grønt lag, som formodes at være alger.

Detaljefoto. Enkelte brædder fremstår rådne.

Hører til journalnummer: 00.30.00-S00-3-19
Udskrevet den 28-05-2019

Detaljefoto. Formodet påsejlingsskade.

Detaljefoto. Der ses en mindre tværsnitsreduktion af pælene omkring vandspejlet. Det meste af bådebroen er dækket af alger.

Hører til journalnummer: 00.30.00-S00-3-19
Udskrevet den 28-05-2019

Oversigtsfoto. Træspuns bag bådebro 1 vurderes at opfylde sin funktion og med +5 års restlevetid.

Hører til journalnummer: 00.30.00-S00-3-19
Udskrevet den 28-05-2019

A.2 Bådebro 2

Oversigtsfoto. Bådebro 2.

Detaljefoto. Særligt nær enderne af de vandrette planker ses nedbrydning.

Hører til journalnummer: 00.30.00-S00-3-19
Udskrevet den 28-05-2019

Detaljefoto. Flere af brædderne er rådnet nær i enderne, og har ingen tilbage-værende styrke.

Detaljefoto. Det formodes at hjørnet ser ud som det gør pga. slitage.

Hører til journalnummer: 00.30.00-S00-3-19
Udskrevet den 28-05-2019

Detaljefoto. Der er banket kiler ind mellem bådebroen og enkelte af pælene under bådebroen. Der ses vækst af mos på den bærende bjælke.

Detaljefoto, underside. Undersiden af bådebroen er dækket af et tykt grønt lag.

Hører til journalnummer: 00.30.00-S00-3-19
Udskrevet den 28-05-2019

A.3 Bådebro 3

Oversigtsfoto. Bådebro 3 som set fra bådebro 4/5.

Oversigtsfoto. Bådebro set fra bådebro 4. Det ses at den bærende bjælke mod øst er flækket ud mod spidsen af bådebroen.

Hører til journalnummer: 00.30.00-S00-3-19
Udskrevet den 28-05-2019

Oversigtsfoto. Overfladen af bådebroen er dækket af alger.

Detaljefoto. Flere af brædderne på bådebroen, er flækket eller fremstår nedbrudt.

Hører til journalnummer: 00.30.00-S00-3-19
Udskrevet den 28-05-2019

Detaljefoto. Flere af brædderne på bådebroen, er flækket eller nedbrydt.

Detaljefoto. Overfladen af bådebroen er dækket af alger og mos. Det ses at hjørnet mod øst (højre) har sat sig, da den bærende bjælke er flækket.

Hører til journalnummer: 00.30.00-S00-3-19
Udskrevet den 28-05-2019

Oversigtsfoto. Langs bådebroens vestlige ende er der sat langsgående planker op, til under vandkanten.

Oversigtsfoto. Underside af bådebro 3 stødende op til land. Flere af pælene fremstår delvist nedbrudt, herudover ses at træværket er dækket af alger.

Hører til journalnummer: 00.30.00-S00-3-19
Udskrevet den 28-05-2019

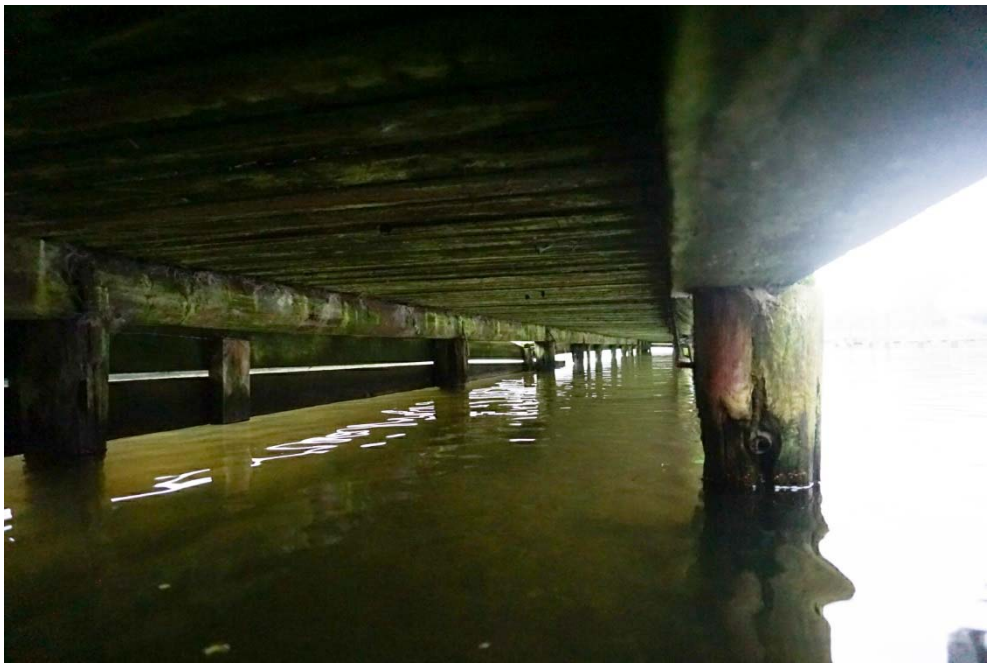

Oversigtsfoto. Underside af bådebro 3 set fra land. Pælene fremstår delvist nedbrudt. Herudover fremstår træværket dækket af alger.

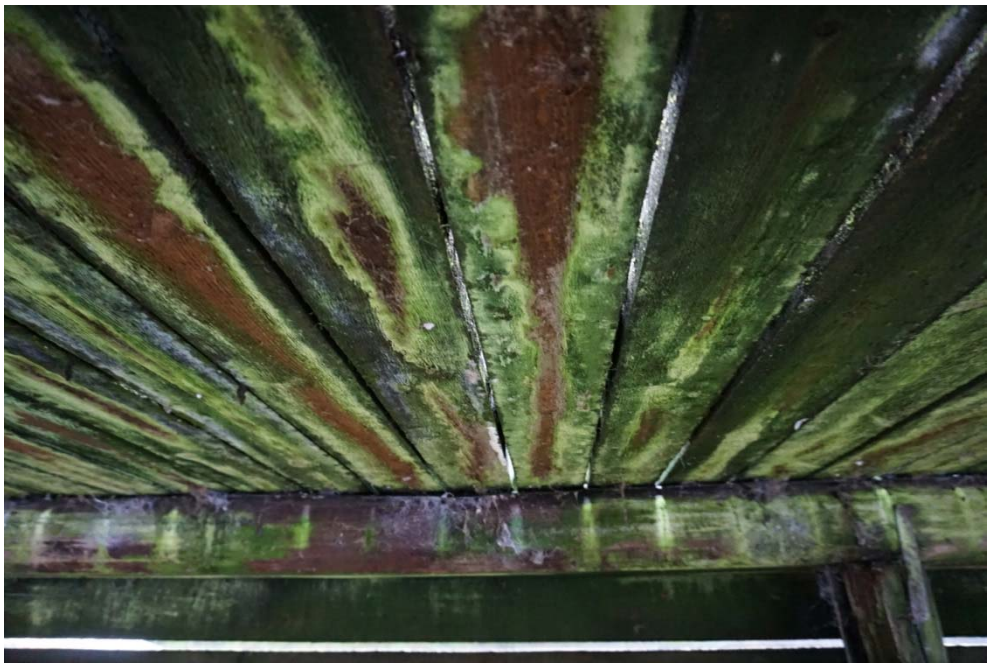

Detaljefoto. Undersiden er dækket af et tykt lag alger.

Hører til journalnummer: 00.30.00-S00-3-19
Udskrevet den 28-05-2019

Detaljefoto. Flere af pælene som skal understøtte bådebroen, er forskudt, således at overbygningen slet ikke eller delvist hviler herpå.

Detaljefoto. Flere af pælene som skal understøtte bådebroen, er forskudt, således at de har ingen eller minimal funktion.

Hører til journalnummer: 00.30.00-S00-3-19
Udskrevet den 28-05-2019

Detaljefoto. Den bærende bjælke i broens østlige hjørne er flækket og forskudt i forhold til den underliggende pæl.

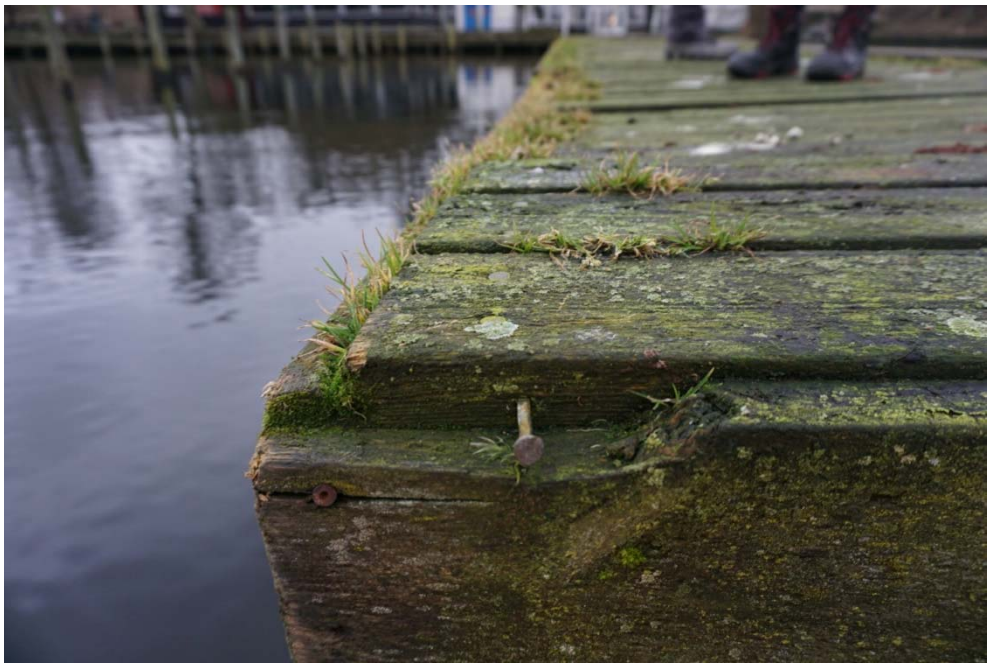

Detaljefoto. Enkelte steder er der blotlagte søm/sømhoveder.

Hører til journalnummer: 00.30.00-S00-3-19
Udskrevet den 28-05-2019

Oversigtsfoto. Undersiden er dækket af alger. Til venstre (mod øst), ses den flækkede bærende bjælke. Pælene er dækket af alger og er generelt rådne i overfladen.

Detaljefoto. Flækket bærende bjælke set fra undersiden. Bjælken er forskudt i forhold til den understøttende pæl.

Hører til journalnummer: 00.30.00-S00-3-19
Udskrevet den 28-05-2019

Detaljefoto. Langs et stykke bådebroen, mod vest, er siden dækket af med tre planker. Resten af den vestlige side er dækket af med to planker.

Oversigtsfoto, trærampe. Generelt var træværket her råddent. Tilstanden af underbygningen er ukendt.

Hører til journalnummer: 00.30.00-S00-3-19
Udskrevet den 28-05-2019

Oversigtsfoto, trærampe. Generelt var træværket her råddent. Tilstanden af underbygningen er ukendt.

Hører til journalnummer: 00.30.00-S00-3-19
Udskrevet den 28-05-2019

A.4 Bådebro 4

Oversigtsfoto. Bådebro 4 set fra bådebro 3.

Oversigtsfoto. Bådebro 4 set fra bådebro 3.

Hører til journalnummer: 00.30.00-S00-3-19
Udskrevet den 28-05-2019

Oversigtsfoto. Bådebro 4 set fra bådebro 3.

Oversigtsfoto. Sydligt stykke af bådebro 4 set fra bådebro 4. Bådebroen er dækket af alger.

Hører til journalnummer: 00.30.00-S00-3-19
Udskrevet den 28-05-2019

Detaljefoto. Hul i spunsvæggen bag bådebroen har forårsaget erosion af fyldet bagved. To plader er brugt til at dække erosionshullet af.

Detaljefoto. Langsgående planke på siden af bådebroen gaber enkelte steder.

Hører til journalnummer: 00.30.00-S00-3-19
Udskrevet den 28-05-2019

Oversigtsfoto. Bådebro 4 har sat sig ved spunsvæggens hjørne, formentlig pga. råd i spunsvæggen.

Oversigtsfoto. Svellerne der løber langs bådebroen er angrebet af råd og/eller insekter.

Hører til journalnummer: 00.30.00-S00-3-19
Udskrevet den 28-05-2019

Detaljefoto. Hjørnet af spunsvæggen hvor bådebroen har sat sig. En stor del af brædderne er rådne/mangler.

Detaljefoto. Hjørnet af spunsvæggen hvor bådebroen har sat sig. En stor del af brædderne er rådne/mangler.

Hører til journalnummer: 00.30.00-S00-3-19
Udskrevet den 28-05-2019

Detaljefoto. Flere af pælene som understøtter bådebroen er flækket.

Hører til journalnummer: 00.30.00-S00-3-19
Udskrevet den 28-05-2019

A.5 Bådebro 5

Oversigtsfoto. Bådebroen er dækket af alger.

Oversigtsfoto. Overgang mellem bådebro 4 og bådebro 5.

Hører til journalnummer: 00.30.00-S00-3-19
Udskrevet den 28-05-2019

Detaljefoto. Bådebroen er dækket af alger, hvilket har resulteret i en glat overflade. Enkelte steder forekommer der bevoksning i form af græs eller mos.

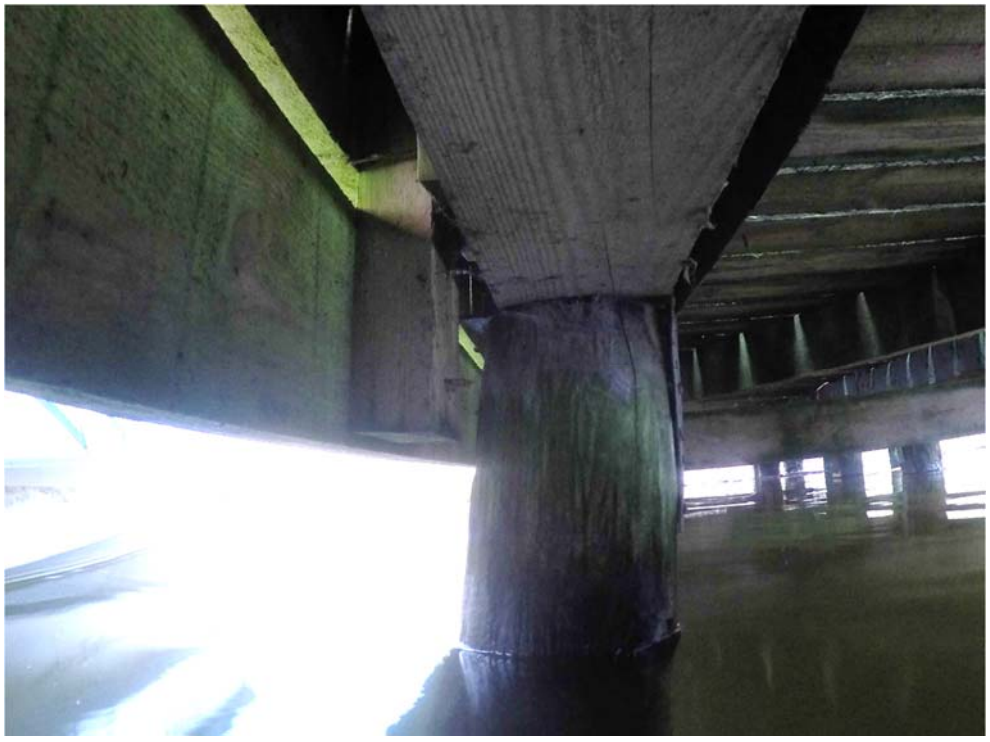

Detaljefoto. Undersiden af bådebroen har enkelt steder grønne plamager af alger.

Hører til journalnummer: 00.30.00-S00-3-19
Udskrevet den 28-05-2019

Detaljefoto. Undersiden af bådebroen har enkelt steder grønne plamager af alger.

Hører til journalnummer: 00.30.00-S00-3-19
Udskrevet den 28-05-2019

A.6 Bådebro 6

Oversigtsfoto. Midt på bådebroen, mod nord, mangler to jernrør til støtte af bådebroen.

Oversigtsfoto. Bådebroen er dækket af alger, men ingen synlige problemer med træværket.

Hører til journalnummer: 00.30.00-S00-3-19
Udskrevet den 28-05-2019

Detaljefoto. Bådebroen er dækket af hvide pletter som formodes at være en blanding af fugleklatter og svamp.

Detaljefoto. Et enkelt bræt er knækket ved det næst øverste trin på trappen ned til bådebroen.

Hører til journalnummer: 00.30.00-S00-3-19
Udskrevet den 28-05-2019

Detaljefoto. Træet på siden af bådebroen er generelt dækket af alger. Herudover er der også en del bevoksning i form af mos og græs.

Detaljefoto. Jernrør til at fastholde bådebroen mangler mod nord.

Hører til journalnummer: 00.30.00-S00-3-19
Udskrevet den 28-05-2019

Detaljefoto. Jernrør til støtte af bådebroen mangler mod nord. Herudover mangler beslag til fastgørelse jernrør to bolte.

Detaljefoto. Bolte ved samling mellem flydeelementer mangler mod syd.

Hører til journalnummer: 00.30.00-S00-3-19
Udskrevet den 28-05-2019

Detaljefoto. Sømhoveder er blotlagte.

Detaljefoto. Enkelt bolt mangler ved samling mellem flydeelementer mod syd. Herudover er de resterende bolte korroderede.

FEBRUAR 2018
LYNGBY-TAARBÆK KOMMUNE

BOLVÆRK OG TRÆSPUNS VED LYNGBY ROKLUB

TEKNISK OG ØKONOMISK SÆREFTERSYN AF BOLVÆRK OG TRÆSPUNS

COWI

Hører til journalnummer: 00.30.00-S00-3-19
Udskrevet den 28-05-2019

COWI

ADRESSE COWI A/S
Parallelvej 2
2800 Kongens Lyngby

TLF +45 56 40 00 00
FAX +45 56 40 99 99
WWW cowi.dk

FEBRUAR 2018
LYNGBY-TAARBÆK KOMMUNE

BOLVÆRK OG TRÆSPUNS VED LYNGBY ROKLUB

TEKNISK OG ØKONOMISK SÆREFTERSYN AF BOLVÆRK OG TRÆSPUNS

PROJEKTNR. A107256
DOKUMENTNR. A107256-002
VERSION 1.0
UDGIVELSESDATO 26.02.2018
UDARBEJDET TSLA
KONTROLLERET MHSJ
GODKENDT RMTH

Hører til journalnummer: 00.30.00-S00-3-19
Udskrevet den 28-05-2019

INDHOLD

1	Indledning	7
2	Basismateriale angående bygværk	9
2.1	Bygværksbeskrivelse	9
2.2	Historie	12
2.3	Trafikale forhold	13
3	Tilstandsregistrering	14
3.1	Hypotese	14
3.2	Visuel gennemgang	14
4	Skadesårsags- og udbedringsvurdering	19
4.1	Skadesårsag	19
4.2	Udbedringsvurdering	19
5	Dispositionsforslag	20
5.1	Indledning	20
5.2	Trafikantgener	20
5.3	Løsningsforslag	22
6	Resumé og indstilling	25

BILAG

Bilag A	Visuel gennemgang
A.1	Bolværk
A.2	Sydvestlig træspuns
A.3	Sydøstlig træspuns

Hører til journalnummer: 00.30.00-S00-3-19
Udskrevet den 28-05-2019

1 Indledning

COWI A/S har i januar 2018 udført teknisk og økonomisk særeftersyn af træspuns, bolværk og bådebroer i det sydøstlige hjørne af Lyngby sø for Lyngby Taarbæk Kommune.

Bolværket er placeret overfor Lyngby Roklub og slutter ved gangbroen over kanalen. Der løber en træspunsen sydøst for roklubben, langs den østlige bred af udløbet til fæstningskanalen. På den vestlige bred, syd for roklubben er et kortere stykke med træspuns også undersøgt.

Ydermere, er en træspuns ved Lyngby Dameroklub og bådebroerne placeret ved Lyngby roklub også undersøgt, se evt. Figur 1.

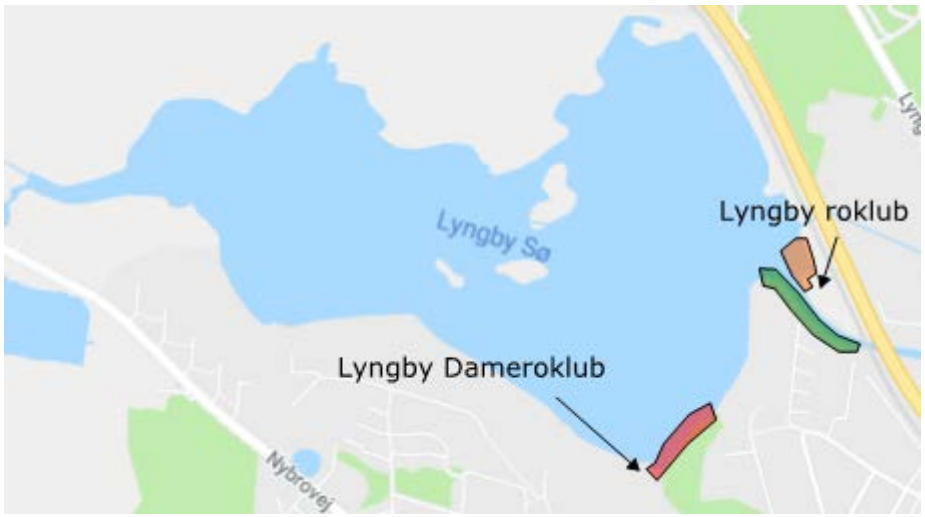

Figur 1 – Oversigt over de områder hvor der er udført eftersyn. Området med træspuns er markeret med rødt, området med bolværk og træspuns er markeret med grøn, og området med bådebroer er markeret med orange.

Hører til journalnummer: 00.30.00-S00-3-19
Udskrevet den 28-05-2019

Særeftersynet er udløst af bekymring fra Lyngby-Taarbæk kommunes side over tilstanden af bolværk og træspuns. Denne rapport omhandler strækningen med bolværk og træspuns overfor Lyngby Roklub og ned langs udløbet til fæstningskanalen, se Figur 2.

Figur 2 - Oversigt over bolværkets placering.

Eftersynet er udført af to etaper: d. 10 januar og d. 22 januar 2018 af Morten Holm Seneka Jensen (MHSJ) og Troels Stoklund Larsen (TSLA) begge fra COWI. Ved eftersynet d. 22 januar blev der besigtiget fra båd med assistance af bådfører og arbejdsmand fra Lyngby-Taarbæk kommune.

Ved eftersynet den 10. januar 2018 var temperaturen ca. 2 grader og vejret var skyet med lette byger. Søen var dækket af ca. 1 cm tyk is.

Ved eftersynet den 22. januar 2018 fra vand var temperaturen ca. 1 grad og vejret var skyet, samt ingen is på søen.

Hører til journalnummer: 00.30.00-S00-3-19
Udskrevet den 28-05-2019

2 Basismateriale angående bygværk

2.1 Bygværksbeskrivelse

2.1.1 Bygværksfortegnelse

Bygværksbetegnelse:	Bolværket og spunsene som er undersøgt, ligger hhv. overfor, syd for på modsat bred og sydøst for Lyngby Roklub.
Bygværksbestyrer:	Lyngby-Taarbæk kommune
Betalingspligtig	Lyngby-Taarbæk kommune
Ren- og vedligeholdelse	Lyngby-Taarbæk kommune

2.1.2 Konstruktiv udformning

Bolværk u. rep.

Konstruktionen er opbygget af pæle, som er rammet/vibreret ned i søbunden. På bagsiden, er fastgjort vandrette planker, som holder den bagvedliggende jord på plads. På ydersiden ligger et langsgående stræk, som ud fra pælene, vurderes at være forankret i jorden bag bolværket, se Figur 3 og Figur 4.

http://projects.cowiportal.com/ps/A107256/Documents/03 Project documents/00__Bolværk v. Lyngby Roklub/A107256-002-1.0-Bolværk v. lyngby roklub.docx

Hører til journalnummer: 00.30.00-S00-3-19
Udskrevet den 28-05-2019

Figur 3 - Oversigtsfoto af bolværk.

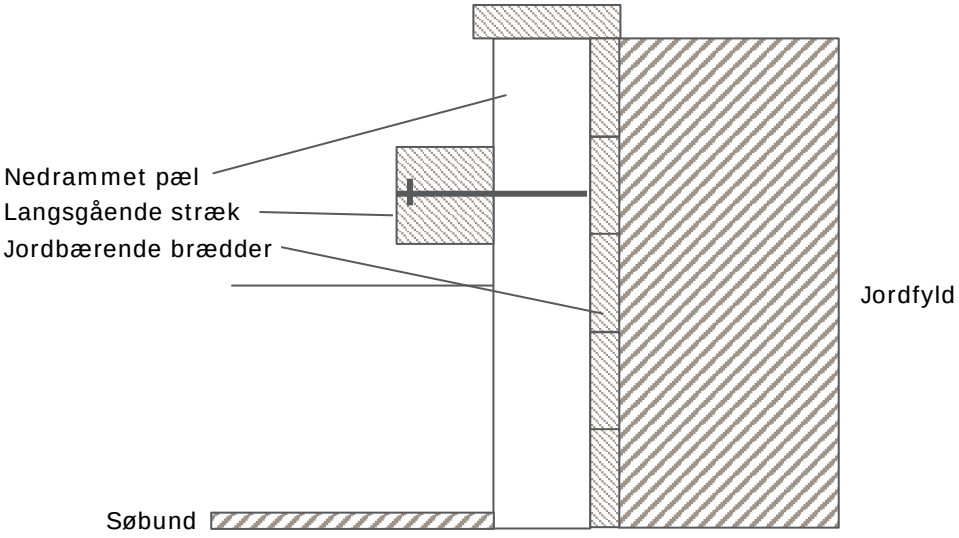

Figur 4 - Tværsnitsskitse af Bolværk. Skitsen er ikke målfast.

Bolværk m. rep.

En delstrækning af bolværket er repareret, ved at lodrette brædder er banket ned foran de tværgående brædder der ligger bag pælene. For at holde de lodrette brædder på plads, er der lagt en bjælke ind mellem brædder og det langsgående stræk. På stykket hvor det langsgående stræk ikke støtter brædderne bagved, er der påsat et langsgående bræt med jordankre, se Figur 5.

Hører til journalnummer: 00.30.00-S00-3-19
Udskrevet den 28-05-2019

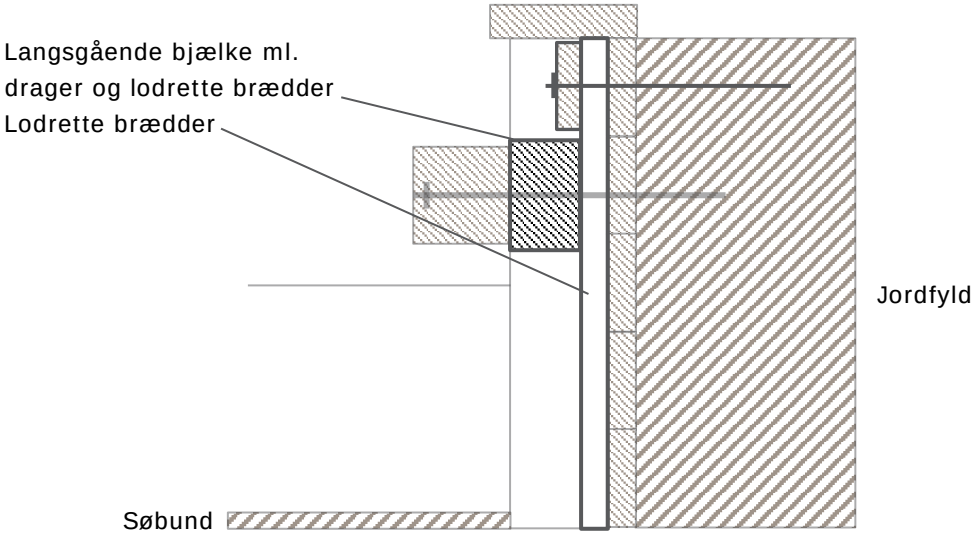

Figur 5 - Tværsnitsskitse af bolværk hvor reparationer er foretaget. Skitsen er ikke mål-fast.

Figur 6 - Oversigtsfoto af bolværk m. reparationer.

Træspuns

Spunsen er opbygget af et enkelt lag lodrette brædder, som er rammet/gravet ned i jorden. På henholdsvis sø- og landsiden er der fastgjort langsgående brædder umiddelbart under hammerplanken hvorigennem konstruktionen er forankret vha. jordankre. Afslutningsvis er der på oversiden af konstruktionen fastgjort en hammerplanke, se Figur 7.

Hører til journalnummer: 00.30.00-S00-3-19
Udskrevet den 28-05-2019

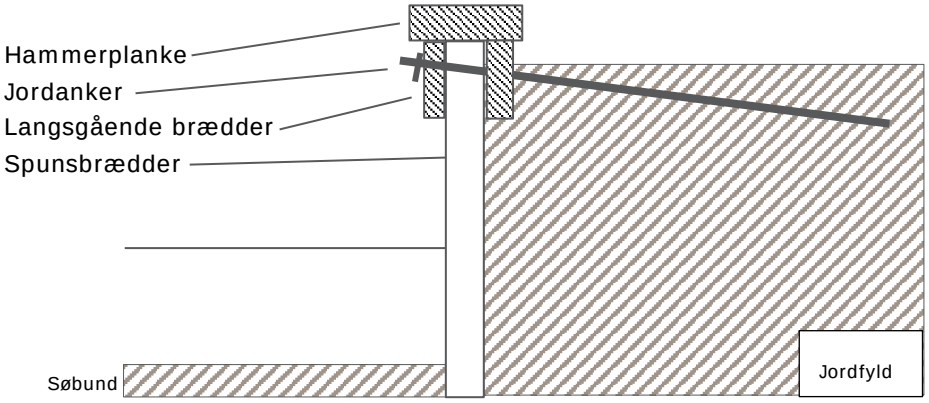

Figur 7 - Principskitse for træspuns. Skitsen er ikke målfast.

Figur 8 - Oversigtsfoto, træspuns sydøst for roklubben.

2.2 Historie

Oplysninger vedrørende bolværkets og træspunsens opførsel og efterfølgende historik er ikke oplyst af rekvirenten.

Tabel 1: Kronologisk oversigt over aktiviteter, der er relevante for dette særeftersyn

År	Art	Bemærkning
Ukendt	Opførelse	
2018	Særeftersyn	Teknisk og økonomisk særeftersyn udskrevet af kommunen.

2.2.1 Seneste eftersyn

Der er ikke kendskab til tidligere eftersyn.

Hører til journalnummer: 00.30.00-S00-3-19
Udskrevet den 28-05-2019

2.3 Trafikale forhold

I sommersæsonen (primo maj til medio september) sejler baadfarten rutebåd tæt forbi træspuns og bolværk.

Umiddelbart bag bolværket på sydsiden forløber gang- og cykelstien rundt om Lyngby Sø.

Hører til journalnummer: 00.30.00-S00-3-19
Udskrevet den 28-05-2019

3 Tilstandsregistrering

3.1 Hypotese

Ved gennemgang af fotos der er taget i forbindelse med tilbudsgivning på særeftersynet, er der opstillet en hypotese for skadesårsagen for de observerede skader på bolværk og spuns.

Det skønnes, at følgende er årsag til de skader der er observeret på bolværket og spuns.

- Træværket er nedbrudt pga. råd, svamp og insektangreb, som følge af naturlig ælde.
- Formodede huller/utætheder under vandoverfladen som har ledt til erosion bag bolværk/træspuns.

3.2 Visuel gennemgang

I det følgende er de væsentligste observationer fra særeftersynet kort sammenfattet. En komplet gennemgang er vedlagt som Bilag A.

3.2.1 Bolværk

Træværk

Generelt er det originale træværk udsat for en del råd og alger, specielt nær vandkanten. Udover råd og alger, forekommer der også en del mos og anden vækst på det langsgående stræk, pælene og de vandrette brædder nær vandspejlet, se Figur 9.

Hører til journalnummer: 00.30.00-S00-3-19
Udskrevet den 28-05-2019

Figur 9 - Langsgående stræk og brædder nær vandkanten er udsat for råd og bevoksning i form af mos og alger.

Delstrækningerne der er udbedret vurderes, at være i fin stand med lidt til ingen råd nær vandkanten, og kun mindre områder med alger, se Figur 10. På Figur 10 ses det, at det langsgående stræk ikke dækker delstrækningen, hvorfor der er suppleret med langsgående stræk langs toppen af de lodrette brædder, til at forankre reparationen.

Figur 10 – Reparation af bolværket i form af lodrette brædder banket ned foran de eksisterende tværgående brædder. Strækket dækker ikke dette stykke, så der er indsat et nyt langsgående stræk nær toppen, hvilket er forankret bag bolværket i jorden.

Flere af pælene i bolværket, er udsat for råd, særligt nær vandspejlet, hvilket skønnes at have reduceret deres tværsnitsareal med 30-40 %, se Figur 11.

Hører til journalnummer: 00.30.00-S00-3-19
Udskrevet den 28-05-2019

Figur 11 - Flere af pælene i bolværket er udsat for råd, som fører til et reduceret tværsnit.

Flytninger

Der forekommer ingen eller meget små flytninger af bolværket.

Erosion

Der er observeret et enkelt hul bag bolværket, som formodes at være opstået pga. erosion af jorden som følge af lokale huller i bolværket.

Figur 12 - Hul i jorden bag bolværket, det er muligt at se ud gennem bolværket, hvorfor det formodes at være opstået pga. erosion af jorden.

Hører til journalnummer: 00.30.00-S00-3-19
Udskrevet den 28-05-2019

3.2.2 Træspuns

Der er undersøgt to delstrækninger med træspuns; ét på bredden modsat roklubben og på samme side som roklubben mod sydøst. Generelt for begge strækninger er, at de er i dårlig forfatning.

Træværk

Generelt set er træværket rådnet væk nær vandspejlet, således at det kun er hammerplanke og de langsgående brædder med forankring der holder spunsen på plads, se Figur 13.

Figur 13 - Træspuns syd for Lyngby Roklub.

Enkelte steder er træer begyndt at slå rod ud under spunsen og ud i vandet, hvorfor det tyder på at skaderne har været længe undervejs, se Figur 14.

Figur 14 - Trærødder på vej ud under spunsen.

Hører til journalnummer: 00.30.00-S00-3-19
Udskrevet den 28-05-2019

Træspunsen på modsatte bred er ikke udsat for råd og ælde i samme omfang som ovenstående. Der forekommer dog en del råd nær vandkanten og algevækst længere oppe ad brædderne, se Figur 15.

Figur 15 - Træspuns bredden modsat Lyngby Roklub.

Flytninger

For spunsen på den nordlige bred ses en tydelig flytning af den øvre del. Dette vurderes opstået som følge af at råd nær vandspejlet har nedbrudt de lodrette planter hele vejen igennem og herved er væggen ikke længere forankret i jordbunden, i stedet hænger spunsen i de tilbageværende jordankre, se Figur 13. Træspunsen på den modsatte bred er velforankret, og har derfor minimale flytninger, se Figur 15.

Erosion

Det formodes at beplantningen bag træspunsen er med til at begrænse erosion, hvor hullerne i spunsen medfører at der ikke længere holdes på jorden.

Hører til journalnummer: 00.30.00-S00-3-19
Udskrevet den 28-05-2019

4 Skadesårsags- og udbedringsvurdering

4.1 Skadesårsag

Nedbrudt træværk

På baggrund af den visuelle gennemgang af bygværkerne, vurderes skadesårsagen for træværket at være angreb af råd, insekter og bakterier, som må betragtes som normalt for ældre trækonstruktioner, der er permanent udsat for fugt.

Flytninger

De steder hvor træspunsen tilter, vurderes det at være opstået pga. plankerne ved vandspejlet er rådnet over og herved mistet kontakt med jordbunden således at konstruktionen hænger i jordankrene.

Erosion

Det formodes at erosionen bag bolværket er forårsaget af huller i bolværket under vandoverfladen, som følge af råd eller insektangreb.

4.2 Udbedringsvurdering

Det vurderes at pælene og de tværgående brædder i bolværket er mest nedbrudt af råd og ælde omkring vandspejlet. Dette resulterer i at bolværket bør udskiftes indenfor 5 år for at bibeholde dets funktion.

Det vurderes at træspunsen sydøst for roklubben bør udskiftes snarest muligt, da dens funktion er ophørt.

De steder hvor der er hul i de lodrette brædder pga. råd i spunsen på modsatte bred af Lyngby Roklub, vurderes det at brædderne udskiftes for at bibeholde spunsens funktion.

http://projects.cowiportal.com/ps/A107256/Documents/03 Project documents/00__Bolværk v. Lyngby Roklub/A107256-002-1.0-Bolværk v. lyngby roklub.docx

Hører til journalnummer: 00.30.00-S00-3-19
Udskrevet den 28-05-2019

5 Dispositionsforslag

5.1 Indledning

Der er på baggrund af de vurderede skadesårsager og det nødvendige udbedrings behov opstillet et dispositionsforslag for bygværkerne.

- Hele bolværket udskiftes indenfor 3-5 år. Træspunsen sydøst for roklubben, på den nordlige bred erstattes. Træspunsen syd for roklubben, på modsat bred forstærkes lokalt, hvor nedbrydningen er værst.

I følgende antages udskiftning til azobe træ, hvormed der kan forventes en levetid på 10-25 år ud fra klasse 2 træ i henhold EN350.

5.2 Trafikantgener

Ved reparation af både bolværk og spuns skal der tages hensyn til baadfartens rutebåde, som sejler i sommersæsonen.

Ved reparation af bolværket vil det højst sandsynligt være nødvendigt at inddrage stien bag bolværket, som en del af arbejdspladsen, hvilket begrænser muligheden for at komme rundt langs søen, se evt. Figur 16 for placeing.

Hører til journalnummer: 00.30.00-S00-3-19
Udskrevet den 28-05-2019

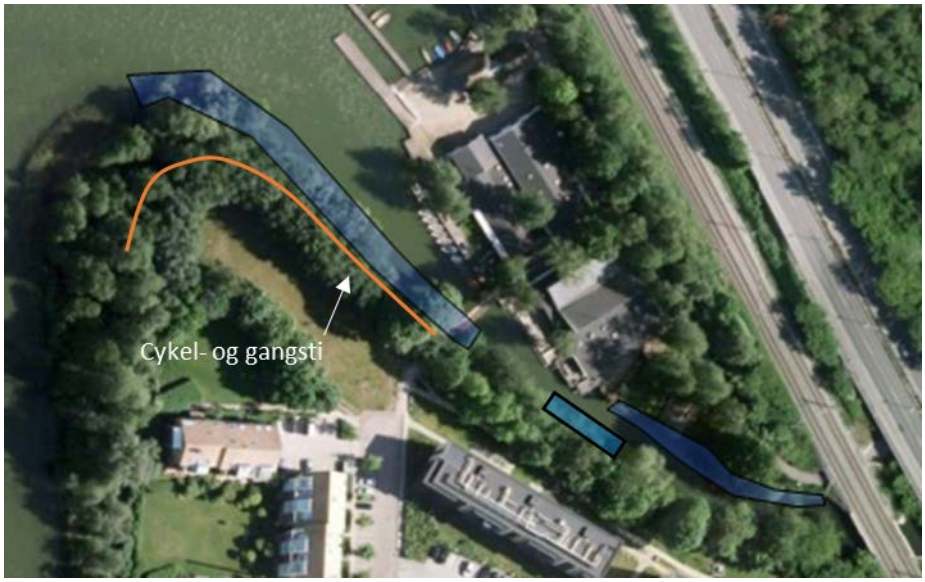

Figur 16 - Område hvor cykel- og gangsti kan komme i konflikt med arbejdsområde.

Hører til journalnummer: 00.30.00-S00-3-19
Udskrevet den 28-05-2019

5.3 Løsningsforslag

5.3.1 Teknisk beskrivelse

Ved dette løsningsforslag anbefales det at udføre følgende indenfor 3 til 5 år.

- Bolværket udskiftes med nyt bolværk.
- Træspunsen på den nordøstlige bred, sydøst for roklubben, samt træspunsen på den sydvestlige bred udskiftes begge med nye træspuns.

Bolværk

Nedrivning

Det eksisterende bolværk fjernes og bortkøres. Det er muligvis nødvendigt at bortgrave en del af jorden bag bolværket, for at undgå for meget udløb i søen. Nedrivningen foregår fra vand, for at undgå at jorden bag bolværket giver sig under vægten af en gravemaskine.

Forberedelse

Området forberedes til etablering af et nyt bolværk ved at grave ud, så der er plads til at etablere nye pæle.

Nyt Bolværk

Det ny bolværk etableres ved først at nedramme/vibrere pælene fra vand. Herefter fastgøres langsgående brædder på jordsiden af pælene, hvorefter et længde stræk kan monteres på forsiden af bolværket og konstruktionen kan lukkes af med en overlægger, se Figur 17.

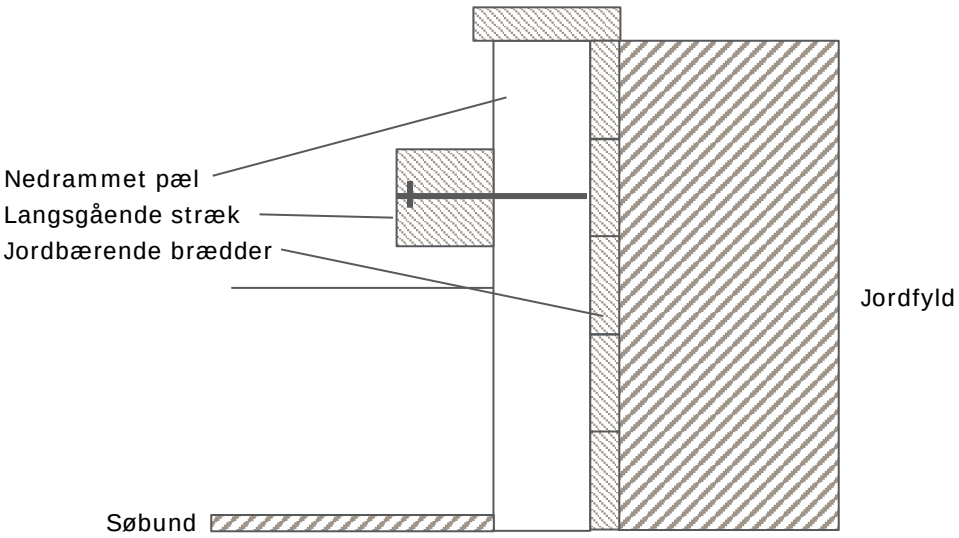

Figur 17 - Tværsnitsskitse af Bolværk. Skitsen er ikke målfast.

Træspuns

Nedrivning

Den eksisterende spuns fjernes og bortkøres. Jordankrer og forankringsplader fjernes og bortkøres.

Forberedelse

Området forberedes til etablering af ny træspuns ved at grave ud til jordankre.

Hører til journalnummer: 00.30.00-S00-3-19
Udskrevet den 28-05-2019

Ny Spuns

Den ny træspuns etableres ved først at nedramme/vibrere spuns-brædder. Herefter støttes brædder af på hver side med en vandret bjælke. Konstruktionen forankres og lukkes af med en hammerplanke, se Figur 18.

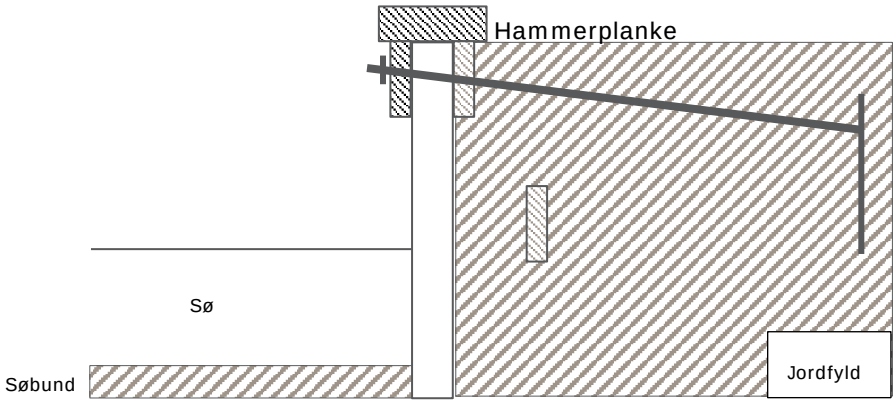

Figur 18 - Viser principiel opbygning af ny træspuns.

5.3.2 Tidsplan

Tabel 2: Tidsplan for løsningsforslag

Aktivitet \ uge	Uge 1	Uge 2	Uge 3	Uge 4	Uge 5	Uge 6
2018, Nedrivning af træspuns syd for roklub	X					
2018, Genopbygning af træspuns		X	X			
2023, Etablering af byggeplads	X					
2023, Jordarbejde inden nedrivning	X					
2023, Nedrivning af bolværk		X				
2023, Nedramning af nye pæle			X			
2023, Montering af brædder bag på pælene			X	X		
2023, Etablering af længde stræk				X	X	
2023, Etablering af hammerplanke					X	
2023, Afsluttende jordarbejde						X
2023, Forstærkning af træspuns modsat roklub						X

5.3.3 Trafikale forhold og grænseflader

Området er ikke påvirket af biltrafik, men benyttes væsentligt af gående, løbende, cyklende og sejlende.

Herudover skal der koordineres med den lokale roklub om deres aktiviteter påvirkes af arbejdet, samt med baadfarten om deres drift påvirkes.

Hører til journalnummer: 00.30.00-S00-3-19
Udskrevet den 28-05-2019

5.3.4 Økonomiske forhold

Bolværket estimeret til en længde på 100 m, hvor træspunsen sydvest for roklubben og træspunsen sydøst for roklubben er målt til hhv. 30 m og 50 m.

Overslag over omkostningerne er som anført i det følgende:

Tabel 3 - Løsningsforslag - Omkostninger og mængder for aktiviteter, samt summerede nutidsværdier.

Aktivitet	Enhed	Enhedspris (DKK ekskl. moms)	Mængde	Sum
Byggeplads	sum			225,000
Udgravning/tilbagefyld af jord	m³	350	600	210,000
Nedrivning af bolværk	m	300	100	30,000
Nedramning af pæle, azobé	stk	3,500	50	175,000
Montering af brædder, azobé	m²	1,500	250	375,000
Etablering af længdestræk, 150x150 mm	m	3,000	100	300,000
Etablering af hammerplanke, 50x200 mm azobé	m	500	100	50,000
Afsluttende jordarbejde	m³	400	200	80,000
Nedrivning af sydvestlig træspuns	m	400	30	12,000
Genopbygning af sydvestlig træspuns	m	9,000	30	270,000
Jordarbejde ifm. sydvestlig træspuns	m³	400	75	30,000
Nedrivning af sydøstlig træspuns	m	400	50	20,000
Genopbygning af sydøstlig træspuns	m	9,000	50	450,000
Jordarbejde ifm. sydøstlig træspuns	m³	400	100	40,000
Rådgiver, projektering og tilsyn	sum			150,000
I alt				2,417,000

Hører til journalnummer: 00.30.00-S00-3-19
Udskrevet den 28-05-2019

6 Resumé og indstilling

Med udgangspunkt i de observerede skader og skønnede skadesårsager, vurderes bolværket at skulle udskiftes indenfor 5 år, svarende til år 2023, samt at træspunsen syd for roklubben skal erstattes indenfor ét til to år, svarende til år 2018-2019. Træspunsen modsat roklubben vurderes at skulle udskiftes indenfor 5 år, svarende til 2023.

Der er opstillet ét udbedringsforslag:

- Bolværk skiftes indenfor 3-5 år, sydøstlig træspuns udskiftes indenfor ét til to år og træspunsen på modsatte bred, sydvest for roklubben, skiftes indenfor 3-5 år.

Prisen for udskiftningen af bolværk og træspuns samt forstærkning af modsatte træspuns vurderes til mellem 2.350.000 og 2.500.000 DKK, prisniveau 1. kvartal 2018 og eksklusiv udgifter til projektering, tilsyn og behandling i Lyngby-Taarbæk kommune.

Hører til journalnummer: 00.30.00-S00-3-19
Udskrevet den 28-05-2019

Bilag A Visuel gennemgang

I Bilag A ses noter fra den visuelle gennemgang, suppleret med relevante fotos.

A.1 Bolværk

Sydligt hjørne af Bolværk, detaljefoto. Træværk beskadiget.

Sydligt hjørne af Bolværk, detaljefoto. Træværk beskadiget.

Hører til journalnummer: 00.30.00-S00-3-19
Udskrevet den 28-05-2019

Sydligt hjørne af Bolværk, detaljefoto. Træpæl angrebet af råd. Det skønnes at bærende areal er næsten halveret.

Syd mod nord, oversigtsfoto. Det ses at træværket er rådent nær vandkanten, tykt grøn lag som formodes at være alger.

Hører til journalnummer: 00.30.00-S00-3-19
Udskrevet den 28-05-2019

2. pæl fra syd, detaljefoto. Nederste planke i kontakt med vand angrebet af råd.

Pæl + stræk, detaljefoto. Pælen er rådnet nær vandkanten. Det skønnes at bærende areal er næsten halveret. Længdedrager dækket af vækst i form af mos og alger.

Hører til journalnummer: 00.30.00-S00-3-19
Udskrevet den 28-05-2019

Brædder + pæl under vand, detaljefoto. Pæl + brædder under vand er rådne, hvor brædderne også har huller.

Detaljefoto. Bræt bag pæl er råddent og ødelagt. Formodentligt pga. ælde.

Hører til journalnummer: 00.30.00-S00-3-19
Udskrevet den 28-05-2019

Oversigtsfoto mod nord.

Detaljefoto. Langsgående stræk + bagvedliggende brædder. Brædder nær vandkant udsat for kraftig mos vækst.

Hører til journalnummer: 00.30.00-S00-3-19
Udskrevet den 28-05-2019

Detaljefoto. Langsgående stræk + bagvedliggende brædder. Brædder nær vandkant udsat for kraftig mos vækst. Bræt beskadiget.

Oversigtsfoto mod syd. Flere steder er der bevoksning på strækket, i form af mos og græs.

Hører til journalnummer: 00.30.00-S00-3-19
Udskrevet den 28-05-2019

Oversigtsfoto mod nord. Flere steder er der bevoksning på strækket, i form af mos og græs.

Detaljefoto. Flere steder er der bevoksning på strækket, i form af mos og græs.

Hører til journalnummer: 00.30.00-S00-3-19
Udskrevet den 28-05-2019

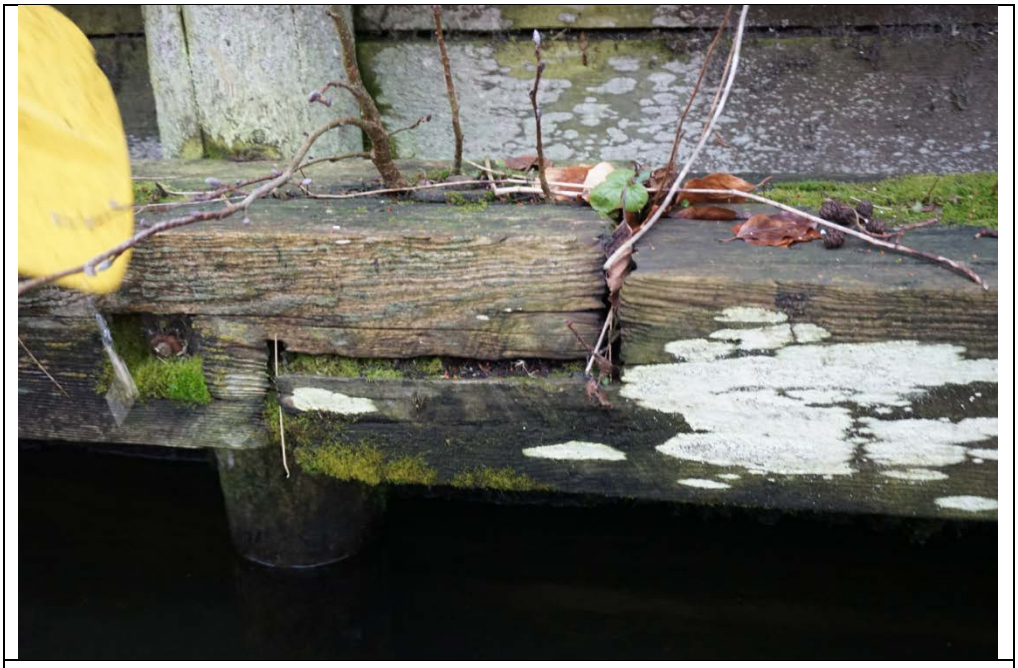

Detaljefoto. Samling af længde stræk. Mos/græs vækst flere steder på strækket.

Detaljefoto. Råd i lstræk. Det skønnes at strækket er forankret i både pæl og jord bag bolværket.

Hører til journalnummer: 00.30.00-S00-3-19
Udskrevet den 28-05-2019

Oversigtsfoto. Råd og vækst i stræk

Detaljefoto. Råd og vækst på langsgående bræt har resulteret i hul i brættet.

Hører til journalnummer: 00.30.00-S00-3-19
Udskrevet den 28-05-2019

Detaljefoto. Ny kontra gammel bolværkspæl. Ny pæl rådnet nær vandkanten.

Oversigtsfoto. Et stykke af det reparerede bolværk. Lodrette brædder er banket ned foran de originale langsgående brædder.

Oversigtsfoto. Et stykke af de reparerede bolværk.

Detaljefoto. Blotlagt skrue og søm i længdestræk.

Hører til journalnummer: 00.30.00-S00-3-19
Udskrevet den 28-05-2019

Detaljefoto. Blotlagt søm i strækket.

Oversigtsfoto mod syd. Længere stykke af bolværket med reparation.

Hører til journalnummer: 00.30.00-S00-3-19
Udskrevet den 28-05-2019

Detaljefoto. Brædder brugt ifm. reparation har et tykt grøn lag, samt en del formodet råd nær vandkanten. Bærende pæl er rådden nær vandkanten.

Detaljefoto. Råd og insektangreb af pæl nær vandkanten.

Hører til journalnummer: 00.30.00-S00-3-19
Udskrevet den 28-05-2019

Detaljefoto. Et stykke af det reparerede bolværk, hvor der er indsat nyt stræk henover det eksisterende. Her er i stedet installeret jordankre.

Detaljefoto. Stykket med reparation ophøre. Langsgående brædder stærkt rådnede/angrebet af insekter nær vandkant.

Hører til journalnummer: 00.30.00-S00-3-19
Udskrevet den 28-05-2019

Detaljefoto. Stykket med reparation ophøre. Langsgående brædder stærkt rådnede/angrebet af insekter nær vandkant.

Detaljefoto. Enkelt sted med hul i jorden bag bolværket. Formodes forårsaget af erosion pga. hul i langsgående brædder under vand.

Hører til journalnummer: 00.30.00-S00-3-19
Udskrevet den 28-05-2019

A.2 Sydvestlig træspuns

Oversigtsfoto. Sydvestlig træspuns.

Detaljefoto. Lodrette planker ødelagte nær vandkanten pga. råd/insekt angreb. Ydermere er de dækket af et grønt lag, som formodes at være alger.

Hører til journalnummer: 00.30.00-S00-3-19
Udskrevet den 28-05-2019

Detaljefoto. Lodrette planker ødelagte nær vandkanten pga. råd/insekt angreb. Ydermere er de dækket af et grønt lag, som formodes at være alger.

Oversigtsfoto. Jorden bag træspunsen går helt op til overkanten af hammer-planken.

Hører til journalnummer: 00.30.00-S00-3-19
Udskrevet den 28-05-2019

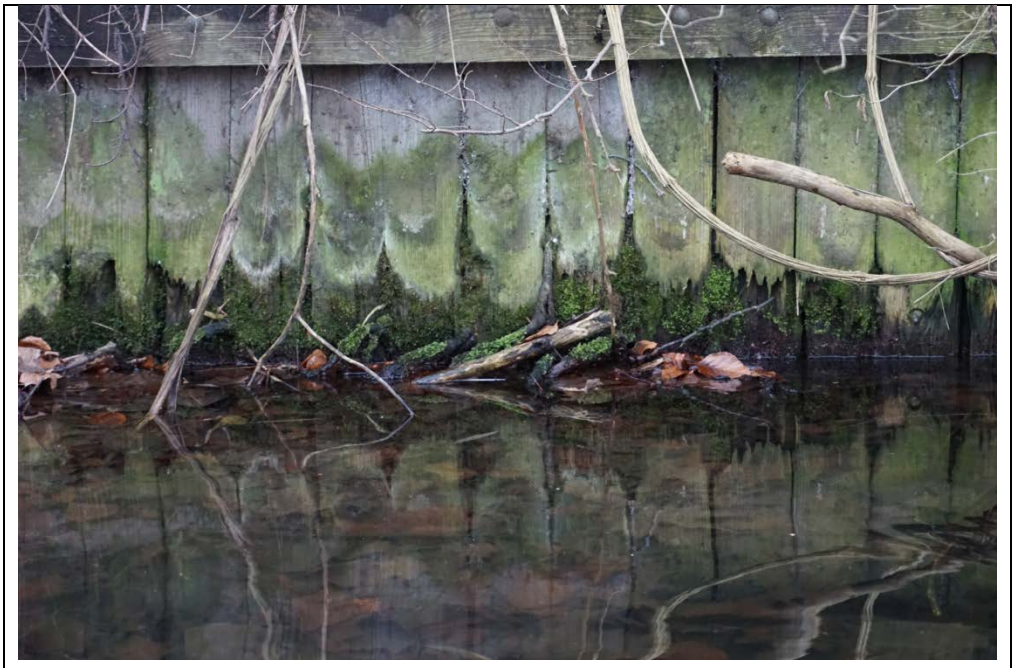

Detaljefoto. Udover råd og insektangreb vokser der også en del mos nær vandkanten.

Hører til journalnummer: 00.30.00-S00-3-19
Udskrevet den 28-05-2019

A.3 Sydøstlig træspuns

Oversigtsfoto. Det ses at træspunsen over et længere stykke slår ud, hvor den kun bliver holdt oppe af hammerplanke og ankre.

Detaljefoto. Størstedelen af plankerne i træspunsen er rådnet væk nær vandkanten.

Hører til journalnummer: 00.30.00-S00-3-19
Udskrevet den 28-05-2019

Detaljefoto. Flere af plankerne i træspunsen er rådnet væk nær vandkanten. Ydermere er et træ groet ud gennem træspunsen.

Detaljefoto. Træspunsen slår ud over et længere stykke, hvor den kun bliver holdt oppe af hammerplanke og ankre.

Hører til journalnummer: 00.30.00-S00-3-19
Udskrevet den 28-05-2019

Detaljefoto. Et enkelt sted er et træs rødder vokset ud under træspunsen.

Detaljefoto. Træspunsen slår ud over et længere stykke, hvor den kun bliver holdt oppe af hammerplanke og ankre.

Hører til journalnummer: 00.30.00-S00-3-19
Udskrevet den 28-05-2019

Detaljefoto. Enkelt planke mangler i konstruktionen. Ydermere er der ingen sammenhæng til det sidste stykke af træspunsen.

Oversigtsfoto. Ingen sammenhæng til det sidste stykke af træspunsen, hvor noget af bevoksningen bag spunsen er brudt ud gennem den.

Hører til journalnummer: 00.30.00-S00-3-19
Udskrevet den 28-05-2019

Detaljefoto. Træspunsen er rådnet/ædt op af insekter nær bunden.

FEBRUAR 2018
LYNGBY-TAARBÆK KOMMUNE

TRÆSPUNS V. LYNGBY DAMEROKLUB OG FOLKEPARKEN

TEKNISK OG ØKONOMISK SÆREFTERSYN AF TRÆSPUNS

Hører til journalnummer: 00.30.00-S00-3-19
Udlånt den 28-05-2019

COWI

ADRESSE COWI A/S
Parallelvej 2
2800 Kongens Lyngby

TLF +45 56 40 00 00
FAX +45 56 40 99 99
WWW cowi.dk

FEBRUAR 2018
LYNGBY-TAARBÆK KOMMUNE

TRÆSPUNS V. LYNGBY DAMEROKLUB OG FOLKEPARKEN

TEKNISK OG ØKONOMISK SÆREFTERSYN AF TRÆSPUNS

PROJEKTNR.	A107256
DOKUMENTNR.	A107256-001
VERSION	1.0
UDGIVELSESDATO	19-02-2018
UDARBEJDET	TSLA
KONTROLLERET	MHSJ
GODKENDT	RMTH

Hører til journalnummer: 00.30.00-S00-3-19
Udskrevet den 28-05-2019

INDHOLD

1	Indledning	6
2	Basismateriale angående bygværk	9
2.1	Bygværksbeskrivelse	9
2.2	Historie	11
2.3	Trafikale forhold	12
3	Tilstandsregistrering	13
3.1	Hypotese	13
3.2	Visuel gennemgang	14
4	Skadesårsags- og udbedringsvurdering	19
4.1	Skadesårsag	19
4.2	Udbedringsvurdering	19
5	Dispositionsforslag	21
5.1	Indledning	21
5.2	Trafikantgener	21
5.3	Løsningsforslag	22
6	Resumé og indstilling	25

BILAG

Bilag A	Visuel gennemgang

1 Indledning

COWI A/S har i januar 2018 udført teknisk og økonomisk særeftersyn af træspuns, bolværk og bådebroer i det sydøstlige hjørne af Lyngby sø for Lyngby Taarbæk Kommune. Spunsen er placeret fra Lyngby Dameroklub og hen forbi Lyngby Folkepark. Bolværk og bådebroer er placeret ved Lyngby roklub, se evt. Figur 1.

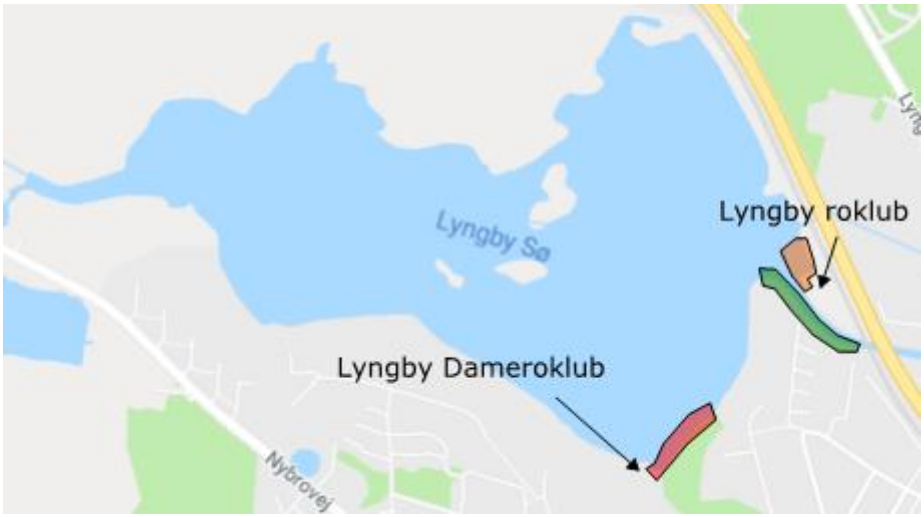

Figur 1 – Oversigt over de områder hvor der er udført eftersyn. Området med træspuns er markeret med rødt, området med bolværk er markeret med grøn, og området med bådebroer er markeret med orange.

Særeftersynet er indstillet af Lyngby-Taarbæk kommune, ud fra henvendelser vedrørende tilstanden af træspunsen. Bag spunsen ses der flere steder manglende bagfyld, som resultat af flytninger eller erosion, herudover ses blotlagte og ødelagte jordankre.

Denne rapport omhandler strækningen med træspuns fra Lyngby Dameroklub og hen langs Lyngby Folkepark, se Figur 2.

Hører til journalnummer: 00.30.00-S00-3-19
Udskrevet den 28-05-2019

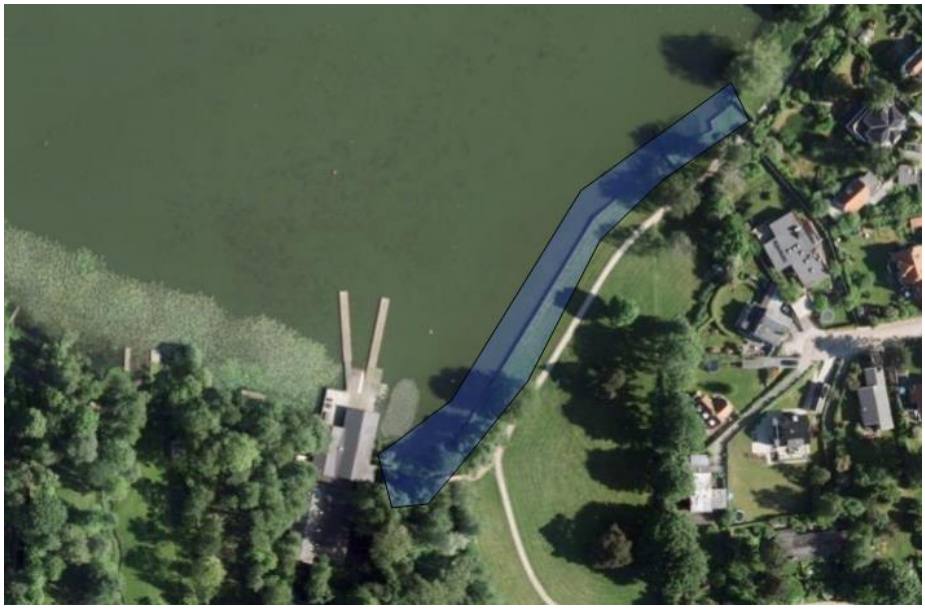

Figur 2 - Oversigtsfoto over området ved Lyngby Dameroklub.

Eftersynet er udført den 10. januar 2018 af Morten Holm Seneka Jensen (MHSJ) og Troels Stoklund Larsen (TSLA) begge fra COWI.

Ved eftersynet var temperaturen ca. 2 grader og vejret var skyet med lette byger. Søen var dækket af ca. 1 cm tyk is.

Træspunsen er i forbindelse med eftersynet opdelt i to hovedstrækninger; én hovedstrækning A der starter ved Lyngby Dameroklub og slutter ved et mindre udløb til søen, og en anden hovedstrækning B der starter ved udløbet og slutter ved den nordøstlige ende af Lyngby Folkepark, ved pavillonen. Hver hovedstrækning er splittet op i en række delstrækninger, som fremgår af Figur 3.

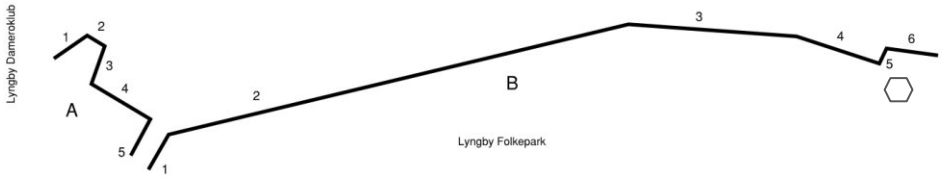

Figur 3 - Skitse der viser træspunsens forløb. Hovedstrækning A starter ved Lyngby Dameroklub og slutter langs et mindre udløb fra Lyngby sø. Hovedstrækning B starter ved det lille udløb og slutter mod øst sammen med Lyngby Folkepark.

Hører til journalnummer: 00.30.00-S00-3-19
Udskrevet den 28-05-2019

2 Basismateriale angående bygværk

2.1 Bygværksbeskrivelse

2.1.1 Bygværksfortegnelse

Bygværksbetegnelse:	Træspunsen som er undersøgt, ligger ud til Lyngby Sø og fungerer som støtte for plænen i Lyngby Folkepark.
Bygværksbestyrer:	Lyngby-Taarbæk kommune
Betalingspligtig	Lyngby-Taarbæk kommune
Ren- og vedligeholdelse	Lyngby-Taarbæk kommune

2.1.2 Konstruktiv udformning

Træspunsen langs Lyngby Folkepark og ved Lyngby Dameroklub er opbygget på flere forskellige måder. Dette formodes at være pga. forskellige opførelses år, samt reparationer.

Konstruktionstype 1

Træspunsen er etableret på ydersiden af en gammel spuns, således at brædderne fra den gamle konstruktion har støttet jorden indtil de er rådnet væk. Den nye del af konstruktionen består af et lag lodrette brædder, som er rammet/gravet ned i jorden med en langsgående bjælke mellem dem og den gamle spuns. På henholdsvis sø- og landsiden er der fastgjort to langsgående brædder i toppen af de lodrette brædder, for at holde konstruktionen sammen. Konstruktionen er forankret via de langsgående brædder med jordankre, som går skråt ned i jorden. Konstruktionen er lukket af med en hammerplanke, se Figur 4.

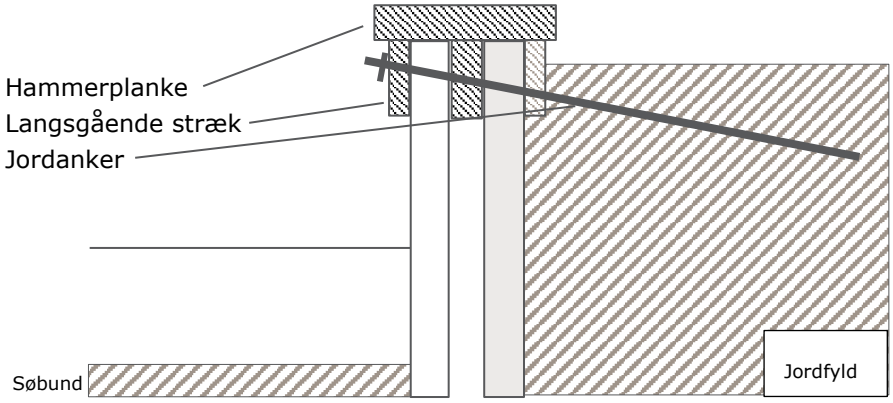

Figur 4 - Principskitse for konstruktionstype 1. Skitsen er ikke målfast.

Konstruktionstype 2

Konstruktionen er opbygget af to lag lodrette brædder som er rammet/gravet ned i jorden på hver side af en langsgående bjælke. På henholdsvis sø- og landsiden af spunsen er der fastgjort to langsgående brædder, som holder de lodrette brædder sammen. Gennem det nederste bræt på søsiden er spunsen forankret til et jordanker. Afslutningsvis er der på oversiden af konstruktionen fastgjort to vandrette hammerplanker, se Figur 5.

Hører til journalnummer: 00.30.00-S00-3-19
Udskrevet den 28-05-2019

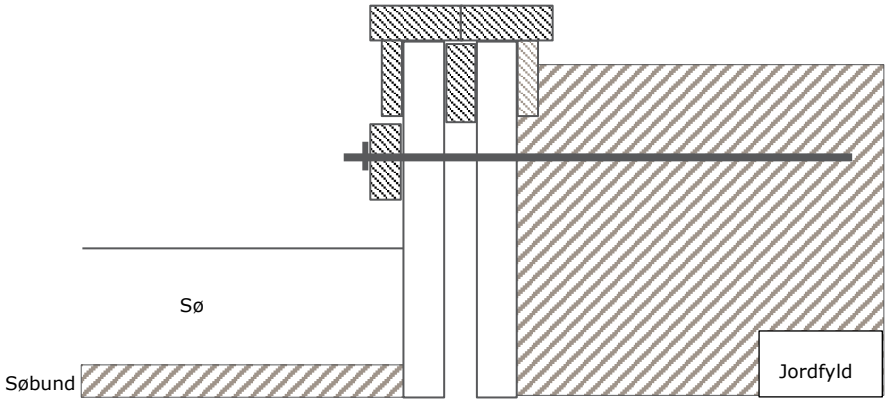

Figur 5 - Principskitse for konstruktionstype 2. Skitsen er ikke målfast.

Konstruktionstype 3

Konstruktionen er opbygget af et enkelt lag lodrette brædder, som er rammet/gravet ned i jorden. På henholdsvis sø- og landsiden er der fastgjort langsgående brædder: ét par umiddelbart under hammerplanken og ét par lige under punktet hvor konstruktionen er forankret med jordankre. Afslutningsvis er der på oversiden af konstruktionen fastgjort en hammerplanke, se Figur 6.

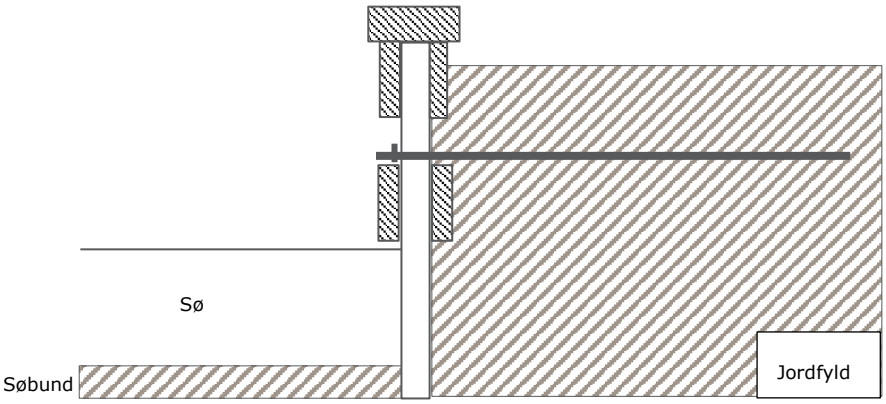

Figur 6 - Principskitse for konstruktionstype 3. Skitsen er ikke målfast.

Konstruktionstype 1 blev hovedsageligt fundet på delstrækning A, hvor konstruktionstype 2 og 3 blev fundet på delstrækning B.

2.2 Historie

Oplysninger vedrørende træspunsens opførelses år og efterfølgende historik er ikke oplyst af rekvirenten.

Tabel 1 - Kronologisk oversigt over aktiviteter, der er relevante for dette særeftersyn.

År	Art	Bemærkning
-	Opførelse	
2018	Særeftersyn	Teknisk og økonomisk særeftersyn udskrevet af kommunen.

2.2.1 Seneste eftersyn

Der er ikke kendskab til tidligere eftersyn.

2.3 Trafikale forhold

Spunsvæggen ligger i et parkområde, uden biltrafik. Den bliver derimod benyttet, af den nærliggende roklub, fortøjning og ombordstigning af både.

Hører til journalnummer: 00.30.00-S00-3-19
Udskrevet den 28-05-2019

3 Tilstandsregistrering

3.1 Hypotese

Ved gennemgang af de fotos der er taget i forbindelse med tilbudsgivning på særeftersynet, er der opstillet en hypotese for skadesårsagen for de observerede skader på og omkring træspunsen.

- Træværket er nedbrudt pga. råd, svamp og insektangreb, som følge af naturlig ælde.
- Som følgeskade af det nedbrudte træværk, er væggen blevet utæt og har ført til at vand har kunne erodere jorden bort bag spunsvæggen.
- Deformation kan skyldes nedbrydning eller ikke funktionel vandret forankring.
- Ved bestemt vindretning bliver vandet presset ned mod træspunsen og bølger kan slå ind over og erodere den bagved liggende jordfyld (afdræning bag træspunsen mangler).

3.2 Visuel gennemgang

I det følgende er de væsentligste observationer fra særeftersynet kort sammenfattet. En komplet gennemgang er vedlagt som Bilag A.

3.2.1 Hovedstrækning A

Figur 7 – Oversigtsfoto af Hovedstrækning A.

Træværk

Generelt fremstår de lodrette brædder i spunsvæggen nedbrudt af råd nær vandkanten, på både mod jord- og vand-siden. Der ses ligeledes nedbrydning af hammerplanken flere steder.

Forankring

For strækningen fremstår forankringen opspændt og vurderes at opfylde sin funktion. Hvilket underbygges af der ikke er observeret tegn på deformationer af spunsen.

Erosion

I forbindelse med erosion af jorden bag spunsvæggen, blotlægges jordankre og sømspidser mm. Det er observeret at nogle af områderne hvor jorden er bort-eroderet, er der forsvundet så meget af de lodrette bjælker, at det er muligt at se ud gennem spunsvæggen, se Figur 8.

Hører til journalnummer: 00.30.00-S00-3-19
Udskrevet den 28-05-2019

Figur 8 - Spunsvæggen er rådnet væk, således at man kan se ud gennem den.

Flytninger

Der er ikke observeret væsentlige tegn på flytninger af træspunsen.

Øvrige forhold

Der er flere steder på strækningen observeret blotlagte søm, som kan udgøre en risiko for personer og dyr der færdes i området.

Figur 9 – Eksempel på blotlagt søm og jordanker på delstrækning A4, herudover ses det at jorden er eroderet bort.

3.2.2 Hovedstrækning B

Træværk

Generelt er spunsvæggens lodrette brædder nedbrudt af råd nær vandkanten, på både mod jord- og vand-siden. Hammerplanken er flere steder, væsentligt nedbrudt, særligt nær plankernes ender, se Figur 10

Figur 10 - Eksempel på råd i hammerplanken.

Forankring

På strækningen fremstod en del af boltene til fastgørelse af ankerstrænger løse og de synlige ankerstænger slappe til trods for deformation af væggen, se Figur 11.

Figur 11 - Slap og løs forankring.

Hører til journalnummer: 00.30.00-S00-3-19
Udskrevet den 28-05-2019

Erosion

Flere steder er spunsvæggen så nedbrudt, at der er opstået hul igennem nær søbunden, hvilket har medført erosion af jorden bag spunsenvæggen, se Figur 12. Der er fundet to områder på ca. 20 m langs delstrækning B2 og B3, med kraftig erosion.

Figur 12 - Eksempel på erosion af jord bag spunsvæggen. Forårsaget af hul i spunsvæggen ved søbunden.

Flytninger

Hjørnet mellem delstrækning B2 og B3 fremstod mekanisk påvirket. Der var ingen sammenhæng mellem de to stykker af spuns. På Figur 13 ses det at jordankeret som skulle forankre spunsen, ligger løst og bøjet og dermed ikke opfylder sin funktion. Ende stykkerne af B2 og B3, var begge ude af vage og formodes at være hævet i forhold til resten af spunsen pga. mekanisk påvirkning, se Figur 13.

Figur 13 - Hjørne mellem delstrækning B2 og B3. Formodes påkørt/mekanisk påvirket.

Øvrige forhold

Der er flere steder på strækningen observeret blotlagte søm, som kan udgøre en risiko for personer og dyr der færdes i området, se Figur 14.

Figur 14 - Blotlagte søm. Flere stykker af strækningen, ser ud som ovenstående billede.

Hører til journalnummer: 00.30.00-S00-3-19
Udskrevet den 28-05-2019

4 Skadesårsags- og udbedringsvurdering

4.1 Skadesårsag

Nedbrudt træværk

På baggrund af den visuelle gennemgang af bygværket, vurderes skadesårsagen for træværket at være angreb af råd, insekter og bakterier, hvilket må betragtes som normalt for ældre trækonstruktioner, der er permanent opfugtet.

Løs forankring

Årsagen til de løse bolte på hovedstrækning B vurderes at være manglende vedligehold.

Manglende jordfyld

For størstedelen af de steder hvor der er observeret manglende jordfyld på bagsiden af spunsen, har det været muligt at observere huller hele vejen gennem spunsen. Derfor formodes årsagen til det manglende jordfyld at være erosion som følge af manglende dræn bag spunsen.

Flytninger

For de steder hvor den nederste del af spunsen fremstår forskudt i forhold til oversiden vurderes at være opstået pga. en kombination af erosion af fyldet på landsiden og erosion af søbunden.

For hjørnet mellem delstrækning B2 og B3 fremstår skaden som opstået pga. af kraftig mekanisk påvirkning fra indersiden. F.eks. pga. af påkørsel med køretøj (traktor med græsslåningsudstyr).

4.2 Udbedringsvurdering

De steder hvor træspunsen har sluppet jorden bag den, samt steder med lokal erosion, vurderes det at de lodrette bjælker i det pågældende område skal udskiftes. I den forbindelse bør der etableres nye stålankerstænger og evt. anker plader. Her er der tale om delstrækningerne A1 - 4 og B2 - 6. Det vurderes at der er mulighed for at bibeholde delstrækning A5 og B1, som formodes at kunne holde op til fem år endnu, men det anbefales at disse skiftes samtidig med resten af træspunsen, for at opnå en ensartet levetid og æstetik for hele konstruktionen.

Hører til journalnummer: 00.30.00-S00-3-19
Udskrevet den 28-05-2019

5 Dispositionsforslag

5.1 Indledning

Der er på baggrund af den vurderede skadesårsag og den nødvendige udbedring opstillet et reparationsforslag for bygværket.

- Spunsen udskiftes for hele strækningen indenfor 3 til 5 år, med jordopfyldning af huller bag spunsvæggen og afdækning af blotlagte søm indenfor ét år.

En udskiftet spuns forventes at have en levetid på 10-25 år ud fra klasse 2 træ i EN350.

5.2 Trafikantgener

Ved reparation af spunsen kan der muligvis tages hensyn til de nærliggende roklubbers brug af området omkring træspunsen.

5.3 Løsningsforslag

5.3.1 Teknisk beskrivelse

Ved dette løsningsforslag anbefales det at hele træspunsen udskiftes indenfor tre til fem år. Hvor hullerne bag spunsen fyldes med jord og blotlagte søm afhjælpes indenfor ét år.

Nedrivning

Den eksisterende spuns fjernes og bortkøres. Jordankrer og forankringsplader fjernes og gemmes til genbrug om muligt. Ødelagte jordankrer bortkøres.

Forberedelse

Området forberedes til etablering af en ny træspuns ved at grave ud til jordankre.

Ny Spuns

Den ny træspuns etableres ved først at nedramme/vibrere spuns-brædder. Herefter støttes brædder af på hver side med en vandret bjælke. Konstruktionen forankres og lukkes af med en hammerplanke, se Figur 15. Bag på spunsen lægges et stendræn m. afløb indkapslet i geotekstil, for at undgå erosion fremover.

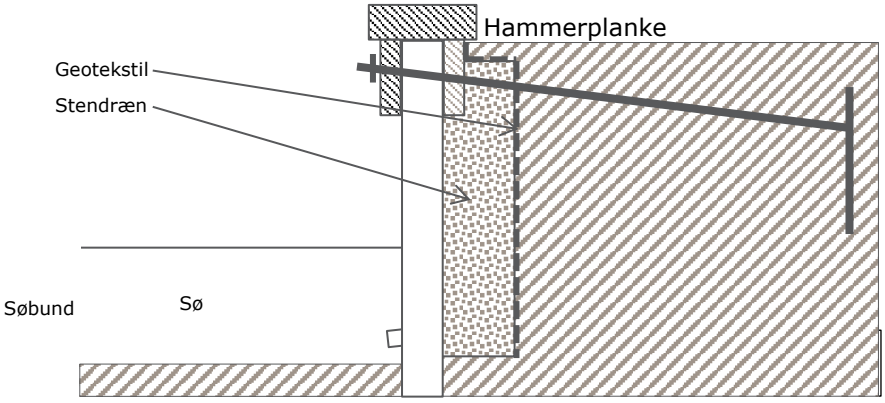

Figur 15 – Tværsnitsskitse, viser principiel opbygning af ny træspuns.

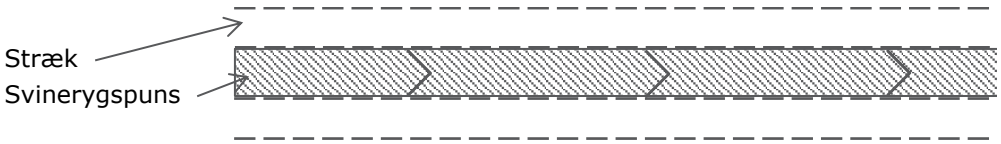

Figur 16 - Planskitse, viser principiel opbygning af ny træspuns.

Hører til journalnummer: 00.30.00-S00-3-19
Udskrevet den 28-05-2019

5.3.2 Tidsplan

Baseret på løsningsforslagets tekniske beskrivelse er opstillet følgende tidsplan.

Tabel 2 Tidsplan for løsningsforslag

Løsningsforslag	Aktivitet	Uge 0	Uge 1	Uge 2	Uge 3	Uge 4	Uge 5	Uge 6	Uge 7
2018, Vedlige-hold	Opfyld af huller og afdækning af søm	X							
2023, Nedrivning af eksisterende spuns	-		X	X					
2023, Etablering af spuns	Nedramning af spuns			X	X	X			
	Etablering af tværstænger					X	X		
	Etablering af jordankre						X		
	Etablering af hammerplanke mm.							X	
	Opfyldning af jord/dræn								X
	Oprydning og græssåning								X

5.3.3 Trafikale forhold og grænseflader

Området er ikke påvirket af biltrafik, men benyttes væsentligt af gående, løbende og cyklende.

Herudover skal der koordineres med den lokale roklub om deres aktiviteter påvirkes af arbejdet.

5.3.4 Økonomiske forhold

Overslag over omkostningerne er som anført i det følgende:

Økonomisk løsning

Tabel 3 Løsningsforslag - Omkostninger og mængder for aktiviteter.

Aktivitet	Enhed	Enhedspris (DKK ekskl. moms)	Mængde	Sum
Huller bag træspuns fyldes med jord	m³	350	40	14,000
Blotlagte søm afdækkes/afskæres	sum			20,000
Byggeplads	sum			195,000
Nedrivning af spuns	m	300	200	60,000
Nedramning af spuns, 50x200 mm azobéspuns, L = 2 m	m²	2,000	400	800,000
Etablering af langsgående brædder, 2x 75x150 mm azobé	m	600	200	120,000
Anker pr. 1.5 m inkl. ankerplader	stk	2,500	133	332,500
Etablering af hammerplanke, 50x200 mm azobé	m	500	200	100,000
Udgravning/tilbagefyld af jord	m³	350	500	175,000
Græssåning	m²	40	1000	40,000
Rådgiver, projektering + tilsyn	sum			142,500
I alt				1,999,000

Hører til journalnummer: 00.30.00-S00-3-19
Udskrevet den 28-05-2019

6 Resumé og indstilling

Spunsen er gennemgået visuelt, hvor der er registreret varierende nedbrydning af træværket. Værst ser det typisk ud omkring vandspejlet, hvor træet flere steder er fuldstændig nedbrudt.

Lokalt er der nær søbunden observeret huller i træværket, hvilket vurderes at have ledt til erosion af det bagvedliggende jordfyld. Det manglende jordfyld har medført at der er blotlagte søm og synlige ankerstænger på en stor del af strækningerne.

Årsagen til skaderne vurderes at være naturlig ælde, som resultat af den eksponering træværket er udsat for.

Med udgangspunkt i de observerede skader og skønnede skadesårsager, vurderes spunsen at skulle udskiftes indenfor 3-5 år, svarende til senest i år 2023, for at bibeholde træspunsens integritet. Dette sker under forudsætning af at der påfyldes jord i de områder med erosion og blotlagte søm bøjes af så der ikke er risiko for personskade i perioden ind til fornyelse.

Prisen for at udskyde udskiftningen af træspunsen vurderes til mellem 1.900.000 og 2.100.000 DKK, prisniveau 1. kvartal 2018 og eksklusiv udgifter til behandling i Lyngby-Taarbæk kommune.

Hører til journalnummer: 00.30.00-S00-3-19
Udskrevet den 28-05-2019

Bilag A Visuel gennemgang

I Bilag A ses noter fra den visuelle gennemgang, suppleret med relevante fotos.

Hører til journalnummer: 00.30.00-S00-3-19
Udskrevet den 28-05-2019

Foto

Bygværk: Træspuns ved Lyngby Folkepark og Lyngby Dameroklub		Dato: 10-01-2018
Placering:	ATR: A107256	Init: TSLA

Foto 1: (0001.jpg) Delstrækning A1, oversigtsfoto. Træspuns op til Lyngby Dameroklub. Hammerplanken er i god stand. Hul i spuns, hvilket har medført erosion ved hjørnet op til A2.

Foto 2: (0002.jpg) Hjørnet mellem delstrækning A1/A2, oversigtsfoto. Træspuns op til Lyngby Dameroklub. Hul i spuns og erosion af den bagvedliggende jord.

Hører til journalnummer: 00.30.00-S00-3.19
Udskrevet den 23-05-2019

Foto

Bygværk: Træspuns ved Lyngby Folkepark og Lyngby Dameroklub		Dato: 10-01-2018
Placering:	ATR: A107256	Init: TSLA

Foto 4: (0004.jpg) Delstrækning A2, detaljefoto. Erosion af jorden bag træspunsen. Vand på bagsiden af spunsen, medvirkende til yderligere erosion af jorden.

Foto 5: (0005.jpg) Delstrækning A1/A2, detaljefoto. Samling med A1 og A2. En del råd og mos i træværket under hammerplanken. Jorden bag træspunsen er eroderet bort, og der er hul i gennem spunsen.

Hører til journalnummer: 00.30.00-S00-3-19
Udskrevet den 23-05-2019

Foto

Bygværk: Træspuns ved Lyngby Folkepark og Lyngby Dameroklub		Dato: 10-01-2018
Placering:	ATR: A107256	Init: TSLA

Foto 6: (0006.jpg) Delstrækning A1/A2, detaljefoto. Samling med A1 og A2. En del råd og mos i træværket under hammerplanken. Jorden bag træspunsen er eroderet bort, og der er hul i gennem spunsen.

Foto 7: (0007.jpg) Delstrækning A3, oversigtsfoto. Synlig forankring. Ingen synlig erosion af jorden.

Hører til journalnummer: 00.30.00-S00-3-19
Udskrevet den 28-05-2019

Foto

Bygværk: Træspuns ved Lyngby Folkepark og Lyngby Dameroklub		Dato: 10-01-2018
Placering:	ATR: A107256	Init: TSLA

Foto 8: (0008.jpg) Delstrækning A3, detaljefoto. Synlig forankring. Ingen synlig erosion af jorden. Ingen/meget lidt rust på jordankeret.

Foto 9: (0009.jpg) Delstrækning A4, oversigtsfoto. Flækket hammerplanke. Enkelte erosionshuller bag spunsen. Synlige ankerstænger til jordankre.

Hører til journalnummer: 00.30.00-S00-3-19
Udskrevet den 28-05-2019

Foto

Bygværk: Træspuns ved Lyngby Folkepark og Lyngby Dameroklub		Dato: 10-01-2018
Placering:	ATR: A107256	Init: TSLA

Foto 10: (0010.jpg) Delstrækning A4, detaljefoto. Jorden bag træspunsen eroderet bort. Blotlagt jordanker og søm.

Foto 11: (0011.jpg) Delstrækning A1-4, oversigtsfoto.

Hører til journalnummer: 00.30.00-S00-3-19
Udskrevet den 28-05-2019

Foto

Bygværk: Træspuns ved Lyngby Folkepark og Lyngby Dameroklub		Dato: 10-01-2018
Placering:	ATR: A107256	Init: TSLA

Foto 12: (0012.jpg) DelstrækningA4, detaljefoto. Blotlagt jordanker med enkelte skader, sandsynligvis forårsaget under græsslåning.

Foto 13: (0013.jpg) Delstrækning A5/B1, oversigtsfoto.

Hører til journalnummer: 00.30.00-S00-3-19
Udskrevet den 28-05-2019

Foto

Bygværk: Træspuns ved Lyngby Folkepark og Lyngby Dameroklub		Dato: 10-01-2018
Placering:	ATR: A107256	Init: TSLA

Foto 14: (0014.jpg) Delstrækning A5, oversigtsfoto. Generel er delstrækning A5 i god stand. Ingen synlige tegn på erosion.

Foto 15: (0015.jpg) Gangbro fra Lyngby folkepark mod Lyngby Dameroklub.

Hører til journalnummer: 00.30.00-S00-3-19
Udskrevet den 28-05-2019

Foto

Bygværk: Træspuns ved Lyngby Folkepark og Lyngby Dameroklub		Dato: 10-01-2018
Placering:	ATR: A107256	Init: TSLA

Foto 16: (0016.jpg) Delstrækning A5, detaljefoto. Hammerplanke i fin stand. Ingen tegn på erosion af jorden.

Foto 17: (0017.jpg) Delstrækning B1, oversigtsfoto. Træværket fremstår uden nævneværdige skader. Ingen tegn på erosion af jorden bag træspunsen.

Hører til journalnummer: 00.30.00-S00-3-19
Udskrevet den 28-05-2019

Foto

Bygværk: Træspuns ved Lyngby Folkepark og Lyngby Dameroklub		Dato: 10-01-2018
Placering:	ATR: A107256	Init: TSLA

Foto 18: (0018.jpg) A5, detaljefoto. Ingen tegn på erosion af jorden. Hammerplanken fremstår uden væsentlige tegn på nedbrydning.

Foto 19: (0019.jpg) Delstrækning A1-5, oversigtsfoto. Lyngby Dameroklub i baggrunden.

Hører til journalnummer: 00.30.00-S00-3-19
Udskrevet den 28-05-2019

Foto

Bygværk: Træspuns ved Lyngby Folkepark og Lyngby Dameroklub		Dato: 10-01-2018
Placering:	ATR: A107256	Init: TSLA

Foto 20: (0020.jpg) Delstrækning B2, oversigtsfoto. Det ses at spunsen slår ud flere steder.

Foto 21: (0021.jpg) Delstrækning B2, oversigtsfoto. Det ses at spunsen slår ud flere steder.

Hører til journalnummer: 00.30.00-S00-3-19
Udskrevet den 28-05-2019

Foto

Bygværk: Træspuns ved Lyngby Folkepark og Lyngby Dameroklub		Dato: 10-01-2018
Placering:	ATR: A107256	Init: TSLA

Foto 22: (0022.jpg) Delstrækning B2, detaljefoto. Jorden bag træspunsen er eroderet væk, pga. hul i spunsen ved søbunden. Flere jordankre blotlagt. Let råd i hammerplanken.

Foto 23: (0023.jpg) Delstrækning B2, detaljefoto. Jorden bag træspunsen er eroderet væk, pga. hul i spunsen ved søbunden. Flere ankerstænger blotlagt. Let råd i hammerplanken.

Hører til journalnummer: 00.30.00-S00-3-19
Udskrevet den 28-05-2019

Foto

Bygværk: Træspuns ved Lyngby Folkepark og Lyngby Dameroklub		Dato: 10-01-2018
Placering:	ATR: A107256	Init: TSLA

Foto 24: (0024.jpg) Delstrækning B2, detaljefoto. Jorden bag træspunsen er eroderet væk, pga. hul i spunsen ved søbunden. Blotlagt jordanker. Mange blotlagte søm på bagsiden af træspunsen.

Foto 25: (0025.jpg) Delstrækning B2, oversigtsfoto. Det ses at spunsen slår ud "nedefra" som en vifte. Kraftig erosion af jorden bag skaden.

Foto

Bygværk: Træspuns ved Lyngby Folkepark og Lyngby Dameroklub		Dato: 10-01-2018
Placering:	ATR: A107256	Init: TSLA

Foto 26: (0026.jpg) Delstrækning B2, detaljefoto. Forsøg på at vise hul i spunsen, ved søbunden.

Foto 27: (0027.jpg) Delstrækning B2, detaljefoto. Forsøg på at vise hul i spunsen, ved søbunden.

Hører til journalnummer: 00.30.00-S00-3-19
Udskrevet den 28-05-2019

Foto

Bygværk: Træspuns ved Lyngby Folkepark og Lyngby Dameroklub		Dato: 10-01-2018
Placering:	ATR: A107256	Init: TSLA

Foto 28: (0028.jpg) Delstrækning B2, detaljefoto. Kraftig råd i hammerplanken, samt en del mos og anden vækst.

Foto 29: (0029.jpg) Delstrækning B2, oversigtsfoto. Kraftig råd i hammerplanken, samt erosion af jorden bag træspunsen.

Hører til journalnummer: 00.30.00-S00-3-19
Udskrevet den 28-05-2019

Foto

Bygværk: Træspuns ved Lyngby Folkepark og Lyngby Dameroklub		Dato: 10-01-2018
Placering:	ATR: A107256	Init: TSLA

Foto 30: (0030.jpg) B2, oversigtsfoto. Råd i hammerplanken. Det kan anes at spunsen er hævet nede ved hjørnet til B3.

Foto 31: (0031.jpg) B2, detaljefoto. Bræt på bagsiden af træspunsen er blotlagt og rådnet bort. Flere blotlagte søm.

Hører til journalnummer: 00.30.00-S00-3-19
Udskrevet den 28-05-2019

Foto

Bygværk: Træspuns ved Lyngby Folkepark og Lyngby Dameroklub		Dato: 10-01-2018
Placering:	ATR: A107256	Init: TSLA

Foto 32: (0032.jpg) B3, oversigtsfoto. Træspunsen er skæv og slår kraftigt ud flere steder.

Foto 33: (0033.jpg) B2/B3, detaljefoto. Samlingen mellem B2 og B3 er rykket fra hinanden. Jordanker er ødelagt og funktionen er ophørt.

Hører til journalnummer: 00.30.00-S00-3-19
Udskrevet den 28-05-2019

Foto

Bygværk: Træspuns ved Lyngby Folkepark og Lyngby Dameroklub		Dato: 10-01-2018
Placering:	ATR: A107256	Init: TSLA

Foto 34: (0034.jpg) B2(/B3), detaljefoto. I hjørnet B2/B3 er spunsen "rykket op", og hælder således kraftigt. Boblen i vaterpasset er markeret med rød.

Foto 35: (0035.jpg) B3, detaljefoto. Planker på bagsiden af træspunsen er næsten rådnet væk, hvilket har medført erosion af den bagvedliggende jord.

Hører til journalnummer: 00.30.00-S00-3-19
Udskrevet den 28-05-2019

Foto

Bygværk: Træspuns ved Lyngby Folkepark og Lyngby Dameroklub		Dato: 10-01-2018
Placering:	ATR: A107256	Init: TSLA

Foto 36: (0036.jpg) B3, detaljefoto. Planker på bagsiden af træspunsen er næsten rådnet væk, hvilket har medført erosion af den bagvedliggende jord.

Foto 37: (0037.jpg) B3, detaljefoto. Rådden og flækket hammerplanke med blotlagt søm. Erosion af jorden.

Hører til journalnummer: 00.30.00-S00-3-19
Udskrevet den 28-05-2019

Foto

Bygværk: Træspuns ved Lyngby Folkepark og Lyngby Dameroklub		Dato: 10-01-2018
Placering:	ATR: A107256	Init: TSLA

Foto 38: (0038.jpg) B3, detaljefoto. Planker på bagsiden er rådnet fra bunden og op. Erosion af jorden bag træspunsen.

Foto 39: (0039.jpg) B3, oversigtsfoto. Det kan ses at spunsen slår ud flere steder, samt at der er råd i hammerplanken.

Hører til journalnummer: 00.30.00-S00-3-19
Udskrevet den 28-05-2019

Foto

Bygværk: Træspuns ved Lyngby Folkepark og Lyngby Dameroklub		Dato: 10-01-2018
Placering:	ATR: A107256	Init: TSLA

Foto 40: (0040.jpg) B4, oversigtsfoto. Råd i hammerplanken. Træspunsen slår kun let ud.

Foto 41: (0041.jpg) B4, detaljefoto. Flækket og rådden hammerplanke med mos og græs.

Hører til journalnummer: 00.30.00-S00-3-19
Udskrevet den 28-05-2019

Foto

Bygværk: Træspuns ved Lyngby Folkepark og Lyngby Dameroklub		Dato: 10-01-2018
Placering:	ATR: A107256	Init: TSLA

Foto 42: (0043.jpg) B5, oversigtsfoto. Endestykket af B4 er råddent. Enkelt hul i jorden bag træspunsen pga. erosion.

Foto 43: (0044.jpg) B4/B5, detaljefoto. Blotlagt søm i samlingen.

Hører til journalnummer: 00.30.00-S00-3-19
Udskrevet den 28-05-2019

Foto

Bygværk: Træspuns ved Lyngby Folkepark og Lyngby Dameroklub		Dato: 10-01-2018
Placering:	ATR: A107256	Init: TSLA

Foto 44: (0045.jpg) B6, oversigtsfoto. Rådden og flækket hammerplanke. Erosion af jorden bag træspunsen.

Foto 45: (0046.jpg) B6, detaljefoto. Rådden og flækket hammerplanke. Flere erosionshuller bag træspunsen.

Hører til journalnummer: 00.30.00-S00-3-19
Udskrevet den 28-05-2019

Foto

Bygværk: Træspuns ved Lyngby Folkepark og Lyngby Dameroklub		Dato: 10-01-2018
Placering:	ATR: A107256	Init: TSLA

Foto 46: (0047.jpg) B6, oversigtsfoto. Ende stykket af hammerplanken er råddent og flækket. Kun enkelte steder med synlig erosion af jorden bag træspunsen.